TEX-KMSZ 2010 XXX

TEX-KMSZ 2010

TEREPI MŰSZERSZEKRÉNY CSALÁD

FGSZ Zrt gázátadó állomások irányítástechnikai rendszeréhez

Gyártási szám:

Gyártás éve:

Rendeltetési hely:

TEX-KMSZ 2010 gépkönyv	Projekt szám	Rev	Dátum	Oldal
		2	2013.04.17.	1/115

Tartalomjegyzék :

1. Rendelési táblázat *7*
2. Előzmények, rendeltetés, felhasználás *8*
3. Mechanikai kialakítás : *10*
4. Műszaki adatok *12*
5. Megfelelőségi nyilatkozat és minőségi bizonyítvány *13*
5.1 Megfelelőségi nyilatkozat *13*
5.2 Minőségi bizonyítvány *14*
6. Jegyzőkönyv minták *15*
6.1 Szigetelési ellenállás jegyzőkönyv minta *15*
SZIGETELÉSI ELLENÁLLÁS MÉRÉSI JEGYZŐKÖNYV **15**
6.2 Nyomáspróba jegyzőkönyv minta *16*
NYOMÁSPRÓBA JEGYZŐKÖNYV **16**
7. Rajzjegyzék *17*
X1Xa) Villamos bekötés **19**
X1Xb) Csőbekötés **20**
XX6a) Villamos bekötés **21**
XX6b) Csőbekötés **22**
X2Xa) Villamos bekötés **23**
X2Xb) Csőbekötés **24**
X3Xa) Villamos bekötés **25**
X3Xb) Csőbekötés **26**
X4Xa) Villamos bekötés **27**
X4Xb) Csőbekötés **28**
XX7a) Villamos bekötés **29**
XX7b) Csőbekötés **30**
X9Xa) Villamos bekötés **31**
X9Xb) Csőbekötés **32**
X5Xa) Villamos bekötés **33**
X5Xb) Csőbekötés **34**

H-4934 Beregdaróc, Pf. 6, Tel: +36 45 470 041, Fax: +36 45 887 519, www.turboteam.hu, e-mail: ttmail@turbotearn.hu
Budaörsi telephely: +36 23 416 612 Algyői telephely: +36 62 800 303

X0Xa) Villamos bekötés 35
X0Xb) Csőbekötés 36
XX1a) Villamos bekötés 37
XX1b) Csőbekötés 38
XX2a) Villamos bekötés 39
XX2b) Csőbekötés 40
XX4a) Villamos bekötés 41
XX4b) Csőbekötés 42
XX5a) Villamos bekötés 43
XX5b) Csőbekötés 44
XX9a) Villamos bekötés 45
XX9b) Csőbekötés 46
XX8a) Villamos bekötés 47
XX8b) Csőbekötés 48
X14a) Villamos bekötés 48
X14b) Csőbekötés 50
X17a) Villamos bekötés 51
X17b) Csőbekötés 52
X18a) Villamos bekötés 53
X18b) Csőbekötés 54
X19a) Villamos bekötés 55
X19b) Csőbekötés 56
X6Xa) Villamos bekötés 57
X6Xb) Csőbekötés 58
X26a) Villamos bekötés 59
X26b) Csőbekötés 60
X27a) Villamos bekötés 61
X27b) Csőbekötés 62
X33a) Villamos bekötés 63
X33b) Csőbekötés 64
X35a) Villamos bekötés 65
X35b) Csőbekötés 66
X36a) Villamos bekötés 67

H-4934 Beregdaróc, Pf. 6, Tel: +36 45 470 041, Fax: +36 45 887 519, www.turboteam.hu, e-mail: ttmail@turbotearn.hu
Budaörsi telephely: +36 23 416 612 Algyői telephely: +36 62 800 303

X36b) Csőbekötés 68
X37a) Villamos bekötés 69
X37b) Csőbekötés 70
X43a) Villamos bekötés 71
X43b) Csőbekötés 72
X46a) Villamos bekötés 73
X46b) Csőbekötés 74
X63a) Villamos bekötés 75
X63b) Csőbekötés 76
X65a) Villamos bekötés 77
X65b) Csőbekötés 78
X66a) Villamos bekötés 79
X66b) Csőbekötés 80
X67a) Villamos bekötés 81
X67b) Csőbekötés 82
X91a) Villamos bekötés 83
X91b) Csőbekötés 84
X95a) Villamos bekötés 85
X95b) Csőbekötés 86
X96a) Villamos bekötés 87
X96b) Csőbekötés 88
X97a) Villamos bekötés 89
X97b) Csőbekötés 90
X98a) Villamos bekötés 91
X98b) Csőbekötés 92
X99a) Villamos bekötés 93
X99b) Csőbekötés 94
X03a) Villamos bekötés 95
X03b) Csőbekötés 96
X05a) Villamos bekötés 97
X05b) Csőbekötés 98
X06a) Villamos bekötés 99
X06b) Csőbekötés 100

H-4934 Beregdaróc, Pf. 6, Tel: +36 45 470 041, Fax: +36 45 887 519, www.turboteam.hu, e-mail: ttmail@turbotearn.hu
Budaörsi telephely: +36 23 416 612 Algyői telephely: +36 62 800 303

X07a) Villamos bekötés 101
X07b) Csőbekötés 102
X7Xa) Villamos bekötés /BETA/ 103
X10. A földelő hálózatba csatlakoztatott TEX-KMSZ védőföldelési pontjainak jelölései .. 104
Egyéb kültéri védődobozok: 105
Pt 100-as érzékelő védődoboza : TEX PTD 105
Kromatográf mintavevő védődoboz 1. : TEX WD 1 105
Kromatográf mintavevő védődoboz 2. : TEX WD 2 106
Beépített eszközök műszaki adatai: 107
Abszolút nyomás távadó 107
Abszolút nyomás távadó 107
Nyomás távadó 108
Nyomás különbség távadó 108
Nyomás különbség távadó 109
Nyomás távadó 109
Nyomás kapcsoló 110
Nyomás kapcsoló 110
Differenciál nyomás kapcsoló 111
Hőmérséklet kapcsoló 111
Villamos fűtőtest 112
Termosztát 112
Villamos csatlakozó doboz 113
Átvezető tömszelence 113
Csőszerelési anyagok: 114
Lég- és csapadékedény 114
Varrat nélküli acélcső 114
5- utú csaptelep 114
„T” idom 115
Kábelszerelési anyagok: 115
Jelkábel 115
Sorozatkapocs 115
Tömszelencék 115

H-4934 Beregdaróc, Pf. 6, Tel: +36 45 470 041, Fax: +36 45 887 519, www.turboteam.hu, e-mail: ttmail@turbotearn.hu
Budaörsi telephely: +36 23 416 612 Algyői telephely: +36 62 800 303

H-4934 Beregdaróc, Pf. 6, Tel: +36 45 470 041, Fax: +36 45 887 519, www.turboteam.hu, e-mail: ttmail@turbotearn.hu
Budaörsi telephely: +36 23 416 612 Algyői telephely: +36 62 800 303

1. Rendelési táblázat

TEX-KMSZ*	**X**	**X**	**X**
1	Kis szekrény fémaj-tóval	1 P távadó	2 dP +1 P abs. táv-adó
2	Közepes szekrény fémajtóval	2 P távadó	2 dP + P abs. + 1 P távadó
3	Kis szekrény mű-anyag ajtóval	1 P távadó+1 P kapcsoló	1 P kapcsoló
4	Közepes szekrény műanyag ajtóval	2 P távadó+1 P kapcsoló	2 dP +1 P távadó
5	Kis fém + fűtés	1 P távadó+1 P abs. távadó	2 dP távadó
6	Közepes fém+fűtés	1 dP távadó (vagy dP kapcsoló)	1 P abs. távadó
7	Kis műanyag+fűtés	1 T kapcs.	2 P abs. távadó
8	Közepes mű-anyag+fűtés		3 P abs. távadó
9		1 P kapcsoló	3 P távadó
0	egyedi	2 P kapcsoló	

*A kis kiépítésű szekrényben maximum 3 távadó helyezhető el.
*A közepes kiépítésű szekrényben maximum 4 távadó helyezhető el.

H-4934 Beregdaróc, Pf. 6, Tel: +36 45 470 041, Fax: +36 45 887 519, www.turboteam.hu, e-mail: ttmail@turbotearn.hu
Budaörsi telephely: +36 23 416 612 Algyői telephely: +36 62 800 303

2. Előzmények, rendeltetés, felhasználás

A TEX-KMSZ 2010 XXX kültéri műszerszekrény család a korábban TEX-KMSZ 2007 XXX műszerszekrény család új tervezési irányelvek szerinti módosításával készült.

A Turbo Team gyártmányú, a FGSZ ZRT gázátadó állomásainak, szükség szerint fűtéssel ellátott terepi műszerszekrényei a metrológiai és irányítástechnikai műszerezések kültéren elhelyezendő egységeinek befogadására szolgálnak (1. ábra). Felhasználható más technológiai műszerezésnél is, távadók, vezérlő és végrehajtó berendezések védőszekrényeként. A mechanikai és időjárás elleni védelmen kívül egységes cső és elektromos csatlakozásokat biztosítanak.
Ez a műszerkönyv a FGSZ zRt. gázátadó állomásain felszerelt típusok kialakításával készült, így elsősorban azokat tipizálja, de igény szerint ezektől eltérő egyedi gyártmány is rendelhető.
Rendelési táblázat az előző oldalon található.

H-4934 Beregdaróc, Pf. 6, Tel: +36 45 470 041, Fax: +36 45 887 519, www.turboteam.hu, e-mail: ttmail@turbotearn.hu
Budaörsi telephely: +36 23 416 612 Algyői telephely: +36 62 800 303

1. ábra: szekrény fő méretei

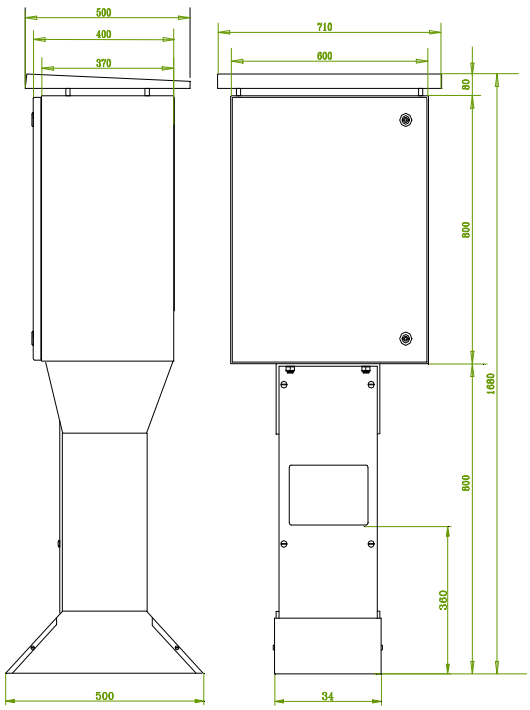

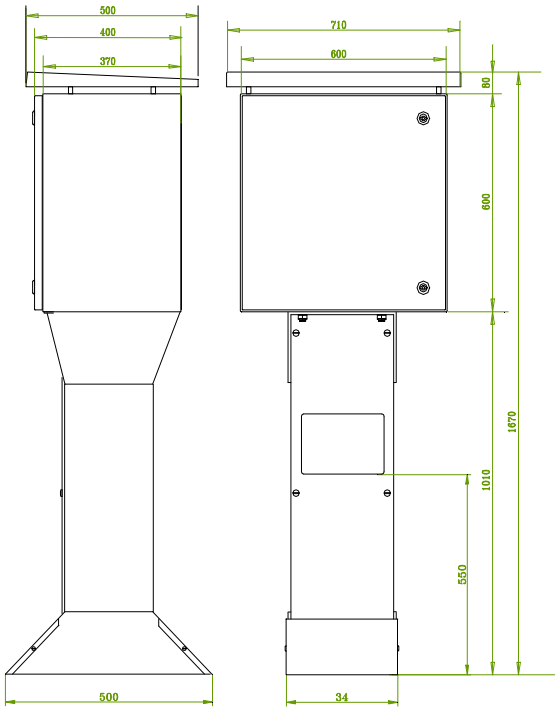

TEX-KMSZ 2010-2XX	TEX-KMSZ 2010-1XX
4XX	3XX
6XX	5XX
8XX	7XX

H-4934 Beregdaróc, Pf. 6, Tel: +36 45 470 041, Fax: +36 45 887 519, www.turboteam.hu, e-mail: ttmail@turbotearn.hu
Budaörsi telephely: +36 23 416 612 Algyői telephely: +36 62 800 303

3. Mechanikai kialakítás :

A kültéri műszerszekrény két fő egységből szerelhető össze :

- szekrény
- lábazat.

A lábazat a beton alapra 4 db M10 méretű dübeles csavarral rögzítve (2. ábra) szerelhető. Az állvány talplemezén lévő kivágás az alsó kábelbevezetést könnyíti meg. A szekrény külön esővédő tetővel rendelkezik, ami a szekrény tetőlemezéhez hegesztett távtartókkal csatlakozik. Ezzel, a két lemez közötti szabad légáramlás biztosított.

A szekrényváz hidegen hajlított acéllemez profilokból áll, amelyek a sarkokban hegesztéssel rögzítettek.

A szekrény tartozékait – tető, ajtó, első burkolat, láb takarók – az azokon kialakított csatlakozási pontok segítségével kell összekötni, min: 4mm2-es, megfelelő színjelölésű vezetékkel.

Az állomáson kialakított EPH csomóponthoz a következő módon kell csatlakozni a szekrényen kialakított „elem” segítségével,

Védő földelés kialakítása az EPH csomóponthoz

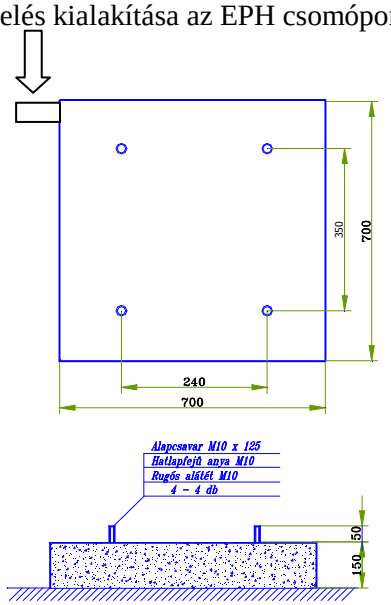

2010-***

A vázszerkezetbe, síkba illeszkedő, gumitömítéssel ellátott betétlemezek alkotják a szekrény külső borítását. A betétlemezek belső oldalukra hegesztett felerősítő csavarok szilikon-kaucsukkal és gumi „O” gyűrűvel tömítetten, menetes távtartókkal rögzíthetők, a hő hidak elkerülésére a szekrény teljes magasságában nyíló egyszárnyú ajtó körben profilgumival tömítve, a 600mm és 800mm magas szekrényben is egyaránt 2 zsanér körül fordul. Az ajtók EMKA típusú, 2 ponton rögzítő biztonsági zárral szereltek.

H-4934 Beregdaróc, Pf. 6, Tel: +36 45 470 041, Fax: +36 45 887 519, www.turboteam.hu, e-mail: ttmail@turbotearn.hu
Budaörsi telephely: +36 23 416 612 Algyői telephely: +36 62 800 303

A szekrény és a lábazat nyitható / levehető elemei műanyagból is készülhetnek – lásd rendelési típustáblázat -, melyek mérete, felerősítése, hőszigetelése megegyeznek a fém alkatrészekkel.

A műszerek felerősítése szerelőpaneleken történik. A csővezetés kialakítása olyan, hogy az esetleges kondenzátum gravitációsan egy alsó pontba jut, ahonnan lefúvatható.

A szekrények belső elvi felépítése a rajz mellékletben található elrendezési rajzokon látható. A belső impulzus csövezés ∅ 12 x 1 mm, és KO 36 (1.4541) húzott, varratnélküli, saválló anyagú csővel történik.

A nyomáskülönbség távadóval szerelt szekrényeknél a csövezés után a ΔP távadók impulzuscsöveire és a technológiai csatlakozókra jól látható módon el kell helyezni a " + " ill. " - " jelet.

A nyomáskülönbség távadóval szerelt szekrény esetén a külső impulzus cső csatlakozás a szekrény alatt elhelyezett kondenz leválasztó edényeken keresztül történik.

Fűtésre 1 db 100 W-os, EEx-es kivitelű fűtőtest szolgál, melyet Rb-s kapilláriscsöves hőfokkapcsoló szabályoz.

H-4934 Beregdaróc, Pf. 6, Tel: +36 45 470 041, Fax: +36 45 887 519, www.turboteam.hu, e-mail: ttmail@turbotearn.hu
Budaörsi telephely: +36 23 416 612 Algyői telephely: +36 62 800 303

4. Műszaki adatok

	Kis	Közepes
Befoglaló méret: (mm)	600x600x400	710x500x1680
Lábmagasság. (mm)	1010	800
Védettség	IP 54	
Környezeti hőmérséklet	-25°C …. 40°C	
Szekrény hőmérséklet	20 ±4 °C Ha a napi átlaghőmérséklet nem haladja meg a +20 °C -ot. Ha a napi átlaghőmérséklet +20 °C felett van, a szekrény fejrészében a belső hőmérséklet T = 4 óra időállandóval közelít a külső hőmérséklet felé	
Hőszigetelés	Terwoolin TL – T 25/20	
Tömeg (kg)	60 - 80	
Csatlakozások	Kettős roppantó gyűrűs ∅ 12mm-es	
Technológia	KO 36, ∅12 x 1 csőhöz kettős roppantó gyűrűs közdarabokkal, KO 36 szerelvényekkel	
Kábelezés	Fokozott biztonságú- Exe- elosztódobozban elhelyezett sorkapcsokon keresztül(RB doboz)	
Villamos fűtőkészülék		
Típus	BARTEC	
Teljesítmény	100W	
Védelmi mód	EEx d IIC T6-T4	
Tápfeszültség	110V ... 240V, AC	
Védettség	IP 68	
Hőfokkapcsoló		
Típus	BARTEC 27-61.1	
Védelmi mód	EEx e d IIB T3-T4	
Kapcsolási teljesítmény	7 A; 220 V; 50 Hz	
Védettség	IP 54	

H-4934 Beregdaróc, Pf. 6, Tel: +36 45 470 041, Fax: +36 45 887 519, www.turboteam.hu, e-mail: ttmail@turbotearn.hu
Budaörsi telephely: +36 23 416 612 Algyői telephely: +36 62 800 303

5. Megfelelőségi nyilatkozat és minőségi bizonyítvány

5.1 Megfelelőségi nyilatkozat

Kijelentjük, hogy a

……. gyári számú kültéri műszerezett szekrény

gyártása során betartottuk a

TEX - KMSZ – 2010 – _ _ _

terepi műszerezett szekrény tervdokumentációjában foglalt előírásokat.

Gyártás során alkalmazott szabványok :

MSZ 63 / 1-85
MSZ 171 / 1,2
MSZ 1600
MSZ IEC 529
MSZ 63 / 2-85
MSZ 80
MI – 05 – 01.0010 – 87
MSZ 63 / 3-85

Termékvizsgálat során alkalmazott szabványok :

MSZ 2364-610
MSZ 2364 - 612
MSZ 12327IEC 529
MSZ 4851-1
9/2001. GM

A termék a fenti szabványok előírásainak és a tervdokumentációnak :

megfelel

Budaörs,

…… ……
ügyvezető minőségügyi vezető

H-4934 Beregdaróc, Pf. 6, Tel: +36 45 470 041, Fax: +36 45 887 519, www.turboteam.hu, e-mail: ttmail@turbotearn.hu
Budaörsi telephely: +36 23 416 612 Algyői telephely: +36 62 800 303

5.2 Minőségi bizonyítvány

Megrendelő:		**Rendeltetési hely:**	
Megrendelés illetve kötés-szám:	**Szállítólevél kelte:**	**Szállítólevél száma:**	
A termék szabványos megnevezése: **TEX-KMSZ 2010 - _ _ _**			
VTSZ szerinti száma:	**Gyártási szám:**	**Mértékegység:**	**Mennyiség:**
A termék lényeges tulajdonságai a vizsgálat eredményei szerint: dokumentáció szerint			
A termék minőségének ellenőrzése a következő vizsgálati előírások szerint történt: dokumentáció szerint		**Méréstechnikai vizsgálati jegyzőkönyvek kelte, száma:**	
Minősítés: ***MEGFELELŐ***			
Egyéb megjegyzések: Garancia: az üzembe helyezéstől számított 12 hónap.			
A csomagolás lényeges jellemzői:			
Szállítás jellege:	**SZÁLLÍTÁS MÓDJA, ESZKÖZEI:** Közúti forgalom, teherautó		
Raktározási (kezelési) követelmények:			

....

minőségügyi vezető minőségügyi és gazdasági ügyvezető igazgató

fejlesztési és termelési ügyvezető igazgató

6. Jegyzőkönyv minták

6.1 Szigetelési ellenállás jegyzőkönyv minta

SZIGETELÉSI ELLENÁLLÁS MÉRÉSI JEGYZŐKÖNYV

Felvéve : **Turbo Team Kft. Telephely**
A mérés helye **: 2040 Budaörs Rákóczi u. 38.**

Tárgya **: A műszerszekrény irányítástechnikai készülékeinél az MSZ 4852 / 1986 előírásai szerint elvégzett, az MSZ 13207 által előírt SZIGETELÉSI ELLENÁLLÁS MÉRÉS**.

A mérés időpontja :
A mérést végezte :

Név	**Beosztás**	**Aláírás**
		_____
		_____

A vizsgált berendezések megnevezése :

A mérésnél alkalmazott műszer :
gyári száma :

Mérési eredmények:	1-2	>=	M Ohm
	1-3	>=	M Ohm
	1-4	>=	M Ohm
	2-3	>=	M Ohm
	2-4	>=	M Ohm
	3-4	>=	M Ohm

Minősítés : **MEGFELELT**

_____ _____
aláírás ***aláírás***

H-4934 Beregdaróc, Pf. 6, Tel: +36 45 470 041, Fax: +36 45 887 519, www.turboteam.hu, e-mail: ttmail@turbotearn.hu
Budaörsi telephely: +36 23 416 612 Algyői telephely: +36 62 800 303

6.2 Nyomáspróba jegyzőkönyv minta

NYOMÁSPRÓBA JEGYZŐKÖNYV

Felvéve : **Turbo Team Kft. Telephely**
A mérés helye **: 2040 Budaörs Rákóczi u. 38.**

Tárgya: **A létesítmény irányítástechnikai berendezéseinél kivitelezett pneumatikus impulzusvezetékek tömörségi-szilárdsági nyomáspróbája.**

A nyomáspróba időpontja:
A nyomáspróbát végezték a **Turbo Team Kft** részéről:

Név	Beosztás	Aláírás
		_____
		_____

A nyomáspróbát a G.Gomsz biztonságtechnikai eljárás-utasítás 5. fejezete alapján végeztük.

Nyomáspróba alatti körülmények:
Hőmérséklet : °C

Az ellenőrző műszerek adatai:
Gyártó cég, típus:
Gyári szám:
Méréshatár:
Pontossági osztály:

A nyomáspróbának alávetett vezeték szakaszok:
Mérőkör száma:
Tervezési nyomása:
Üzemi nyomása:
Anyaga:
Mérete: 12x1
Tartozékai:
Vonatkozó tervrajz száma:
Minősítése:
A nyomáspróba jellege:

A nyomáspróba adatai:
Alkalmazott közeg :
Időtartam :

Nyomásérték :

_____ _____
aláírás ***aláírás***

H-4934 Beregdaróc, Pf. 6, Tel: +36 45 470 041, Fax: +36 45 887 519, www.turboteam.hu, e-mail: ttmail@turbotearn.hu
Budaörsi telephely: +36 23 416 612 Algyői telephely: +36 62 800 303

7. Rajzjegyzék

KMSZ 2010	x1xa	1 P távadó	elektromos bekötés
	x1xb		csőkapcsolás*
	x2xa	2 P távadó	elektromos bekötés
	x2xb		csőkapcsolás*
	x3xa	1 P távadó + 1 P kapcsoló	elektromos bekötés
	x3xb		csőkapcsolás*
	x4xa	2 P távadó + 1 P kapcsoló	elektromos bekötés
	x4xb		csőkapcsolás*
	x5xa	1 P távadó + 1 P abs.	elektromos bekötés
	x5xb		csőkapcsolás*
	x6xa	1 dP távadó	elektromos bekötés
	x6xb		csőkapcsolás*
	x9xa	1 P kapcsoló	elektromos bekötés
	x9xb		csőkapcsolás*
	x0xa	2 Szűrő eltömődésjelző	elektromos bekötés
	x0xb		csőkapcsolás*
	xx1a	2 dP + 1 P abs.	elektromos bekötés
	xx1b		csőkapcsolás*
	xx2a	2 dP + 1 P abs. + P távadó	elektromos bekötés
	xx2b		csőkapcsolás*
	xx4a	2 dP távadó + 1 P távadó	elektromos bekötés
	xx4b		csőkapcsolás*
	xx5a	2 dP	elektromos bekötés
	xx5b		csőkapcsolás*
	xx6a	1 P abs.	elektromos bekötés
	xx6b		csőkapcsolás*
	xx7a	2 P abs.	elektromos bekötés
	xx7b		csőkapcsolás*
	xx8a	3 P abs.	elektromos bekötés
	xx8b		csőkapcsolás*
	xx9a	3 P távadó	elektromos bekötés
	xx9b		csőkapcsolás*
	x14a	2 P távadó + 2 dP távadó	elektromos bekötés
	x14b		csőkapcsolás*
	x17a	1 P távadó + 2 P abs.	elektromos bekötés
	x17b		csőkapcsolás*
	x18a	1 P távadó + 3 P abs.	elektromos bekötés
	x18b		csőkapcsolás*
	x19a	4 P távadó	elektromos bekötés
	x19b		csőkapcsolás*
	x26a	2 P távadó + 1 P abs.	elektromos bekötés
	x26b		csőkapcsolás*
	x27a	2 P távadó + 2 P abs.	elektromos bekötés
	x27b		csőkapcsolás*
	x33a	1 P távadó + 2 P kapcsoló	elektromos bekötés
	x33b		csőkapcsolás*
	x35a	1 P táv. + 2 DP táv. + 1 P kapcs.	elektromos bekötés
	x35b		csőkapcsolás*
	x36a	1 P táv. + 1 P abs. + 1 P kapcs.	elektromos bekötés

H-4934 Beregdaróc, Pf. 6, Tel: +36 45 470 041, Fax: +36 45 887 519, www.turboteam.hu, e-mail: ttmail@turbotearn.hu
Budaörsi telephely: +36 23 416 612 Algyői telephely: +36 62 800 303

x36b		csőkapcsolás*
x37a	1 P táv. + 2 P abs. + 1 P kapcs.	elektromos bekötés
x37b		csőkapcsolás*
x43a	2 P távadó + 2 P kapcsoló	elektromos bekötés
x43b		csőkapcsolás*
x46a	2 P táv. + 1 P abs. + 1 P kapcs.	elektromos bekötés
x46b		csőkapcsolás*
x63a	1 dP táv + 1 P kapcs.	elektromos bekötés
x63b		csőkapcsolás*
x65a	3 dP távadó	elektromos bekötés
x65b		csőkapcsolás*
x66a	1 dP távadó + 1 P abs.	elektromos bekötés
x66b		csőkapcsolás*
x67a	1 dP távadó + 2 P abs.	elektromos bekötés
x67b		csőkapcsolás*
x91a	2 dP táv. + 1 P abs. + 1 P kapcs.	elektromos bekötés
x91b		csőkapcsolás*
x95a	2 dP távadó + 1 P kapcsoló	elektromos bekötés
x95b		csőkapcsolás*
x96a	1 P abs. + 1 P kapcsoló	elektromos bekötés
x96b		csőkapcsolás*
x97a	2 P abs. + 1 P kapcsoló	elektromos bekötés
x97b		csőkapcsolás*
x98a	3 P abs. + 1 P kapcsoló	elektromos bekötés
x98b		csőkapcsolás*
x99a	3 P távadó + 1 P kapcsoló	elektromos bekötés
x99b		csőkapcsolás*
x03a	3 P kapcsoló	elektromos bekötés
x03b		csőkapcsolás*
x05a	2 dP távadó + 2 P kapcsoló	elektromos bekötés
x05b		csőkapcsolás*
x06a	1 P abs. + 2 P kapcsoló	elektromos bekötés
x06b		csőkapcsolás*
x07a	2 P abs. + 2 P kapcsoló	elektromos bekötés
x07b		csőkapcsolás*

KMSZ 2010 A földelő hálózatba csatlakoztatott KMSZ védőföldelési pontjainak, jelölése:
x10

* A távadók impulzus vezetékeinek lefúvató leágazását D=12mm-es csővel kell megoldani úgy, hogy az a kezelőtéren kívül legyen elvezetve.

H-4934 Beregdaróc, Pf. 6, Tel: +36 45 470 041, Fax: +36 45 887 519, www.turboteam.hu, e-mail: ttmail@turbotearn.hu
Budaörsi telephely: +36 23 416 612 Algyői telephely: +36 62 800 303

RAJZOK

X1Xa) Villamos bekötés

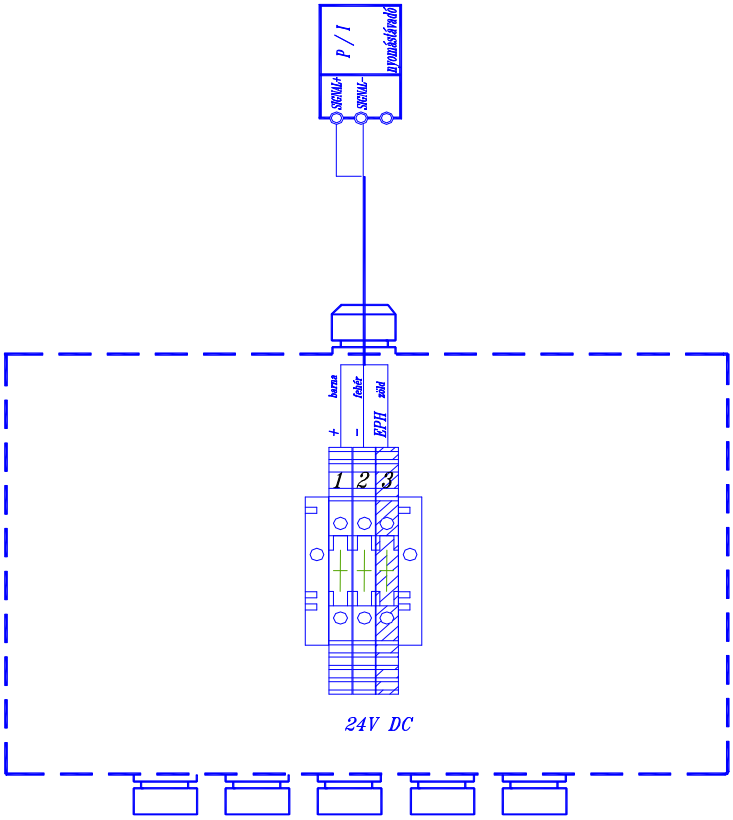

Szám	Megnevezés	Gyártó	Típus	Védettség	Méret	Gyárt. Sz.	Rb. kivitel	Db.
1.	Sorkapocsszekrény	Turbo Team	HF-SdM -02	IP 67	160x260x90		EEx e II T4	1
2.	Kábelbevezető	CAPRI	ISO…	IP 54	M16 – M32		EEx e II	x
3.	Sorkapocs	Weidmüller	WDU 2,5	IP 54	2,5 mm^2		EEx e II	3
4	Sorkapocs	Weidmüller	WPE 4	IP 54	4 mm^2		EEx e II	1

H-4934 Beregdaróc, Pf. 6, Tel: +36 45 470 041, Fax: +36 45 887 519, www.turboteam.hu, e-mail: ttmail@turbotearn.hu
Budaörsi telephely: +36 23 416 612 Algyői telephely: +36 62 800 303

X1Xb) Csőbekötés

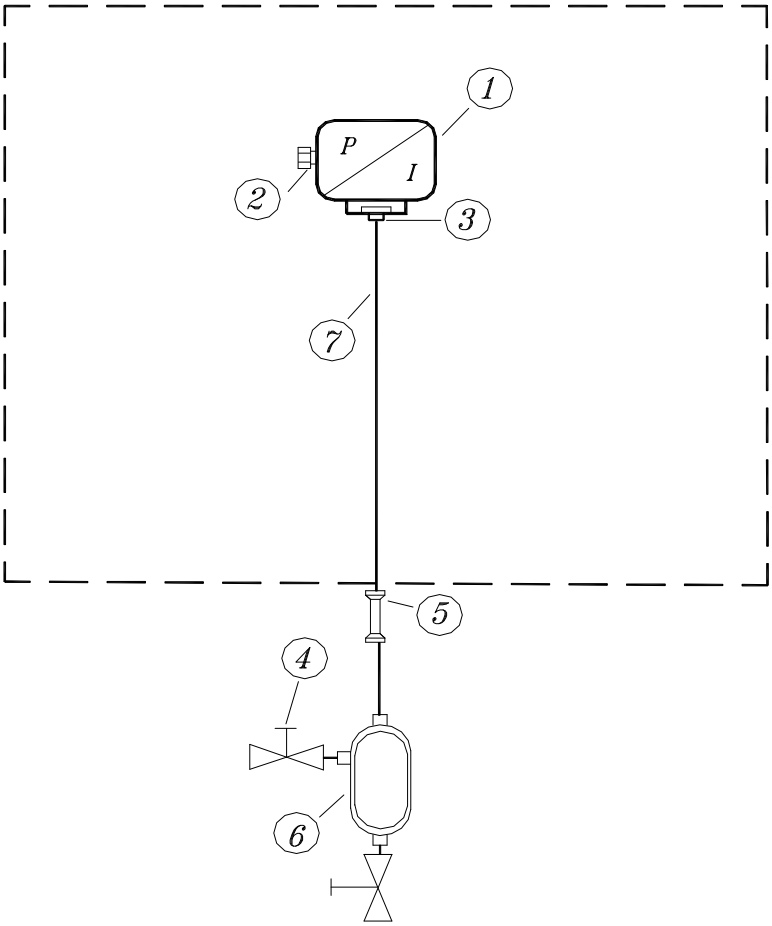

Szám	Megnevezés	Gyártó	Típus	Gyári szám	Vé-dettség	Méret	Rb. kivitel	Db.
1.	Intelligens nyomástávadó	Honeywell /Tex-Ga Emerson	ST3000 STG-170 3051C..		IP 66 IP 66		EEx d IIC T6 EEx d IIC T5	1
2.	Rb. tömszelence	Hargita Ferenc	HF-Td-27	-	IP 66	½" NPT	EEx d IIC	1
3.	Szűkítő idom KOR kettős roppantógyűrűs	SWAGELOK	768L-SS-12MM-1/2	-	-	½"-12mm	-	1
4.	1 utú tűszelep KOR kettős roppantógyűrűs	SWAGELOK	M-300-SS-L-R-12MM	-	-		-	2
5.	Csőkötő KOR kettős roppantógyűrűs	SWAGELOK	762L-SS-12MM	-	-	12mm	-	1
6.	Kondenz leválasztó	TURBO TEAM	-	-	-	12mm	-	1
7.	Impulzuscső	Centravis	KO36	-	-	12mm	-	1m

H-4934 Beregdaróc, Pf. 6, Tel: +36 45 470 041, Fax: +36 45 887 519, www.turboteam.hu, e-mail: ttmail@turbotearn.hu
Budaörsi telephely: +36 23 416 612 Algyői telephely: +36 62 800 303

XX6a) Villamos bekötés

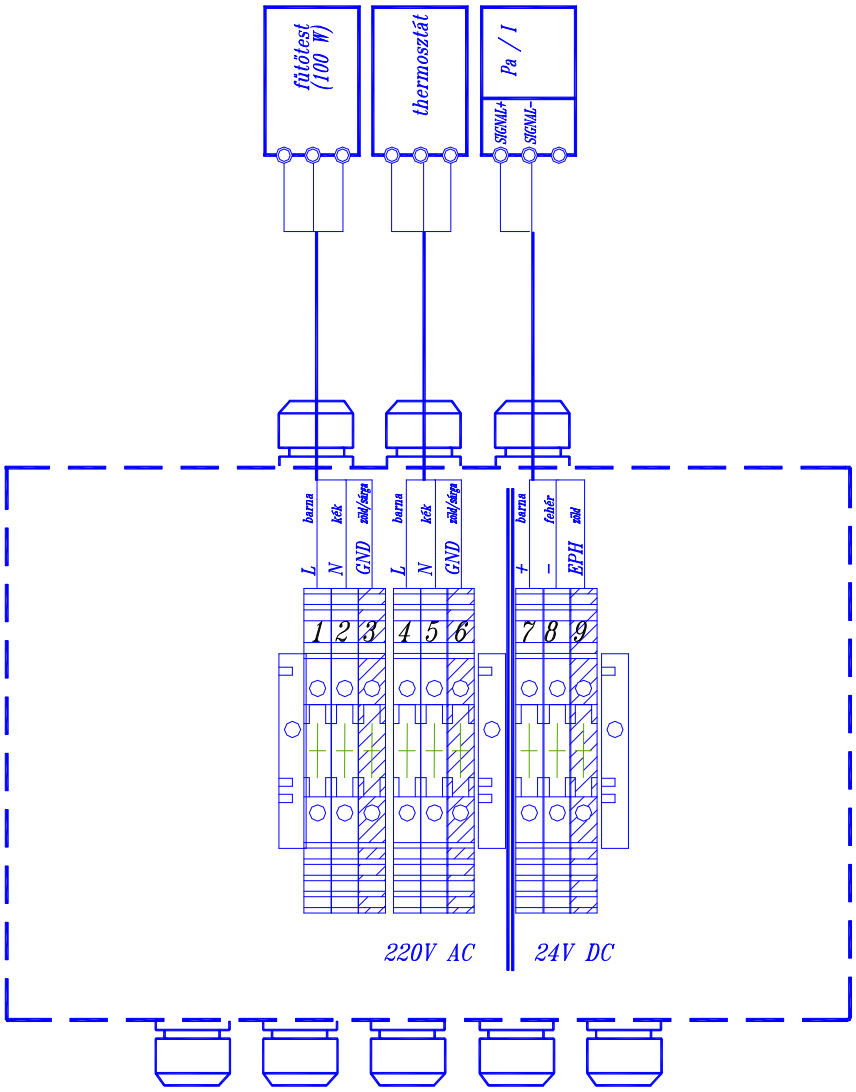

Szám	Megnevezés	Gyártó	Típus	Védettség	Méret	Gyárt. Sz.	Rb. kivitel	Db.
1.	Sorkapocsszekrény	Turbo Team	HF-SdM -02	IP 67	160x260x90		EEx e II T4	1
2.	Kábelbevezető	CAPRI	ISO…	IP 54	M16 – M32		EEx e II	x
3.	Sorkapocs	Weidmüller	WDU 2,5	IP 54	2,5 mm^2		EEx e II	9
4	Sorkapocs	Weidmüller	WPE 4	IP 54	4 mm^2		EEx e II	1

H-4934 Beregdaróc, Pf. 6, Tel: +36 45 470 041, Fax: +36 45 887 519, www.turboteam.hu, e-mail: ttmail@turbotearn.hu
Budaörsi telephely: +36 23 416 612 Algyői telephely: +36 62 800 303

XX6b) Csőbekötés

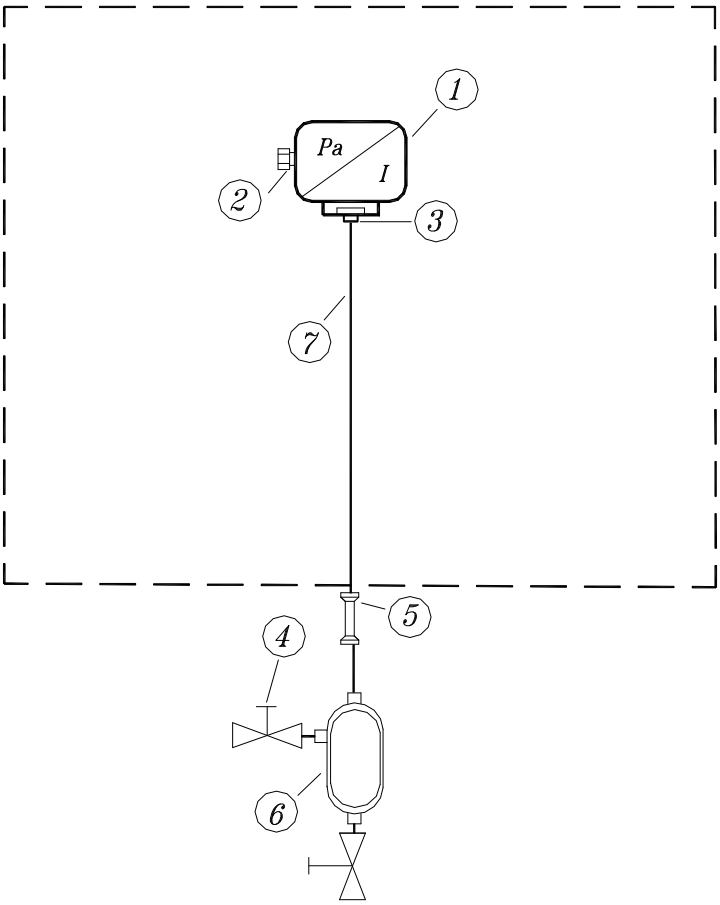

Szám	Megnevezés	Gyártó	Típus	Gyári szám	Vé-dettség	Méret	Rb. kivitel	Db.
1.	Intelligens nyomástávadó	Honeywell /Tex-Ga Emerson	ST3000 STA-140 2088		IP 66 IP 66		EEx d IIC T6 EEx d IIC T5	1
2.	Rb. tömszelence	Hargita Ferenc	HF-Td-27	-	IP 66	½” NPT	EEx d IIC	1
3.	Szűkítő idom KOR kettős roppantógyűrűs	SWAGELOK	768L-SS-12MM-1/2	-	-	½”-12mm	-	1
4.	1 utú tűszelep KOR kettős roppantógyűrűs	SWAGELOK	M-300-SS-L-R-12MM	-	-	12mm	-	2
5.	Csőkötő KOR kettős roppantógyűrűs	SWAGELOK	762L-SS-12MM	-	-	12mm	-	1
6.	Kondenz leválasztó	TURBO TEAM	-	-	-	12mm	-	1
7.	Impulzuscső	Centravis	KO36	-	-	12mm	-	1m

H-4934 Beregdaróc, Pf. 6, Tel: +36 45 470 041, Fax: +36 45 887 519, www.turboteam.hu, e-mail: ttmail@turbotearn.hu
Budaörsi telephely: +36 23 416 612 Algyői telephely: +36 62 800 303

X2Xa) Villamos bekötés

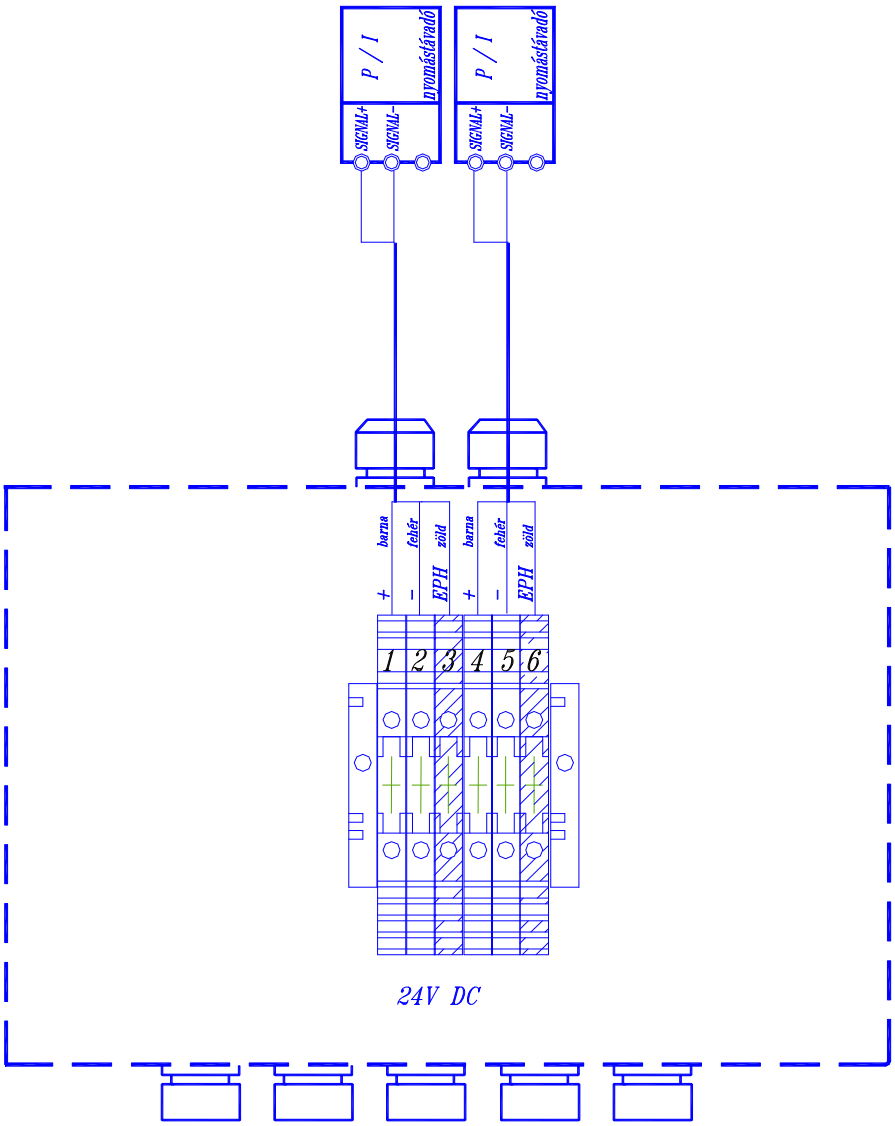

Szám	Megnevezés	Gyártó	Típus	Védettség	Méret	Gyárt. Sz.	Rb. kivitel	Db.
1.	Sorkapocsszekrény	Turbo Team	HF-SdM -02	IP 67	160x260x90		EEx e II T4	1
2.	Kábelbevezető	CAPRI	ISO…	IP 54	M16 – M32		EEx e II	x
3.	Sorkapocs	Weidmüller	WDU 2,5	IP 54	2,5 mm^2		EEx e II	6
4	Sorkapocs	Weidmüller	WPE 4	IP 54	4 mm^2		EEx e II	1

H-4934 Beregdaróc, Pf. 6, Tel: +36 45 470 041, Fax: +36 45 887 519, www.turboteam.hu, e-mail: ttmail@turbotearn.hu
Budaörsi telephely: +36 23 416 612 Algyői telephely: +36 62 800 303

X2Xb) Csőbekötés

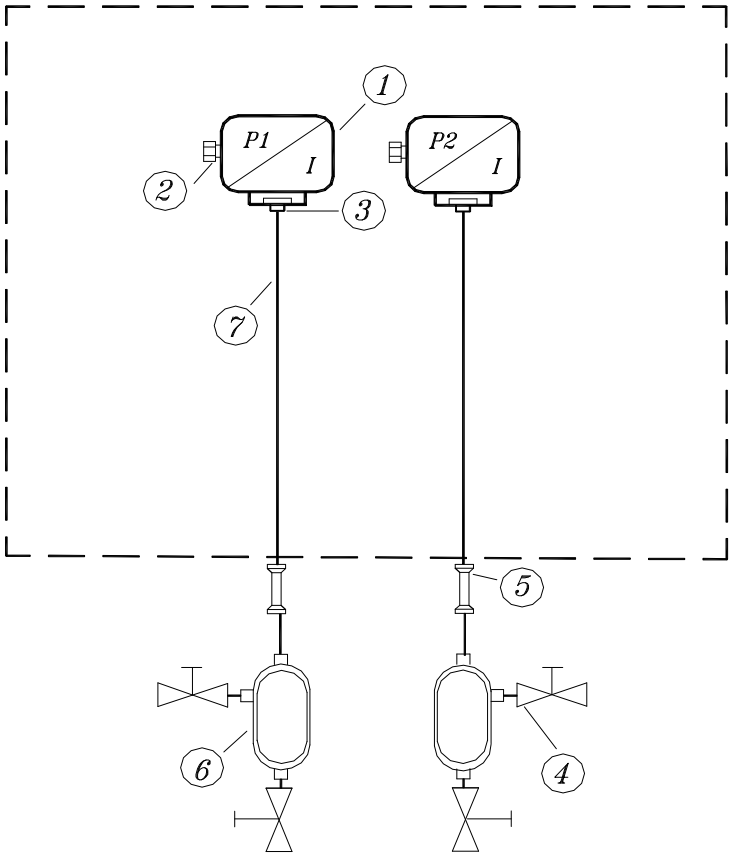

Szám	Megnevezés	Gyártó	Típus	Gyári szám	Vé-dettség	Méret	Rb. kivitel	Db.
1.	Intelligens nyomástávadó	Honeywell /Tex-Ga Emerson	ST3000 STG-170 3051C.. 3051S1C..		IP 66 IP 66		EEx d IIC T6 EEx d IIC T5	2
2.	Rb. tömszelence	Hargita Ferenc	HF-Td-27	-	IP 66	½” NPT	EEx d IIC	2
3.	Szűkítő idom KOR kettős roppantógyűrűs	SWAGELOK	768L-SS-12MM-1/2	-	-	½”-12mm	-	2
4.	1 utú tűszelep KOR kettős roppantógyűrűs	SWAGELOK	M-300-SS-L-R-12MM	-	-	12mm	-	4
5.	Csőkötő KOR kettős roppantógyűrűs	SWAGELOK	762L-SS-12MM	-	-	12mm	-	2
6.	Kondenz leválasztó	TURBO TEAM	-	-	-	12mm	-	2
7.	Impulzuscső	Centravis	KO36	-	-	12mm	-	2m

H-4934 Beregdaróc, Pf. 6, Tel: +36 45 470 041, Fax: +36 45 887 519, www.turboteam.hu, e-mail: ttmail@turbotearn.hu
Budaörsi telephely: +36 23 416 612 Algyői telephely: +36 62 800 303

X3Xa) Villamos bekötés

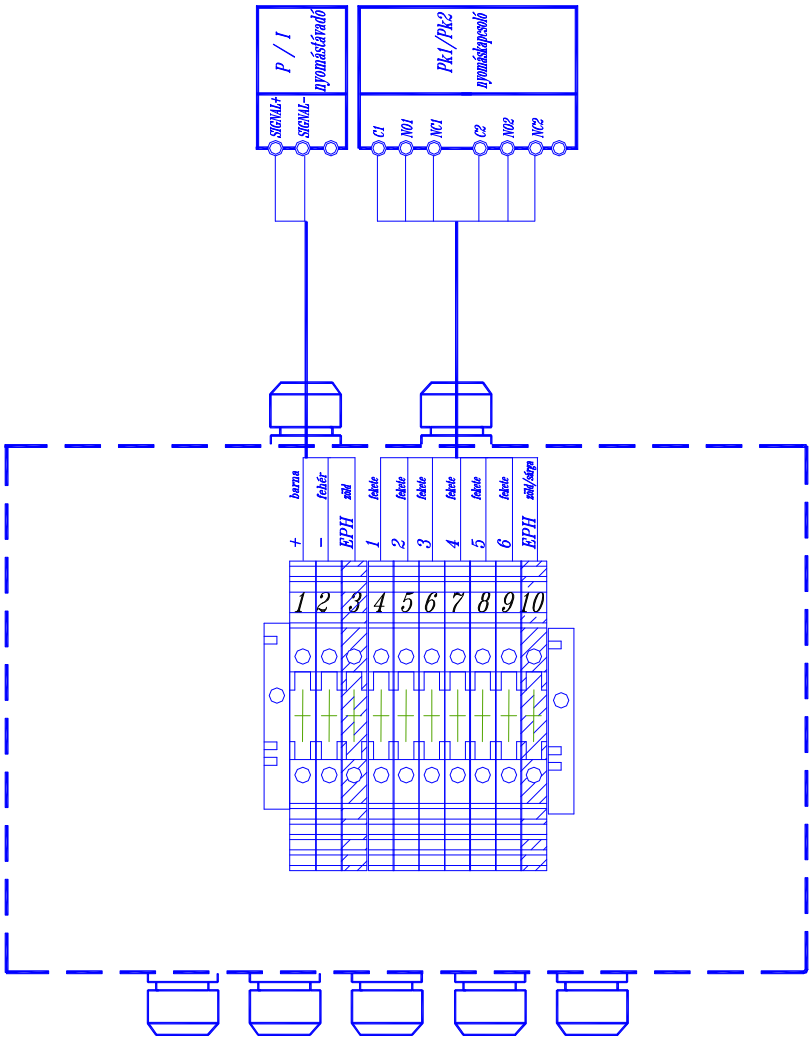

Szám	Megnevezés	Gyártó	Típus	Védettség	Méret	Gyárt. Sz.	Rb. kivitel	Db.
1.	Sorkapocsszekrény	Turbo Team	HF-SdM -02	IP 67	160x260x90		EEx e II T4	1
2.	Kábelbevezető	CAPRI	ISO…	IP 54	M16 – M32		EEx e II	x
3.	Sorkapocs	Weidmüller	WDU 2,5	IP 54	2,5 mm^2		EEx e II	6
4	Sorkapocs	Weidmüller	WPE 4	IP 54	4 mm^2		EEx e II	1

H-4934 Beregdaróc, Pf. 6, Tel: +36 45 470 041, Fax: +36 45 887 519, www.turboteam.hu, e-mail: ttmail@turbotearn.hu
Budaörsi telephely: +36 23 416 612 Algyői telephely: +36 62 800 303

X3Xb) Csőbekötés

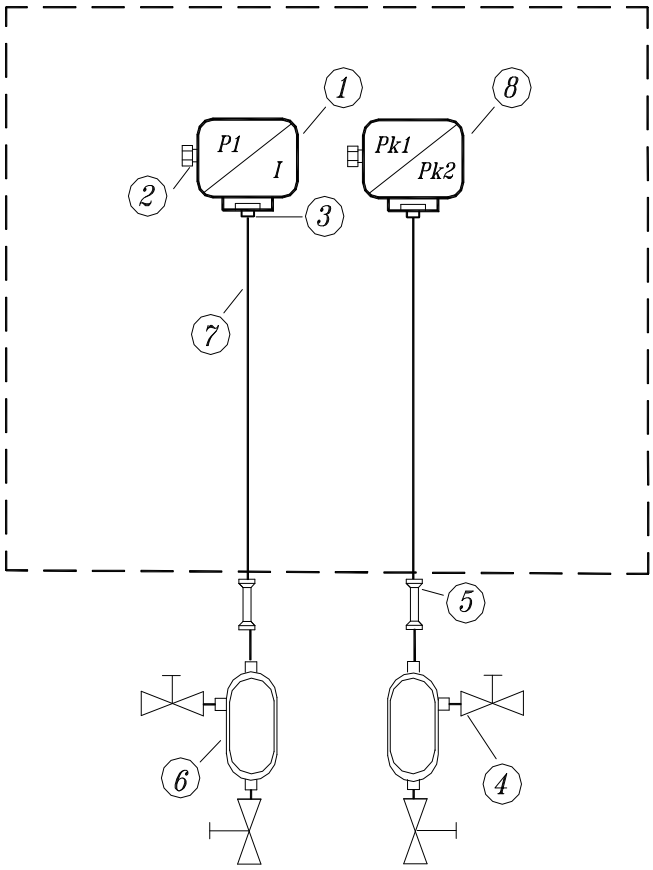

Szám	Megnevezés	Gyártó	Típus	Gyári szám	Vé-dettség	Méret	Rb. kivitel	Db.
1.	Intelligens nyomástávadó	Honeywell /Tex-Ga Emerson	ST3000 STG-170 3051C.. 3051S1C..		IP 66 IP 66		EEx d IIC T6 EEx d IIC T5	2
2.	Rb. tömszelence	Hargita Ferenc	HF-Td-27	-	IP 66	½" NPT	EEx d IIC	2
3.	Szűkítő idom KOR kettős roppantógyűrűs	SWAGELOK	768L-SS-12MM-1/2 768L-SS-12MM-1/4	-	-	½"-12mm ¼"-12mm	-	1 1
4.	1 utú tűszelep KOR kettős roppantógyűrűs	SWAGELOK	M-300-SS-L-R-12MM	-	-	12mm	-	4
5.	Csőkötő KOR kettős roppantógyűrűs	SWAGELOK	762L-SS-12MM	-	-	12mm	-	2
6.	Kondenz leválasztó	TURBO TEAM	-	-	-	12mm	-	2
7.	Impulzuscső	Centravis	KO36	-	-	12mm	-	2m
8.	Dual nyomáskapcsoló	Barksdale BETA	B2X../D2X.. W3-P808H-S2N…		IP65 IP65		EEx d IIC T6 EEx d IIC T6/T5	1

H-4934 Beregdaróc, Pf. 6, Tel: +36 45 470 041, Fax: +36 45 887 519, www.turboteam.hu, e-mail: ttmail@turbotearn.hu
Budaörsi telephely: +36 23 416 612 Algyői telephely: +36 62 800 303

X4Xa) Villamos bekötés

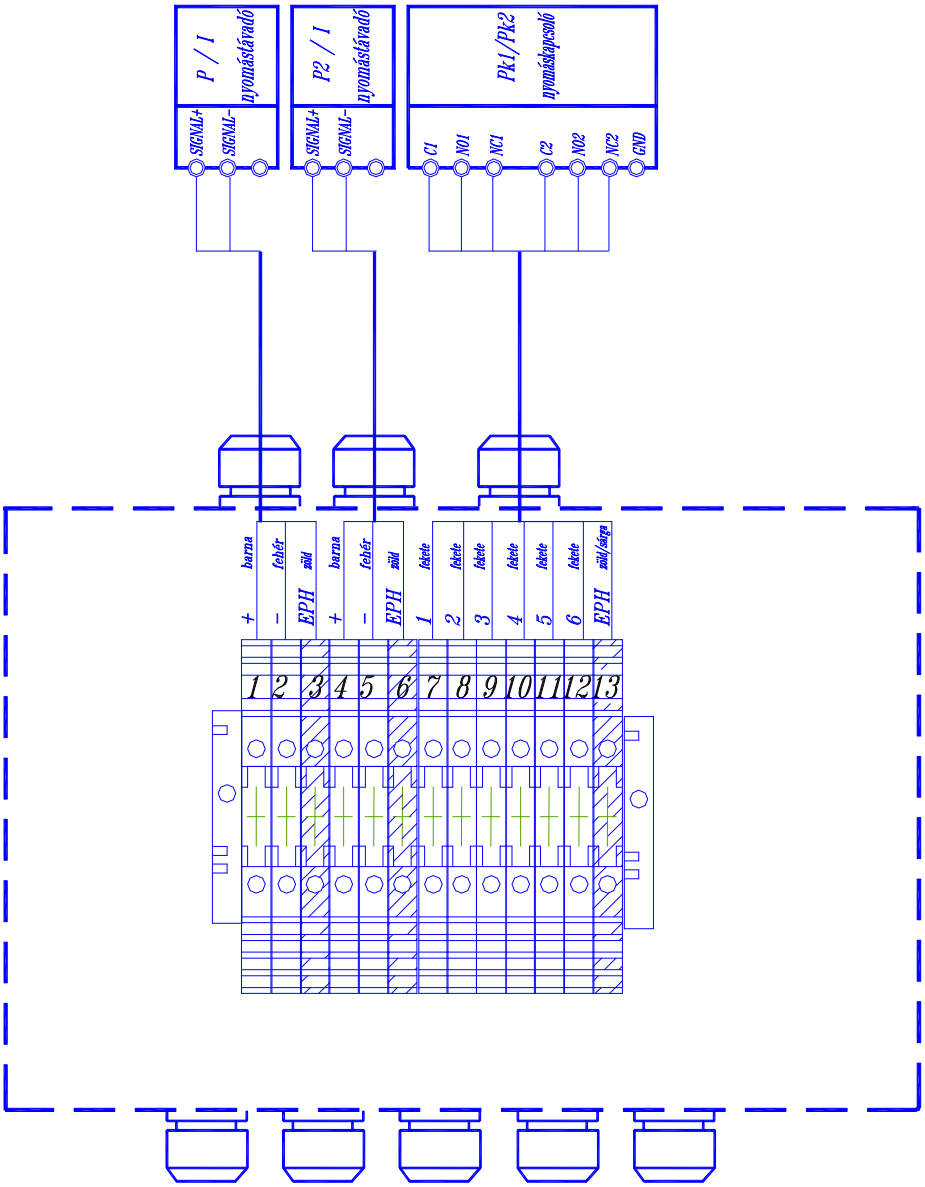

Szám	Megnevezés	Gyártó	Típus	Védettség	Méret	Gyárt. Sz.	Rb. kivitel	Db.
1.	Sorkapocsszekrény	Turbo Team	HF-SdM -02	IP 67	160x260x90		EEx e II T4	1
2.	Kábelbevezető	CAPRI	ISO…	IP 54	M16 – M32		EEx e II	x
3.	Sorkapocs	Weidmüller	WDU 2,5	IP 54	2,5 mm^2		EEx e II	13
4	Sorkapocs	Weidmüller	WPE 4	IP 54	4 mm^2		EEx e II	1

H-4934 Beregdaróc, Pf. 6, Tel: +36 45 470 041, Fax: +36 45 887 519, www.turboteam.hu, e-mail: ttmail@turbotearn.hu
Budaörsi telephely: +36 23 416 612 Algyői telephely: +36 62 800 303

X4Xb) Csőbekötés

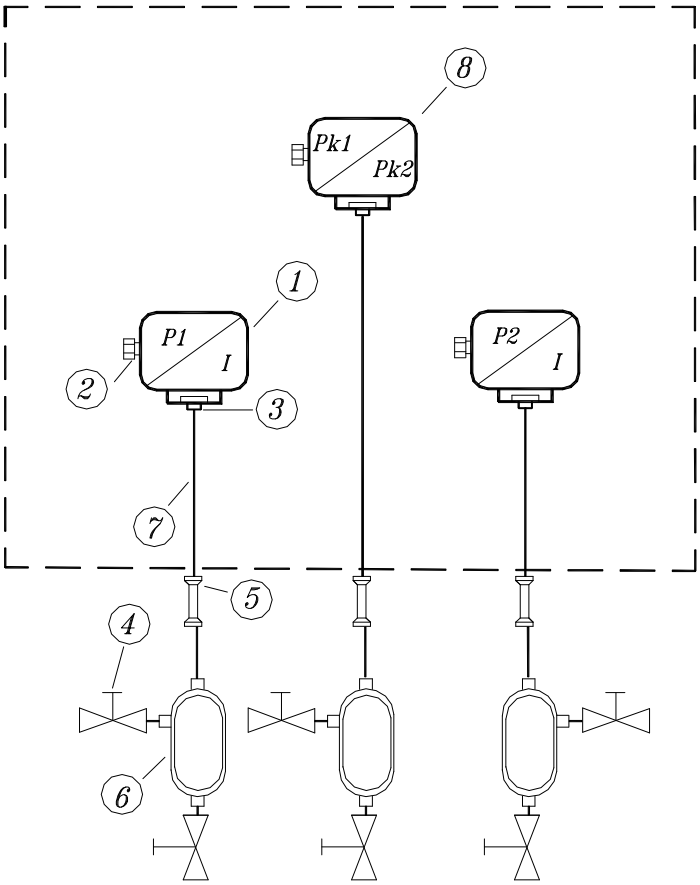

Szám	Megnevezés	Gyártó	Típus	Gyári szám	Vé-dettség	Méret	Rb. kivitel	Db.
1.	Intelligens nyomástávadó	Honeywell /Tex-Ga Emerson	ST3000 STG-170 3051C.. 3051S1C..		IP 66 IP 66		EEx d IIC T6 EEx d IIC T5	2
2.	Rb. tömszelence	Hargita Ferenc	HF-Td-27	-	IP 66	½” NPT	EEx d IIC	3
3.	Szűkítő idom KOR kettős roppantógyűrűs	SWAGELOK	768L-SS-12MM-1/2 768L-SS-12MM-1/2	-	-	½”-12mm ¼”-12mm	-	2 1
4.	1 utú tűszelep KOR kettős roppantógyűrűs	SWAGELOK	M-300-SS-L-R-12MM	-	-	12mm	-	6
5.	Csőkötő KOR kettős roppantógyűrűs	SWAGELOK	762L-SS-12MM	-	-	12mm	-	3
6.	Kondenz leválasztó	TURBO TEAM	-	-	-	12mm	-	3
7.	Impulzuscső	Centravis	KO36	-	-	12mm	-	3m
8.	Dual nyomáskapcsoló	Barksdale BETA	B2X../D2X.. W3-P808H-S2N…		IP65 IP65		EEx d IIC T6 EEx d IIC T6/T5	1

H-4934 Beregdaróc, Pf. 6, Tel: +36 45 470 041, Fax: +36 45 887 519, www.turboteam.hu, e-mail: ttmail@turbotearn.hu
Budaörsi telephely: +36 23 416 612 Algyői telephely: +36 62 800 303

XX7a) Villamos bekötés

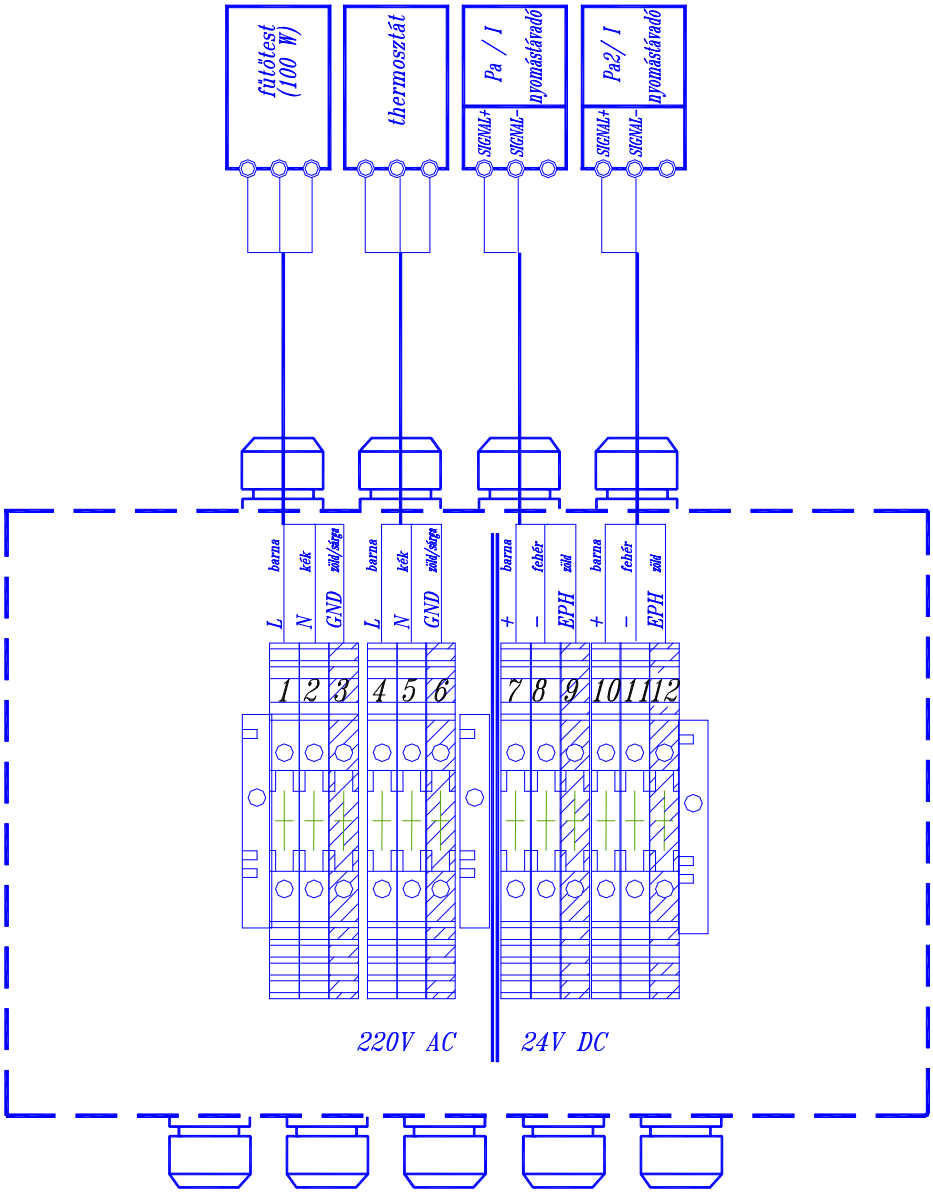

Szám	Megnevezés	Gyártó	Típus	Védettség	Méret	Gyárt. Sz.	Rb. kivitel	Db.
1.	Sorkapocsszekrény	Turbo Team.	HF-SdM -02	IP 67	160x260x90		EEx e II T4	1
2.	Kábelbevezető	CAPRI	ISO…	IP 54	M16 – M32		EEx e II	x
3.	Sorkapocs	Weidmüller	WDU 2,5	IP 54	2,5 mm^2		EEx e II	12
4	Sorkapocs	Weidmüller	WPE 4	IP 54	4 mm^2		EEx e II	1

H-4934 Beregdaróc, Pf. 6, Tel: +36 45 470 041, Fax: +36 45 887 519, www.turboteam.hu, e-mail: ttmail@turbotearn.hu
Budaörsi telephely: +36 23 416 612 Algyői telephely: +36 62 800 303

XX7b) Csőbekötés

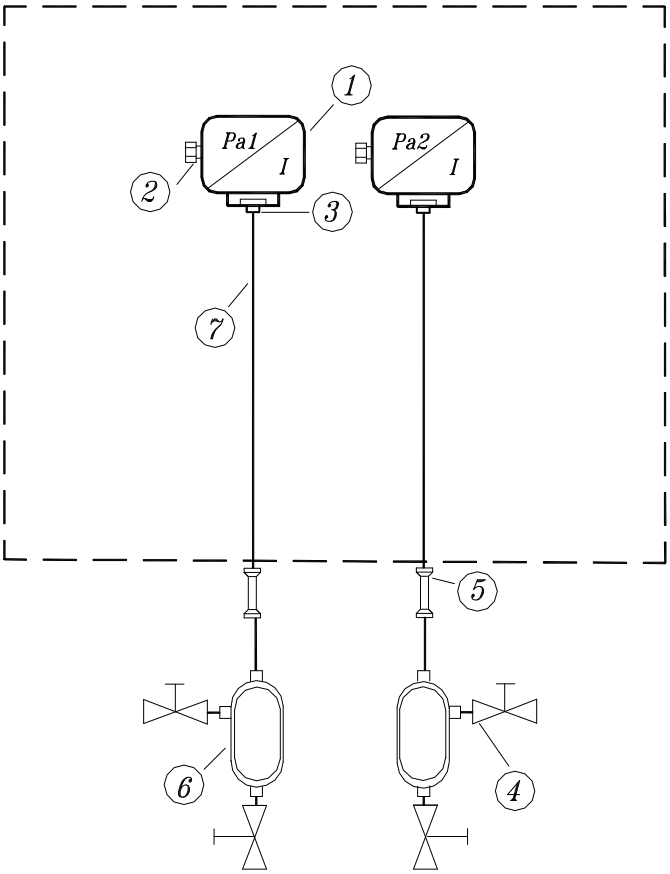

Szám	Megnevezés	Gyártó	Típus	Gyári szám	Vé-dettség	Méret	Rb. kivitel	Db.
1.	Intelligens nyomástávadó	Honeywell /Tex-Ga Emerson	ST3000 STA-140 2088		IP 66 IP 66		EEx d IIC T6 EEx d IIC T5	2
2.	Rb. tömszelence	Hargita Ferenc	HF-Td-27	-	IP 66	½” NPT	EEx d IIC	2
3.	Szűkítő idom KOR kettős roppantógyűrűs	SWAGELOK	768L-SS-12MM-1/2	-	-	½”-12mm	-	2
4.	1 utú tűszelep KOR kettős roppantógyűrűs	SWAGELOK	M-300-SS-L-R-12MM	-	-	12mm	-	4
5.	Csőkötő KOR kettős roppantógyűrűs	SWAGELOK	762L-SS-12MM	-	-	12mm	-	2
6.	Kondenz leválasztó	TURBO TEAM	-	-	-	12mm	-	2
7.	Impulzuscső	Centravis	KO36	-	-	12mm	-	2m

H-4934 Beregdaróc, Pf. 6, Tel: +36 45 470 041, Fax: +36 45 887 519, www.turboteam.hu, e-mail: ttmail@turbotearn.hu
Budaörsi telephely: +36 23 416 612 Algyői telephely: +36 62 800 303

X9Xa) Villamos bekötés

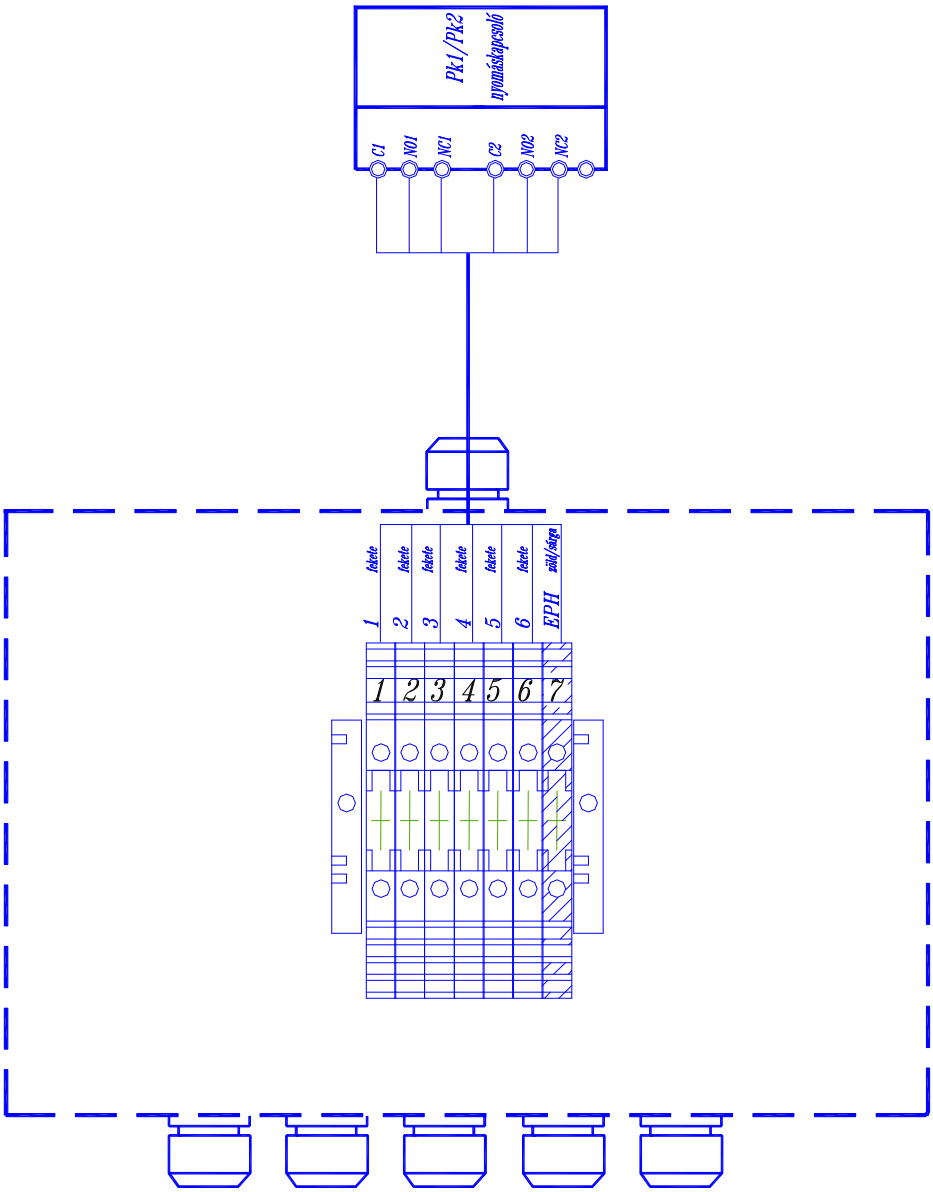

Szám	Megnevezés	Gyártó	Típus	Védettség	Méret	Gyári sz.	Rb. kivitel	Db.
1.	Sorkapocsszekrény	Turbo Team.	HF-SdM -02	IP 67	160x260x90		EEx e II T4	1
2.	Kábelbevezető	CAPRI	ISO…	IP 54	M16 – M32		EEx e II	x
3.	Sorkapocs	Weidmüller	WDU 2,5	IP 54	2,5 mm		EEx e II	7
4	Sorkapocs	Weidmüller	WPE 4	IP 54	4 mm^2		EEx e II	1

H-4934 Beregdaróc, Pf. 6, Tel: +36 45 470 041, Fax: +36 45 887 519, www.turboteam.hu, e-mail: ttmail@turbotearn.hu
Budaörsi telephely: +36 23 416 612 Algyői telephely: +36 62 800 303

X9Xb) Csőbekötés

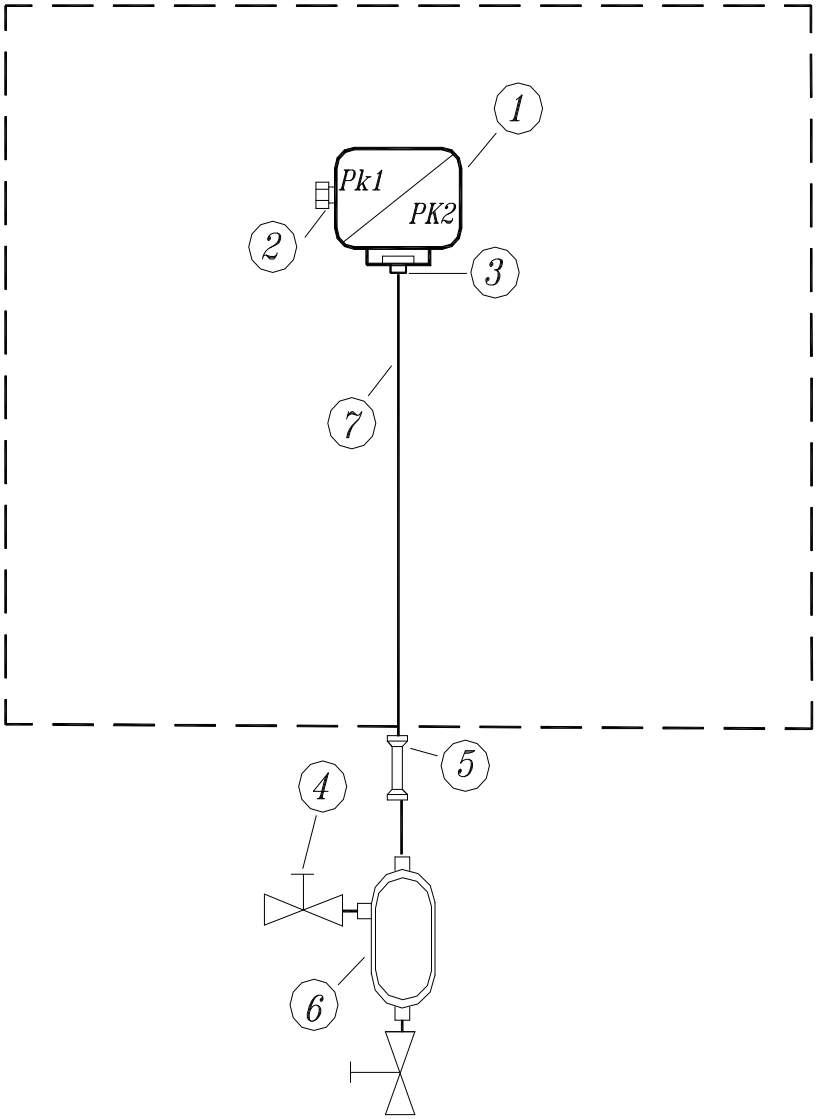

Szám	Megnevezés	Gyártó	Típus	Gyári szám	Vé-dettség	Méret	Rb. kivitel	Db.
1.	Dual nyomáskapcsoló	Barksdale Cella	B2X../ D2X.. MAVB..		IP 66 IP 66		EEx d IIC T6 EEx d IIC T6	1
2.	Rb. tömszelence	Hargita Ferenc	HF-TD-27	-	IP 66	½” NPT	EEx d IIC	1
3.	Szűkítő idom KOR kettős roppantógyűrűs	SWAGELOK	768L-SS-12MM-1/4	-		¼”-12mm	-	1
4.	1 utú tűszelep KOR kettős roppantógyűrűs	SWAGELOK	M-300-SS-L-R-12MM	-	-	12mm	-	2
5.	KOR kettős roppantógyűrűs csőkötő	SWAGELOK	762L-SS-12MM			12mm		1
6.	Kondenz leválasztó	TURBO TEAM	-	-	-	12mm	-	1
7.	Impulzuscső	Centravis	KO36	-	-	12mm	-	1m

H-4934 Beregdaróc, Pf. 6, Tel: +36 45 470 041, Fax: +36 45 887 519, www.turboteam.hu, e-mail: ttmail@turbotearn.hu
Budaörsi telephely: +36 23 416 612 Algyői telephely: +36 62 800 303

X5Xa) Villamos bekötés

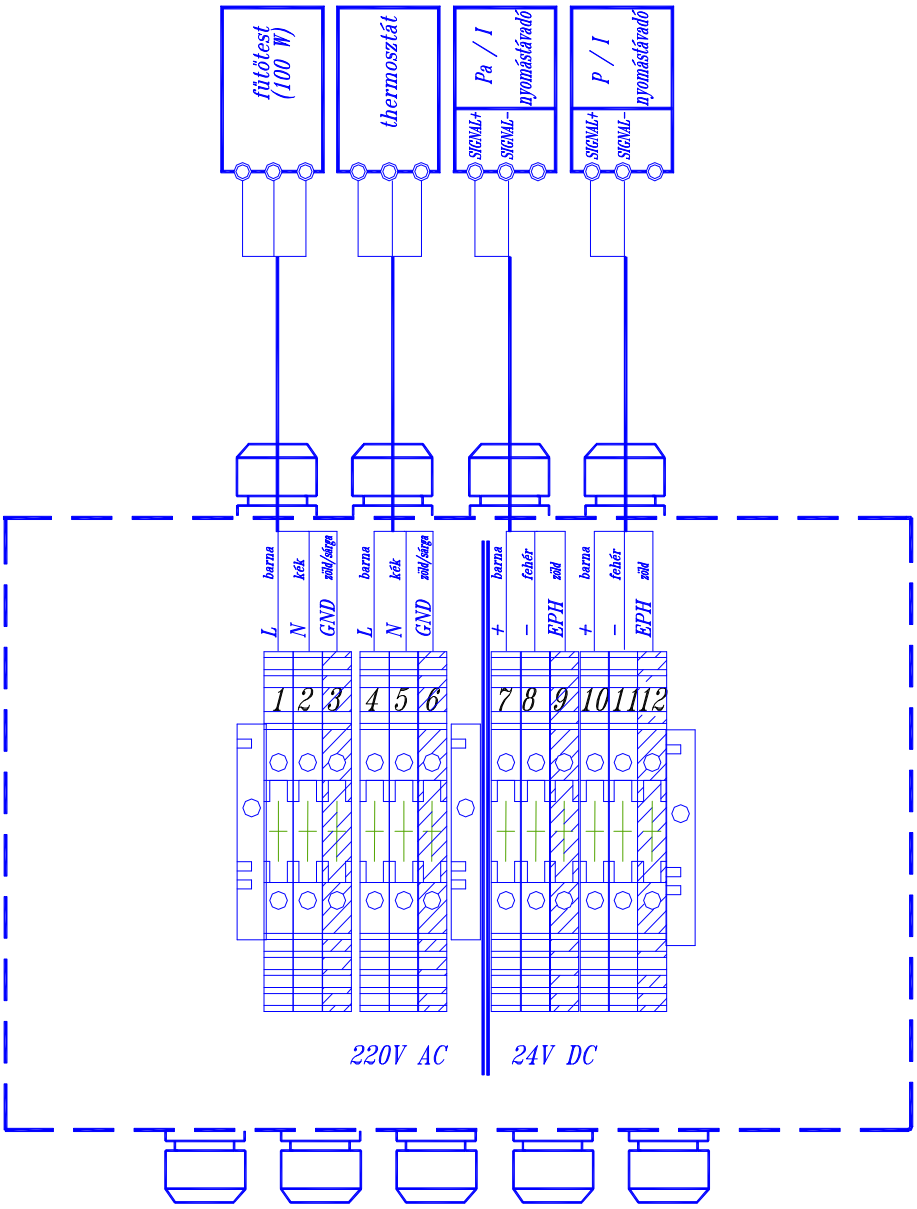

Szám	Megnevezés	Gyártó	Típus	Védettség	Méret	Gyári sz.	Rb. kivitel	Db.
1.	Sorkapocsszekrény	Turbo Team.	HF-SdM -02	IP 67	160x260x90		EEx e II T4	1
2.	Kábelbevezető	CAPRI	ISO…	IP 54	M16 – M32		EEx e II	X
3.	Sorkapocs	Weidmüller	WDU 2,5	IP 54	2,5 mm		EEx e II	12
4.	Sorkapocs	Weidmüller	WPE 4	IP 54	4 mm^2		EEx e II	1

H-4934 Beregdaróc, Pf. 6, Tel: +36 45 470 041, Fax: +36 45 887 519, www.turboteam.hu, e-mail: ttmail@turbotearn.hu
Budaörsi telephely: +36 23 416 612 Algyői telephely: +36 62 800 303

X5Xb) Csőbekötés

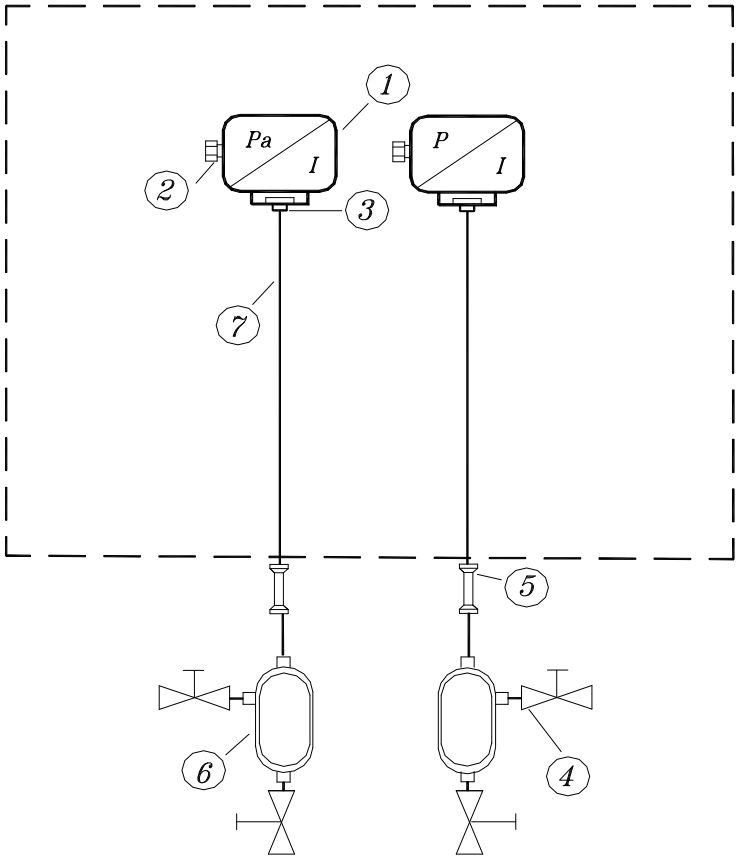

Szám	Megnevezés	Gyártó	Típus	Gyári szám	Vé-dettség	Méret	Rb. kivitel	Db.
1.	Intelligens nyomástávadó	Honeywell /Tex-Ga Emerson	ST3000 STA-140 STG-170 2088,3051C,3051S 1C		IP 66 IP 66		EEx d IIC T6 EEx d IIC T5	1 1
2.	Rb. tömszelence	Hargita Ferenc	HF-Td-27	-	IP 66	½” NPT	EEx d IIC	2
3.	Szűkítő idom KOR kettős roppantógyűrűs	SWAGELOK	768L-SS-12MM-1/2	-	-	½”-12mm	-	2
4.	1 utú tűszelep KOR kettős roppantógyűrűs	SWAGELOK	M-300-SS-L-R-12MM	-	-	12mm	-	4
5.	Csőkötő KOR kettős roppantógyűrűs	SWAGELOK	762L-SS-12MM	-	-	12mm	-	2
6.	Kondenz leválasztó	TURBO TEAM	-	-	-	12mm	-	2
7.	Impulzuscső	Centravis	KO36	-	-	12mm	-	2m

H-4934 Beregdaróc, Pf. 6, Tel: +36 45 470 041, Fax: +36 45 887 519, www.turboteam.hu, e-mail: ttmail@turbotearn.hu
Budaörsi telephely: +36 23 416 612 Algyői telephely: +36 62 800 303

X0Xa) Villamos bekötés

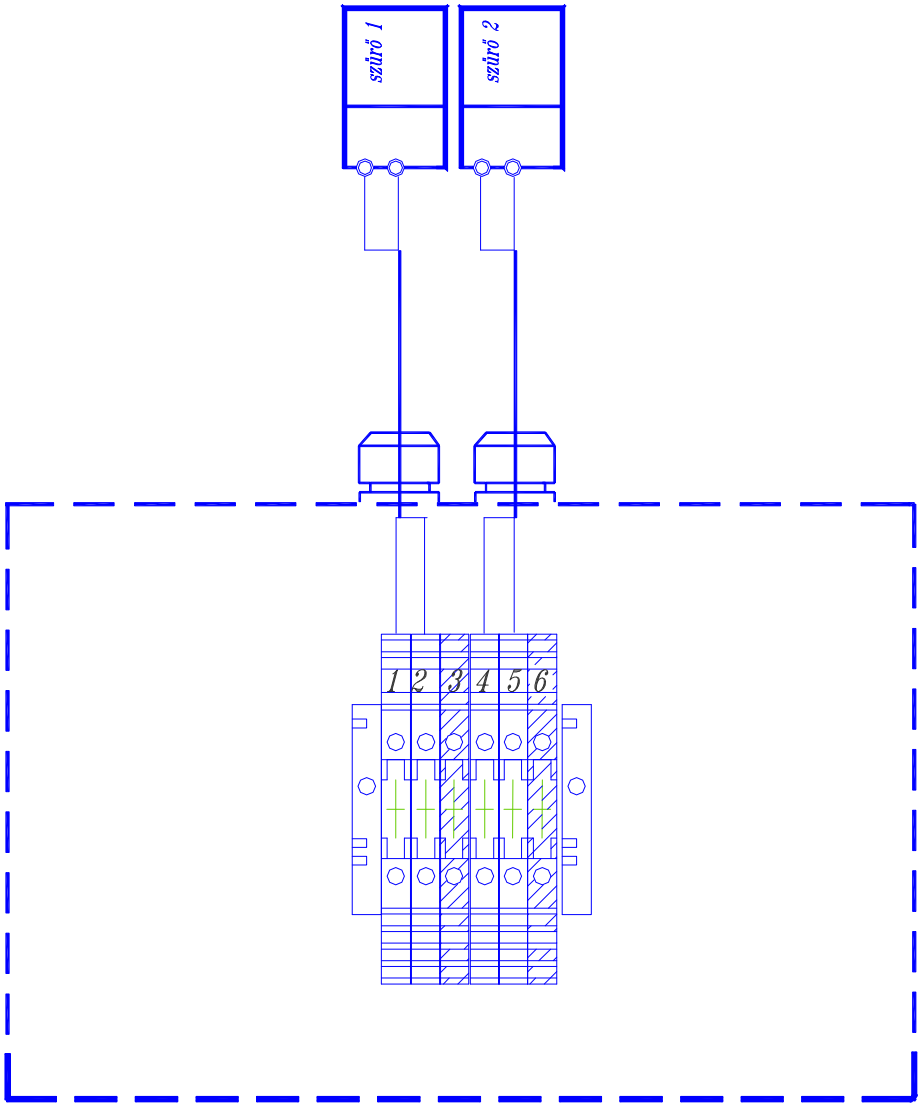

Szám	Megnevezés	Gyártó	Típus	Védettség	Méret	Gyárt. Sz.	Rb. kivitel	Db.
1.	Sorkapocsszekrény	Turbo Team.	HF-SdM -02	IP 67	160x260x90		EEx e II T4	1
2.	Kábelbevezető	CAPRI	ISO…	IP 54	M16 – M32		EEx e II	x
3.	Sorkapocs	Weidmüller	WDU 2,5	IP 54	2,5 mm^2		EEx e II	6
4	Sorkapocs	Weidmüller	WPE 4	IP 54	4 mm^2		EEx e II	1

H-4934 Beregdaróc, Pf. 6, Tel: +36 45 470 041, Fax: +36 45 887 519, www.turboteam.hu, e-mail: ttmail@turbotearn.hu
Budaörsi telephely: +36 23 416 612 Algyői telephely: +36 62 800 303

X0Xb) Csőbekötés

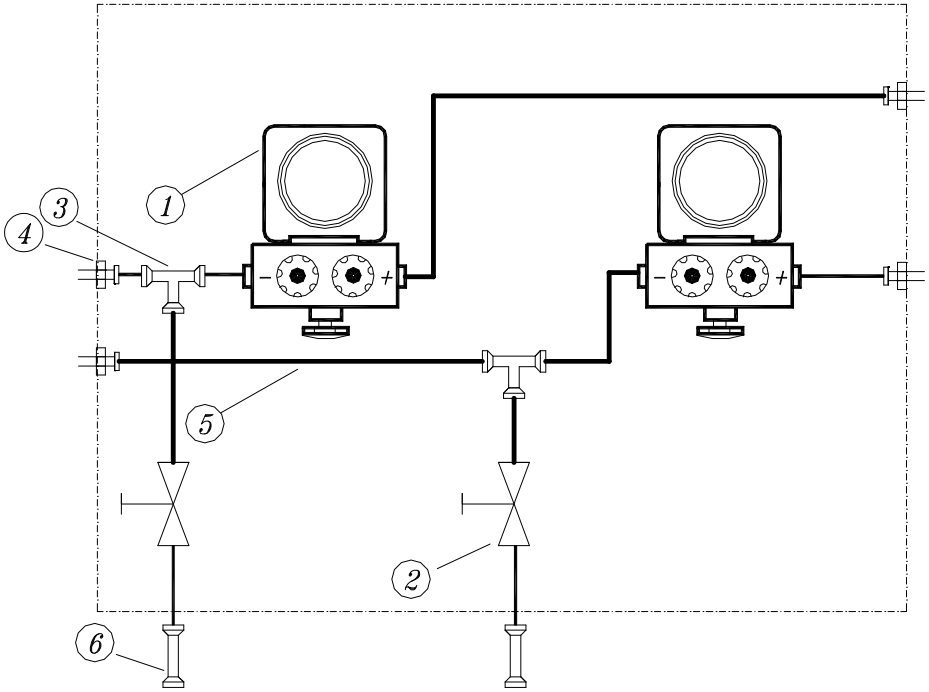

Szám	Megnevezés	Gyártó	Típus	Gyári szám	Vé-dettség	Méret	Rb. kivitel	Db.
1.	dP szűrő	TARTARINI	PG - 600					2
2.	1 utú tűszelep KOR kettős roppantógyűrűs	SWAGELOK	M-300-SS-L-R-12MM	-	-	12mm	-	2
3.	„T” idom KOR kettős roppantógyűrűs	SWAGELOK	764L-SS-12MM	-	-	12mm	-	1
4.	Fali átvezetőidom KOR kettős roppantógyűrűs	SWAGELOK	774L-SS-12MM	-	-	12mm	-	3
5.	Impulzuscső	Centravis	KO36	-	-	12mm	-	1m
6	KOR kettős roppantógyűrűs csőkötő	SWAGELOK	762L-SS-12MM			12mm		2

H-4934 Beregdaróc, Pf. 6, Tel: +36 45 470 041, Fax: +36 45 887 519, www.turboteam.hu, e-mail: ttmail@turbotearn.hu
Budaörsi telephely: +36 23 416 612 Algyői telephely: +36 62 800 303

XX1a) Villamos bekötés

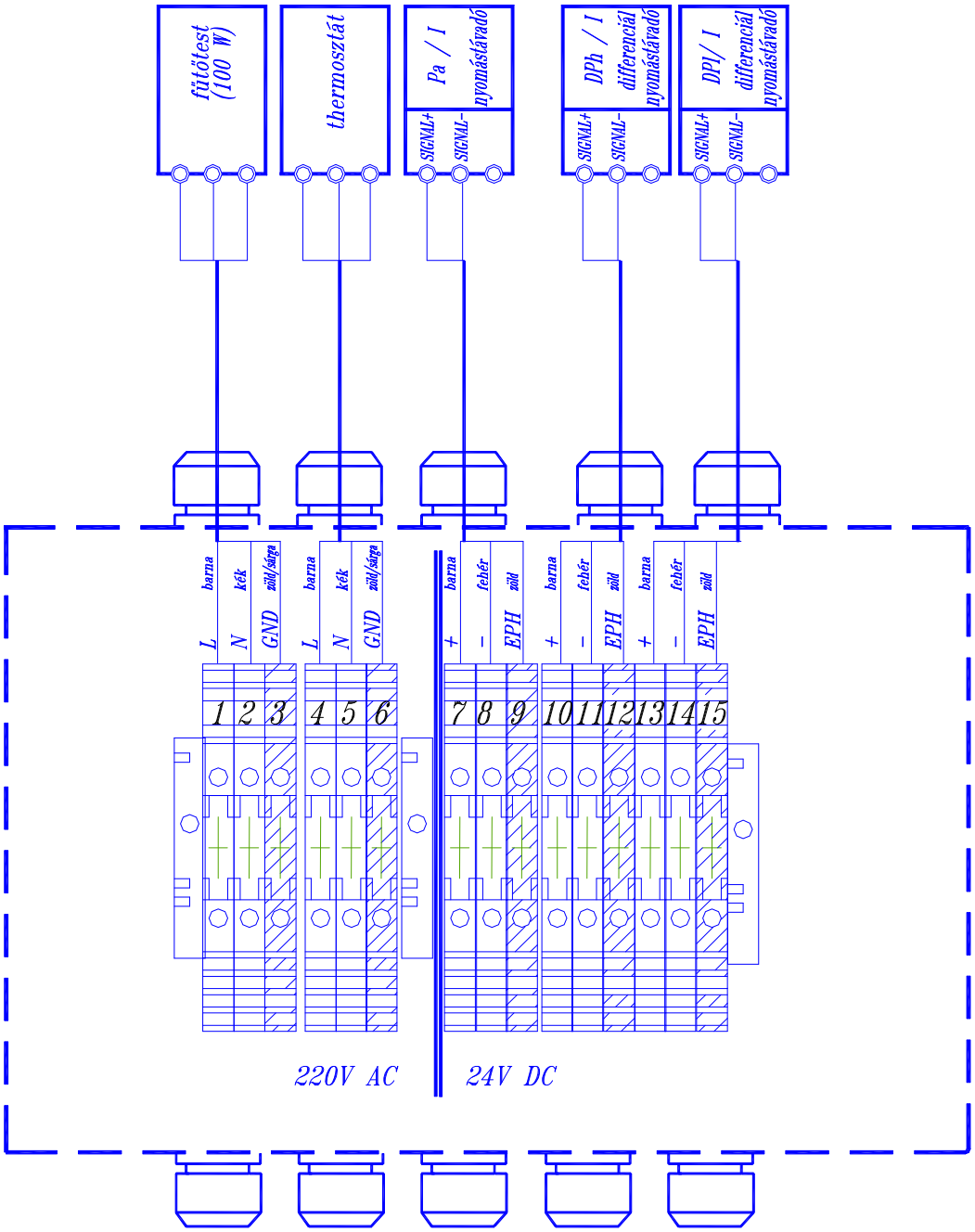

Szám	Megnevezés	Gyártó	Típus	Védettség	Méret	Gyárt. Sz.	Rb. kivitel	Db.
1.	Sorkapocsszekrény	Turbo Team.	HF-SdM -02	IP 67	160x260x90		EEx e II T4	1
2.	Kábelbevezető	CAPRI	ISO…	IP 54	M16 – M32		EEx e II	x
3.	Sorkapocs	Weidmüller	WDU 2,5	IP 54	2,5 mm^2		EEx e II	15
4	Sorkapocs	Weidmüller	WPE 4	IP 54	4 mm^2		EEx e II	1

H-4934 Beregdaróc, Pf. 6, Tel: +36 45 470 041, Fax: +36 45 887 519, www.turboteam.hu, e-mail: ttmail@turbotearn.hu
Budaörsi telephely: +36 23 416 612 Algyői telephely: +36 62 800 303

XX1b) Csőbekötés

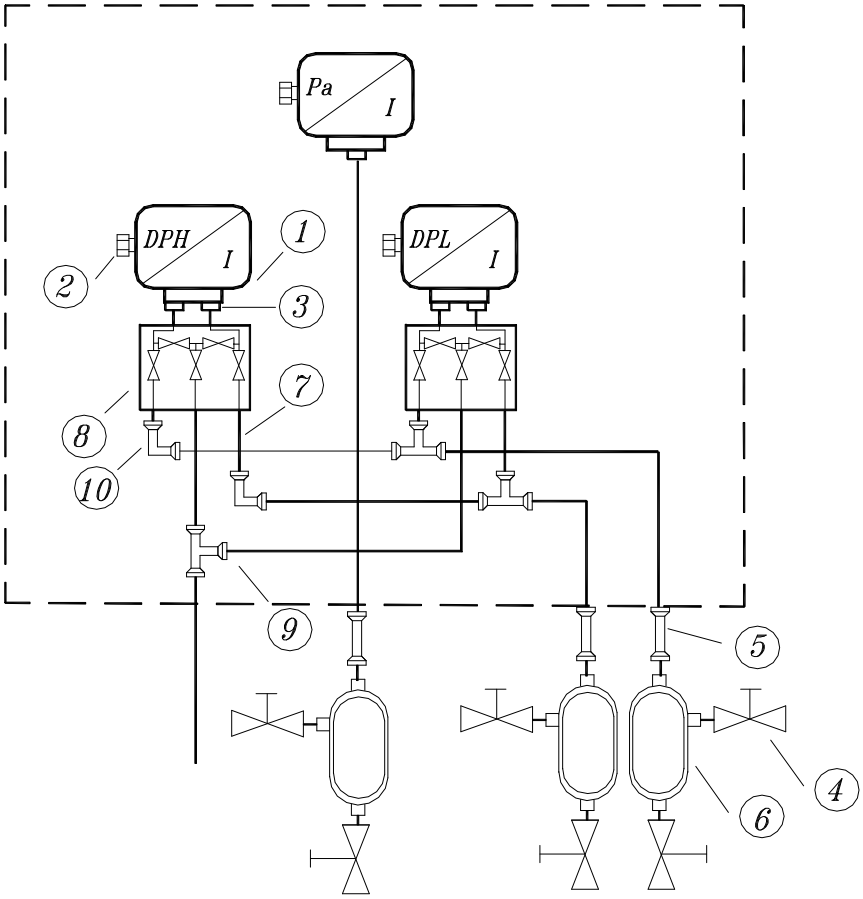

Szám	Megnevezés	Gyártó	Típus	Gyári szám	Védettség	Méret	Rb. kivitel	Db.
1.	Intelligens nyomás-,diff.nyomástávadó	Honeywell/Tex-Ga Emerson	ST3000 STA-140, ST3000 STD-120 2088../ 3051S1CD		IP 66		EEx d IIC T6	1 2
2.	Rb. tömszelence	Hargita Ferenc	HF-TD-27	-	IP 66	Pg-13.5	EEx d IIC	3
3.	Szűkítő idom KOR kettős roppantógyűrűs	SWAGELOK	768L-SS-12MM-1/2 768L-SS-12MM-1/4	-	-	½”-12mm ¼”-12mm	-	3 4
4.	1 utú tűszelep KOR kettős roppantógyűrűs	SWAGELOK	M-300-SS-L-R-12MM	-	-	12mm	-	6
5.	KOR kettős roppantógyűrűs csőkötő	SWAGELOK	762L-SS-12MM			12mm		3
6.	Kondenz leválasztó	Turbo Team	KO 36			12mm		3
7.	Impulzuscső	Centravis	KO36	-	-	12mm	-	4m
8.	5 utú tűszelep KOR kettős roppantógyűrűs	BADOTHERM	M5H SSH1 FFDD	-	-	12mm	-	2
9.	„T” idom KOR kettős roppantógyűrűs	SWAGELOK	764L-SS-12MM	-	-	12mm	-	3
7.	„L” idom KOR kettős roppantógyűrűs	SWAGELOK	763L-SS-12MM	-	-	12mm	-	2

H-4934 Beregdaróc, Pf. 6, Tel: +36 45 470 041, Fax: +36 45 887 519, www.turboteam.hu, e-mail: ttmail@turbotearn.hu
Budaörsi telephely: +36 23 416 612 Algyői telephely: +36 62 800 303

XX2a) Villamos bekötés

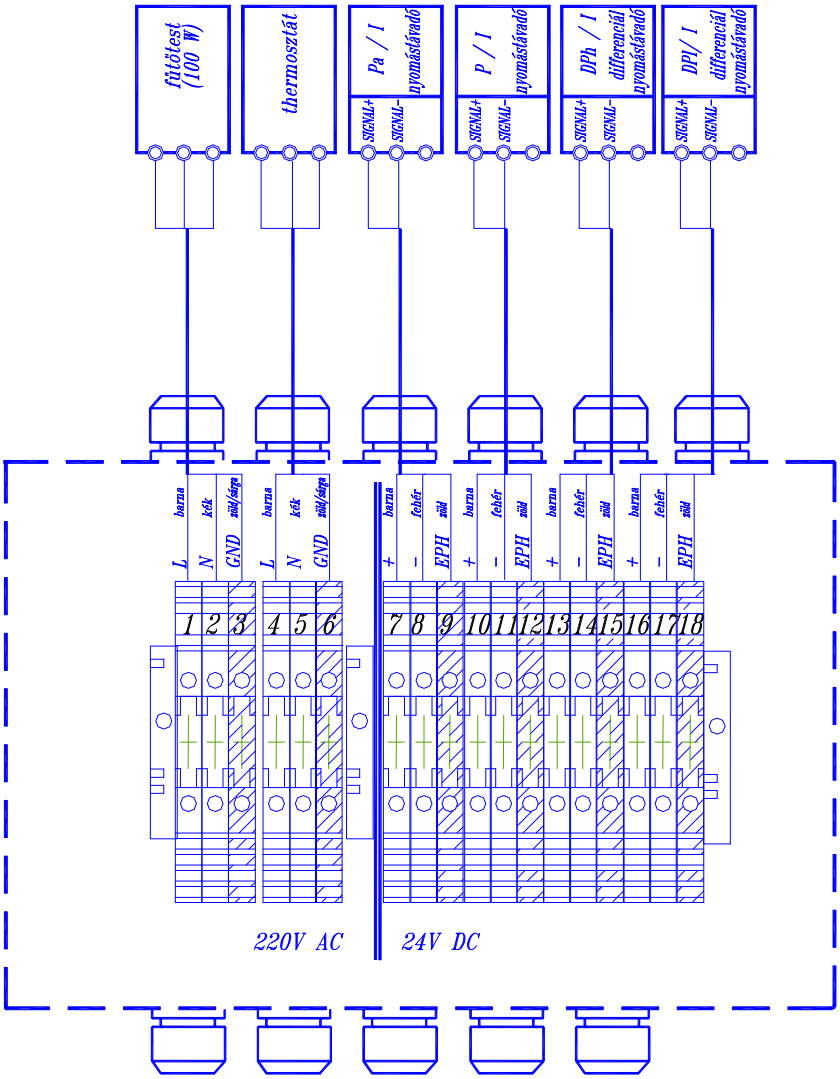

Szám	Megnevezés	Gyártó	Típus	Védettség	Méret	Gyárt. Sz.	Rb. kivitel	Db.
1.	Sorkapocsszekrény	Turbo Team.	HF-SdM -02	IP 67	160x260x90		EEx e II T4	1
2.	Kábelbevezető	CAPRI	ISO…	IP 54	M16 – M32		EEx e II	x
3.	Sorkapocs	Weidmüller	WDU 2,5	IP 54	2,5 mm^2		EEx e II	15
4	Sorkapocs	Weidmüller	WPE 4	IP 54	4 mm^2		EEx e II	1

H-4934 Beregdaróc, Pf. 6, Tel: +36 45 470 041, Fax: +36 45 887 519, www.turboteam.hu, e-mail: ttmail@turbotearn.hu
Budaörsi telephely: +36 23 416 612 Algyői telephely: +36 62 800 303

XX2b) Csőbekötés

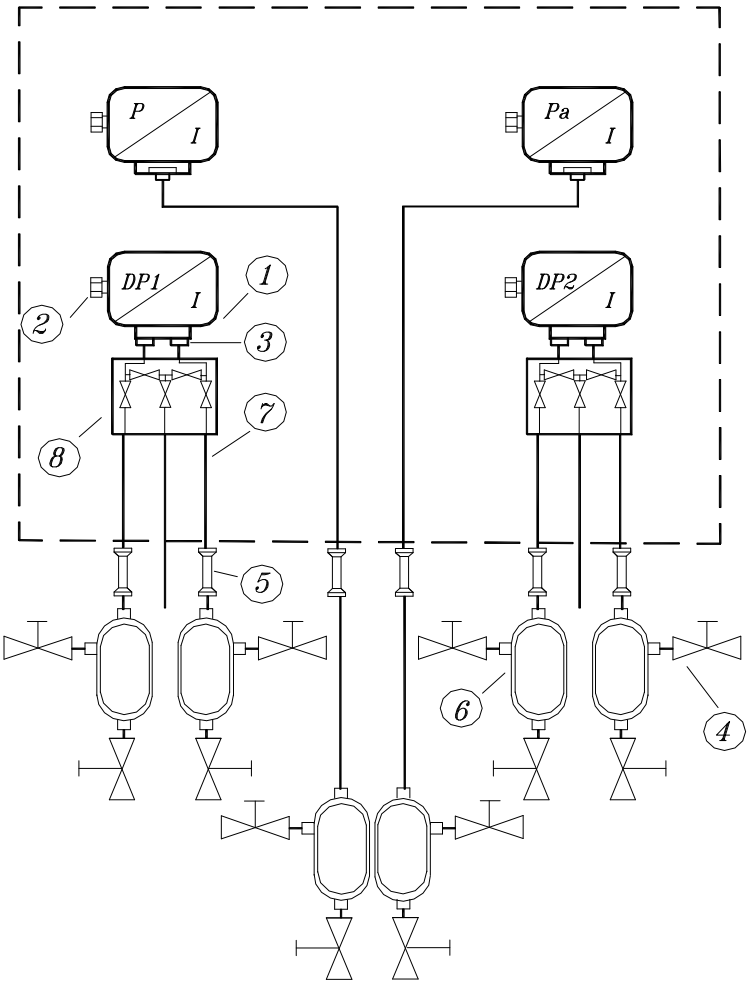

Szám	Megnevezés	Gyártó	Típus	Gyári szám	Vé-dettség	Méret	Rb. kivitel	Db.
1.	Intelligens nyomás-,diff.nyomástávadó	Honeywell/Tex-Ga Emerson	ST3000 STA-140, ST3000 STG-170 ST3000 STD-120 2088../3051C/ 3051S1CD		IP 66		EEx d IIC T6	1 1 2
2.	Rb. tömszelence	Hargita Ferenc	HF-TD-27	-	IP 66	Pg-13.5	EEx d IIC	4
3.	Szűkítő idom KOR kettős roppantógyűrűs	SWAGELOK	768L-SS-12MM-1/2 768L-SS-12MM-1/4	-	-	½”-12mm ¼”-12mm	-	6 2
4.	1 utú tűszelep KOR kettős roppantógyűrűs	SWAGELOK	M-300-SS-L-R-12MM	-	-	12mm	-	12
5.	KOR kettős roppantógyűrűs csőkötő	SWAGELOK	762L-SS-12MM			12mm		6
6.	Kondenz leválasztó	Turbo Team	KO 36			12mm		6
7.	Impulzuscső	Centravis	KO36	-	-	12mm	-	6m
8.	5 utú tűszelep KOR kettős roppantógyűrűs	BADOTHERM	M5H SSH1 FFDD	-	-	12mm	-	2

H-4934 Beregdaróc, Pf. 6, Tel: +36 45 470 041, Fax: +36 45 887 519, www.turboteam.hu, e-mail: ttmail@turbotearn.hu
Budaörsi telephely: +36 23 416 612 Algyői telephely: +36 62 800 303

XX4a) Villamos bekötés

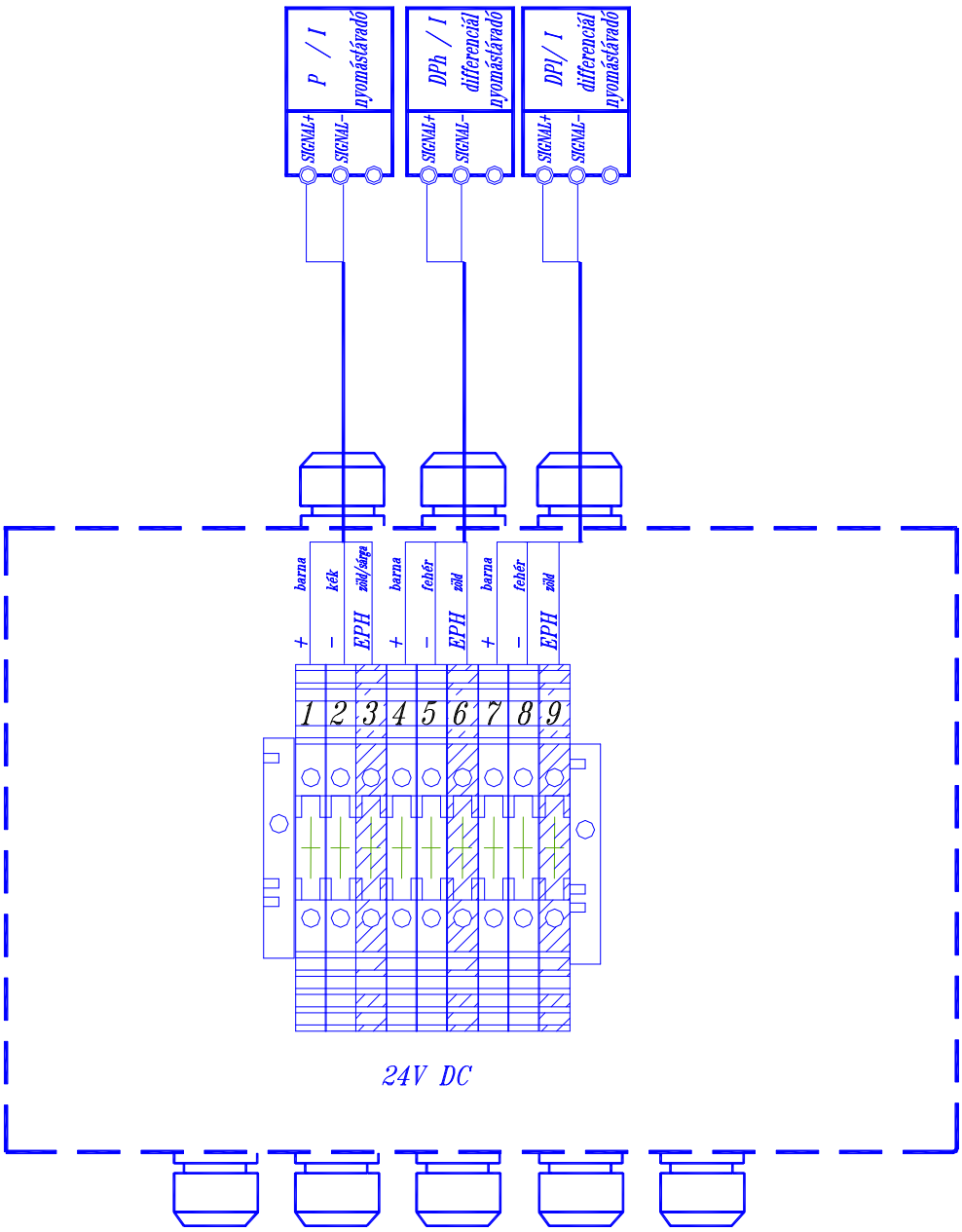

Szám	Megnevezés	Gyártó	Típus	Védettség	Méret	Gyárt. Sz.	Rb. kivitel	Db.
1.	Sorkapocsszekrény	Turbo Team.	HF-SdM -02	I 67	160x260x90		EEx e II T4	1
2.	Kábelbevezető	CAPRI	ISO…	IP 54	M16 – M32		EEx e II	x
3.	Sorkapocs	Weidmüller	WDU 2,5	IP 54	2,5 mm^2		EEx e II	15
4	Sorkapocs	Weidmüller	WPE 4	IP 54	4 mm^2		EEx e II	1

H-4934 Beregdaróc, Pf. 6, Tel: +36 45 470 041, Fax: +36 45 887 519, www.turboteam.hu, e-mail: ttmail@turbotearn.hu
Budaörsi telephely: +36 23 416 612 Algyői telephely: +36 62 800 303

XX4b) Csőbekötés

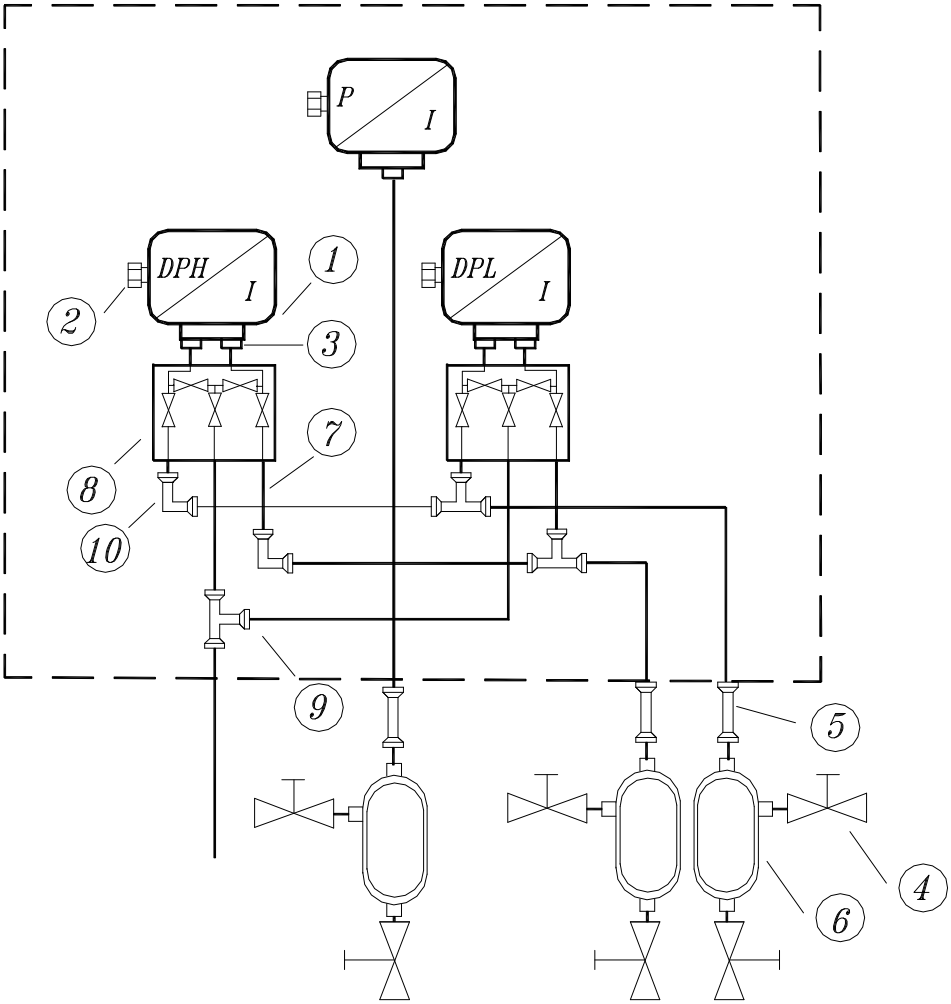

Szám	Megnevezés	Gyártó	Típus	Gyári szám	Vé-dettség	Méret	Rb. kivitel	Db.
1.	Intelligens nyomás-,diff.nyomástávadó	Honeywell/Tex-Ga Emerson	ST3000 STG-170, ST3000 STD-120 3051C../ 3051S1CD		IP 66		EEx d IIC T6	1 2
2.	Rb. tömszelence	Hargita Ferenc	HF-TD-27	-	IP 66	Pg-13.5	EEx d IIC	3
3.	Szűkítő idom KOR kettős roppantógyűrűs	SWAGELOK	768L-SS-12MM-1/2 768L-SS-12MM-1/4	-	-	½”-12mm ¼”-12mm	-	3 4
4.	1 utú tűszelep KOR kettős roppantógyűrűs	SWAGELOK	M-300-SS-L-R-12MM	-	-	12mm	-	6
5.	KOR kettős roppantógyűrűs csőkötő	SWAGELOK	762L-SS-12MM			12mm		3
6.	Kondenz leválasztó	Turbo Team	KO 36			12mm		3
7.	Impulzuscső	Centravis	KO36	-	-	12mm	-	4m
8.	5 utú tűszelep KOR kettős roppantógyűrűs	BADOTHERM	M5H SSH1 FFDD	-	-	12mm	-	2
9.	„T” idom KOR kettős roppantógyűrűs	SWAGELOK	764L-SS-12MM	-	-	12mm	-	3
7.	„L” idom KOR kettős roppantógyűrűs	SWAGELOK	763L-SS-12MM	-	-	12mm	-	2

H-4934 Beregdaróc, Pf. 6, Tel: +36 45 470 041, Fax: +36 45 887 519, www.turboteam.hu, e-mail: ttmail@turbotearn.hu
Budaörsi telephely: +36 23 416 612 Algyői telephely: +36 62 800 303

XX5a) Villamos bekötés

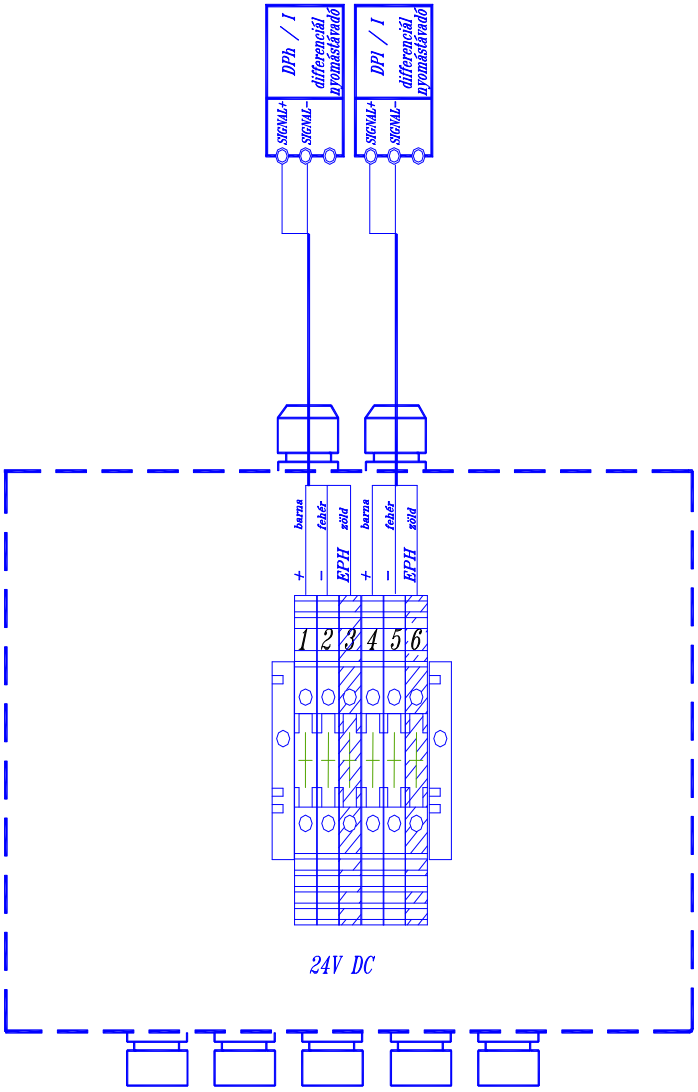

Szám	Megnevezés	Gyártó	Típus	Védettség	Méret	Gyárt. Sz.	Rb. kivitel	Db.
1.	Sorkapocsszekrény	Turbo Team.	HF-SdM -02	IP 67	160x260x90		EEx e II T4	1
2.	Kábelbevezető	CAPRI	ISO…	IP 54	M16 – M32		EEx e II	x
3.	Sorkapocs	Weidmüller	WDU 2,5	IP 54	2,5 mm^2		EEx e II	15
4	Sorkapocs	Weidmüller	WPE 4	IP 54	4 mm^2		EEx e II	1

H-4934 Beregdaróc, Pf. 6, Tel: +36 45 470 041, Fax: +36 45 887 519, www.turboteam.hu, e-mail: ttmail@turbotearn.hu
Budaörsi telephely: +36 23 416 612 Algyői telephely: +36 62 800 303

XX5b) Csőbekötés

Közös megtáplálás esetén

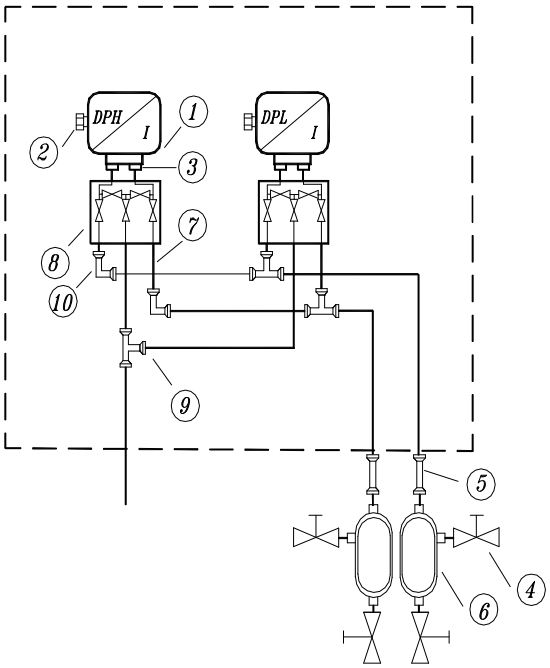

Külön megtáplálás esetén

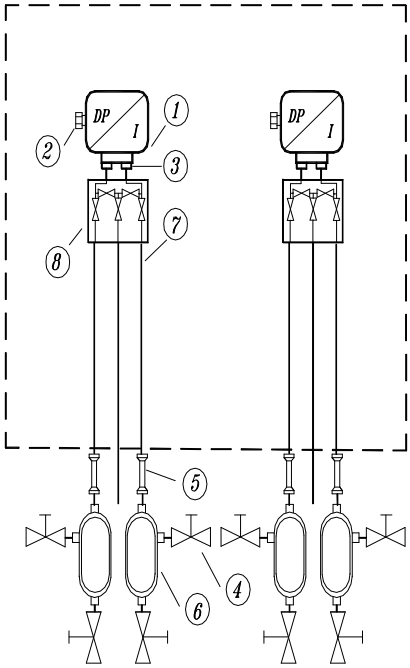

Szám	Megnevezés	Gyártó	Típus	Gyári szám	Védettség	Méret	Rb. kivitel	Db.
1.	Intelligens ,diff.nyomástávadó	Honeywell/Tex-Ga Emerson	, ST3000 STD-120 3051S1CD		IP 66		EEx d IIC T6	2
2.	Rb. tömszelence	Hargita Ferenc	HF-TD-27	-	IP 66	Pg-13.5	EEx d IIC	2
3.	Szűkítő idom KOR kettős roppantógyűrűs	SWAGELOK	768L-SS-12MM-1/2 768L-SS-12MM-1/4	-	-	½”-12mm ¼”-12mm	-	4 2
4.	1 utú tűszelep KOR kettős roppantógyűrűs	SWAGELOK	M-300-SS-L-R-12MM	-	-	12mm	-	4
5.	KOR kettős roppantógyűrűs csőkötő	SWAGELOK	762L-SS-12MM			12mm		2 4
6.	Kondenz leválasztó	Turbo Team	KO 36			12mm		2 4
7.	Impulzuscső	Centravis	KO36	-	-	12mm	-	4m
8.	5 utú tűszelep KOR kettős roppantógyűrűs	BADOTHERM	M5H SSH1 FFDD	-	-	12mm	-	2
9.	„T” idom KOR kettős roppantógyűrűs	SWAGELOK	764L-SS-12MM	-	-	12mm	-	3 1
7.	„L” idom KOR kettős roppantógyűrűs	SWAGELOK	763L-SS-12MM	-	-	12mm	-	2 0

H-4934 Beregdaróc, Pf. 6, Tel: +36 45 470 041, Fax: +36 45 887 519, www.turboteam.hu, e-mail: ttmail@turbotearn.hu
Budaörsi telephely: +36 23 416 612 Algyői telephely: +36 62 800 303

XX9a) Villamos bekötés

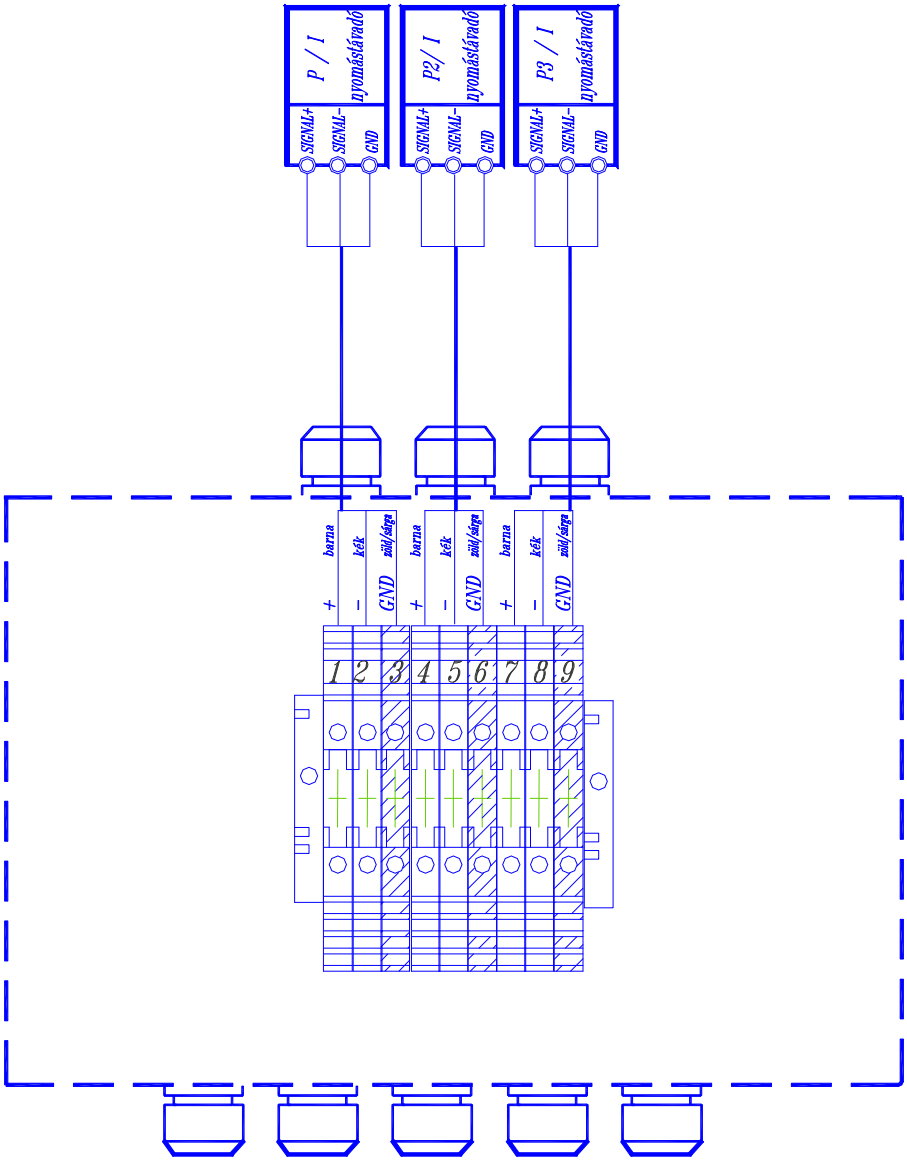

Szám	Megnevezés	Gyártó	Típus	Védettség	Méret	Gyárt. Sz.	Rb. kivitel	Db.
1.	Sorkapocsszekrény	Turbo Team.	HF-SdM -02	IP 67	160x260x90		EEx e II T4	1
2.	Kábelbevezető	CAPRI	ISO…	IP 54	M16 – M32		EEx e II	x
3.	Sorkapocs	Weidmüller	WDU 2,5	IP 54	2,5 mm^2		EEx e II	9
4	Sorkapocs	Weidmüller	WPE 4	IP 54	4 mm^2		EEx e II	1

H-4934 Beregdaróc, Pf. 6, Tel: +36 45 470 041, Fax: +36 45 887 519, www.turboteam.hu, e-mail: ttmail@turbotearn.hu
Budaörsi telephely: +36 23 416 612 Algyői telephely: +36 62 800 303

XX9b) Csőbekötés

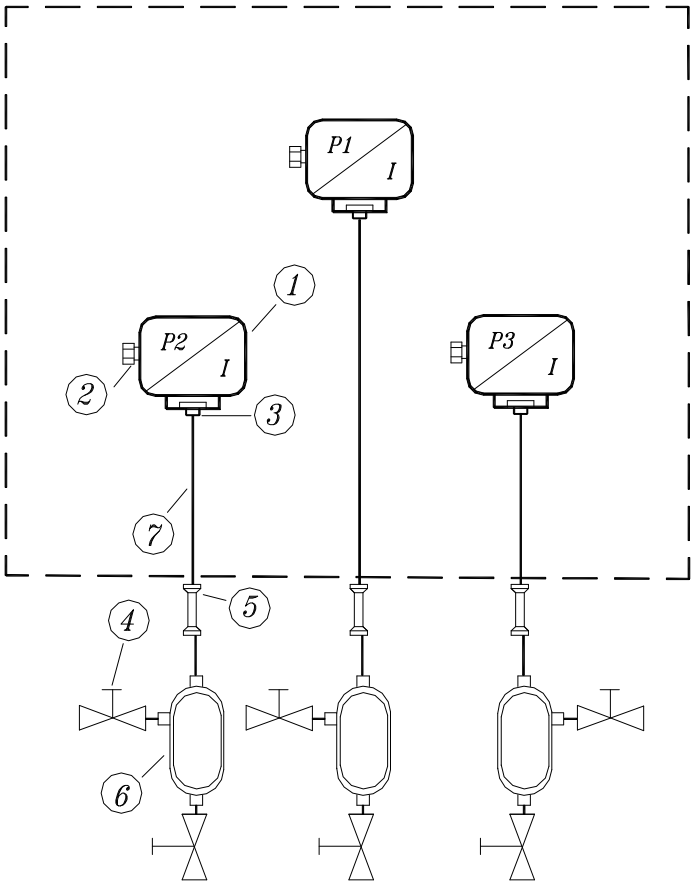

Szám	Megnevezés	Gyártó	Típus	Gyári szám	Vé-dettség	Méret	Rb. kivitel	Db.
1.	Intelligens nyomástávadó	Honeywell /Tex-Ga Emerson	ST3000 STG-170 3051/3051C		IP 66 IP 66		EEx d IIC T6 EEx d IIC T5	3
2.	Rb. tömszelence	Hargita Ferenc	HF-Td-27	-	IP 66	½” NPT	EEx d IIC	3
3.	Szűkítő idom KOR kettős roppantógyűrűs	SWAGELOK	768L-SS-12MM-1/2	-	-	½”-12mm	-	3
4.	1 utú tűszelep KOR kettős roppantógyűrűs	SWAGELOK	M-300-SS-L-R-12MM	-	-	12mm	-	6
5.	Csőkötő KOR kettős roppantógyűrűs	SWAGELOK	762L-SS-12MM	-	-	12mm	-	3
6.	Kondenz leválasztó	TURBO TEAM	-	-	-	12mm	-	3
7.	Impulzuscső	Centravis	KO36	-	-	12mm	-	3m

H-4934 Beregdaróc, Pf. 6, Tel: +36 45 470 041, Fax: +36 45 887 519, www.turboteam.hu, e-mail: ttmail@turbotearn.hu
Budaörsi telephely: +36 23 416 612 Algyői telephely: +36 62 800 303

XX8a) Villamos bekötés

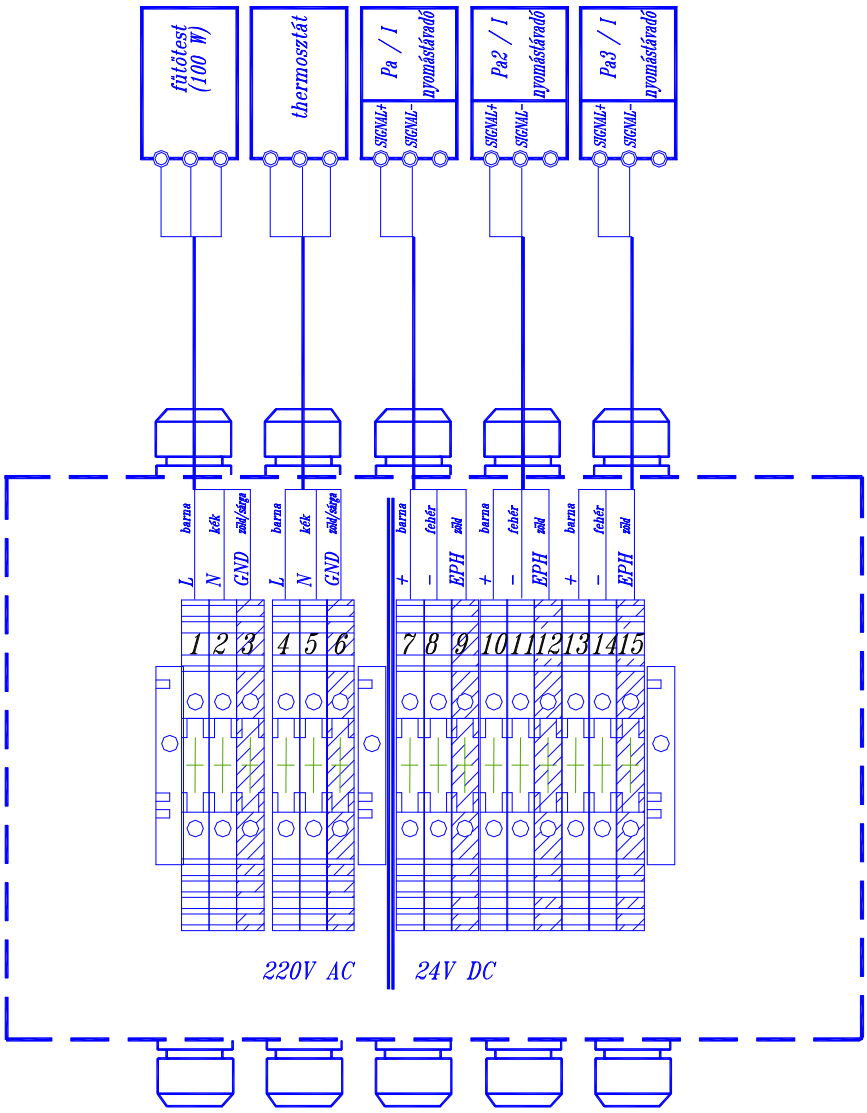

Szám	Megnevezés	Gyártó	Típus	Védettség	Méret	Gyárt. Sz.	Rb. kivitel	Db.
1.	Sorkapocsszekrény	Turbo Team.	HF-SdM -02	IP 67	160x260x90		EEx e II T4	1
2.	Kábelbevezető	CAPRI	ISO…	IP 54	M16 – M32		EEx e II	x
3.	Sorkapocs	Weidmüller	WDU 2,5	IP 54	2,5 mm^2		EEx e II	15
4	Sorkapocs	Weidmüller	WPE 4	IP 54	4 mm^2		EEx e II	1

H-4934 Beregdaróc, Pf. 6, Tel: +36 45 470 041, Fax: +36 45 887 519, www.turboteam.hu, e-mail: ttmail@turbotearn.hu
Budaörsi telephely: +36 23 416 612 Algyői telephely: +36 62 800 303

XX8b) Csőbekötés

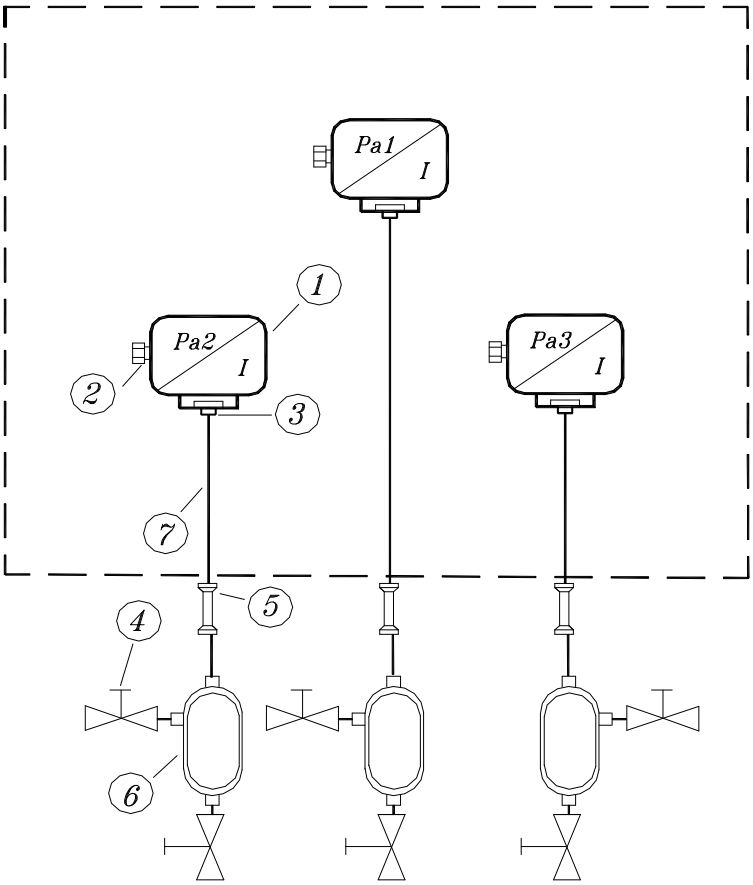

Szám	Megnevezés	Gyártó	Típus	Gyári szám	Vé-dettség	Méret	Rb. kivitel	Db.
1.	Intelligens nyomástávadó	Honeywell /Tex-Ga Emerson	ST3000 STA-140 2088		IP 66 IP 66		EEx d IIC T6 EEx d IIC T5	3
2.	Rb. tömszelence	Hargita Ferenc	HF-Td-27	-	IP 66	½” NPT	EEx d IIC	3
3.	Szűkítő idom KOR kettős roppantógyűrűs	SWAGELOK	768L-SS-12MM-1/2	-	-	½”-12mm	-	3
4.	1 utú tűszelep KOR kettős roppantógyűrűs	SWAGELOK	M-300-SS-L-R-12MM	-	-	12mm	-	6
5.	Csőkötő KOR kettős roppantógyűrűs	SWAGELOK	762L-SS-12MM	-	-	12mm	-	3
6.	Kondenz leválasztó	TURBO TEAM	-	-	-	12mm	-	3
7.	Impulzuscső	Centravis	KO36	-	-	12mm	-	3m

X14a) Villamos bekötés

H-4934 Beregdaróc, Pf. 6, Tel: +36 45 470 041, Fax: +36 45 887 519, www.turboteam.hu, e-mail: ttmail@turbotearn.hu
Budaörsi telephely: +36 23 416 612 Algyői telephely: +36 62 800 303

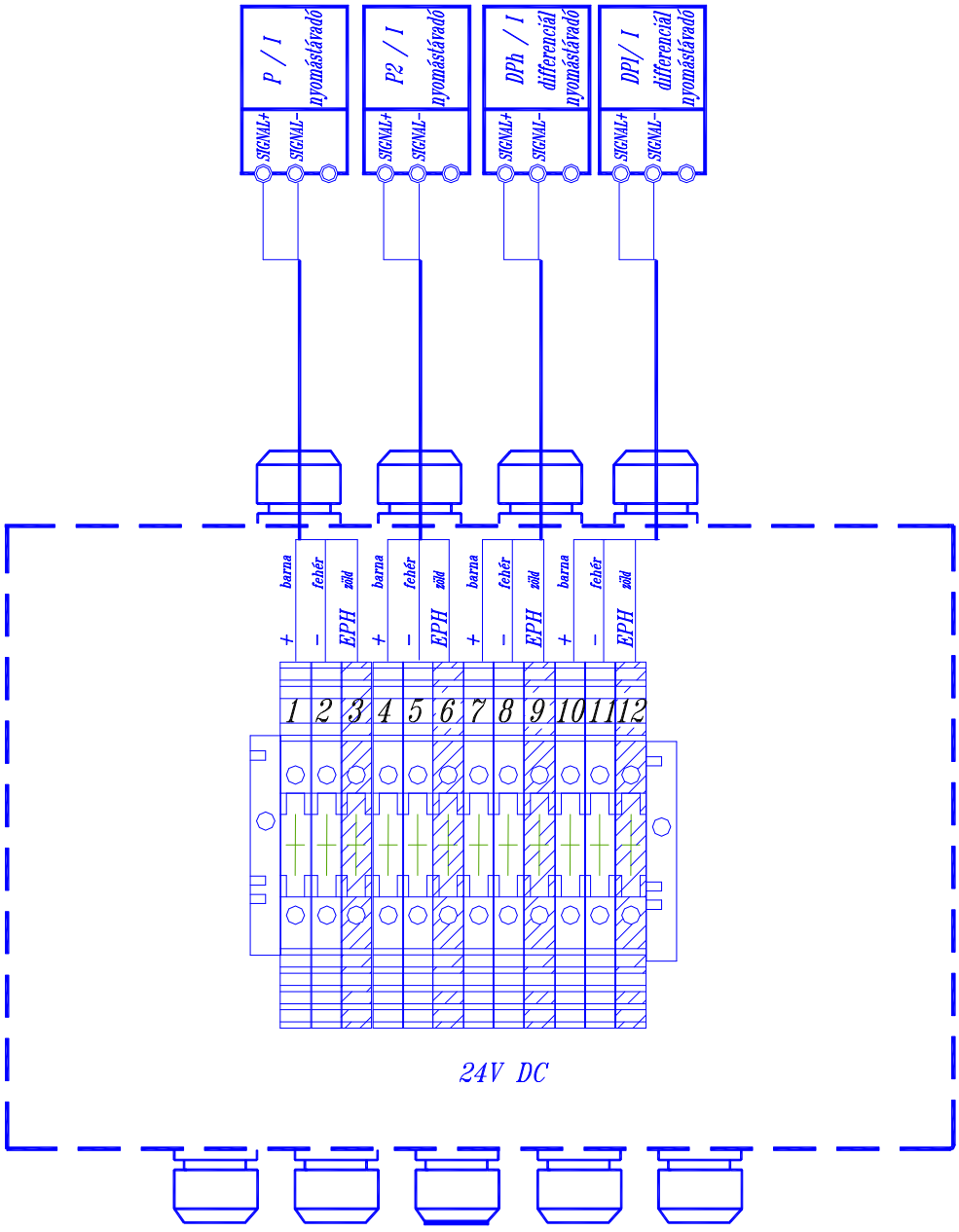

Szám	Megnevezés	Gyártó	Típus	Védettség	Méret	Gyárt. Sz.	Rb. kivitel	Db.
1.	Sorkapocsszekrény	Turbo Team.	HF-SdM -02	IP 67	160x260x90		EEx e II T4	1
2.	Kábelbevezető	CAPRI	ISO…	IP 54	M16 – M32		EEx e II	x
3.	Sorkapocs	Weidmüller	WDU 2,5	IP 54	2,5 mm^2		EEx e II	12
4	Sorkapocs	Weidmüller	WPE 4	IP 54	4 mm^2		EEx e II	1

H-4934 Beregdaróc, Pf. 6, Tel: +36 45 470 041, Fax: +36 45 887 519, www.turboteam.hu, e-mail: ttmail@turbotearn.hu
Budaörsi telephely: +36 23 416 612 Algyői telephely: +36 62 800 303

X14b) Csőbekötés

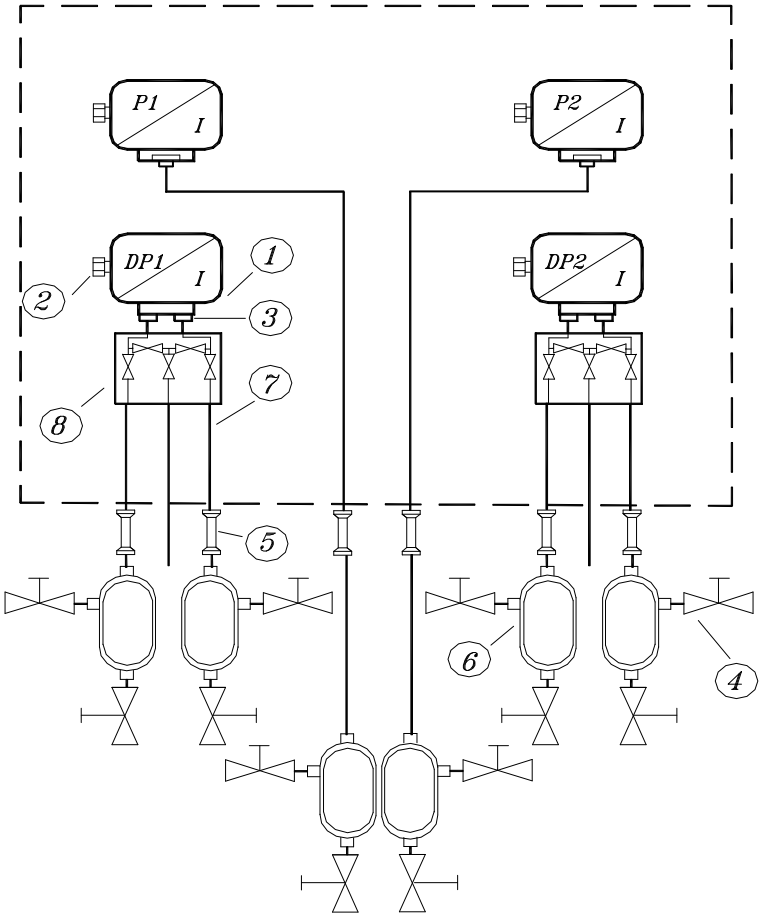

Szám	Megnevezés	Gyártó	Típus	Gyári szám	Védettség	Méret	Rb. kivitel	Db.
1.	Intelligens nyomás- ,diff.nyomástávadó	Honeywell/Tex-Ga Emerson	ST3000 STG-170, ST3000 STD-120 3051C../ 3051S1CD		IP 66		EEx d IIC T6	2 2
2.	Rb. tömszelence	Hargita Ferenc	HF-TD-27	-	IP 66	Pg-13.5	EEx d IIC	4
3.	Szűkítő idom KOR kettős roppantógyűrűs	SWAGELOK	768L-SS-12MM-1/2 768L-SS-12MM-1/4	-	-	½”-12mm ¼”-12mm	-	6 2
4.	1 utú tűszelep KOR kettős roppantógyűrűs	SWAGELOK	M-300-SS-L-R-12MM	-	-	12mm	-	12
5.	KOR kettős roppantógyűrűs csőkötő	SWAGELOK	762L-SS-12MM			12mm		6
6.	Kondenz leválasztó	Turbo Team	KO 36			12mm		6
7.	Impulzuscső	Centravis	KO36	-	-	12mm	-	6m
8.	5 utú tűszelep KOR kettős roppantógyűrűs	BADOTHERM	M5H SSH1 FFDD	-	-	12mm	-	2

H-4934 Beregdaróc, Pf. 6, Tel: +36 45 470 041, Fax: +36 45 887 519, www.turboteam.hu, e-mail: ttmail@turbotearn.hu
Budaörsi telephely: +36 23 416 612 Algyői telephely: +36 62 800 303

X17a) Villamos bekötés

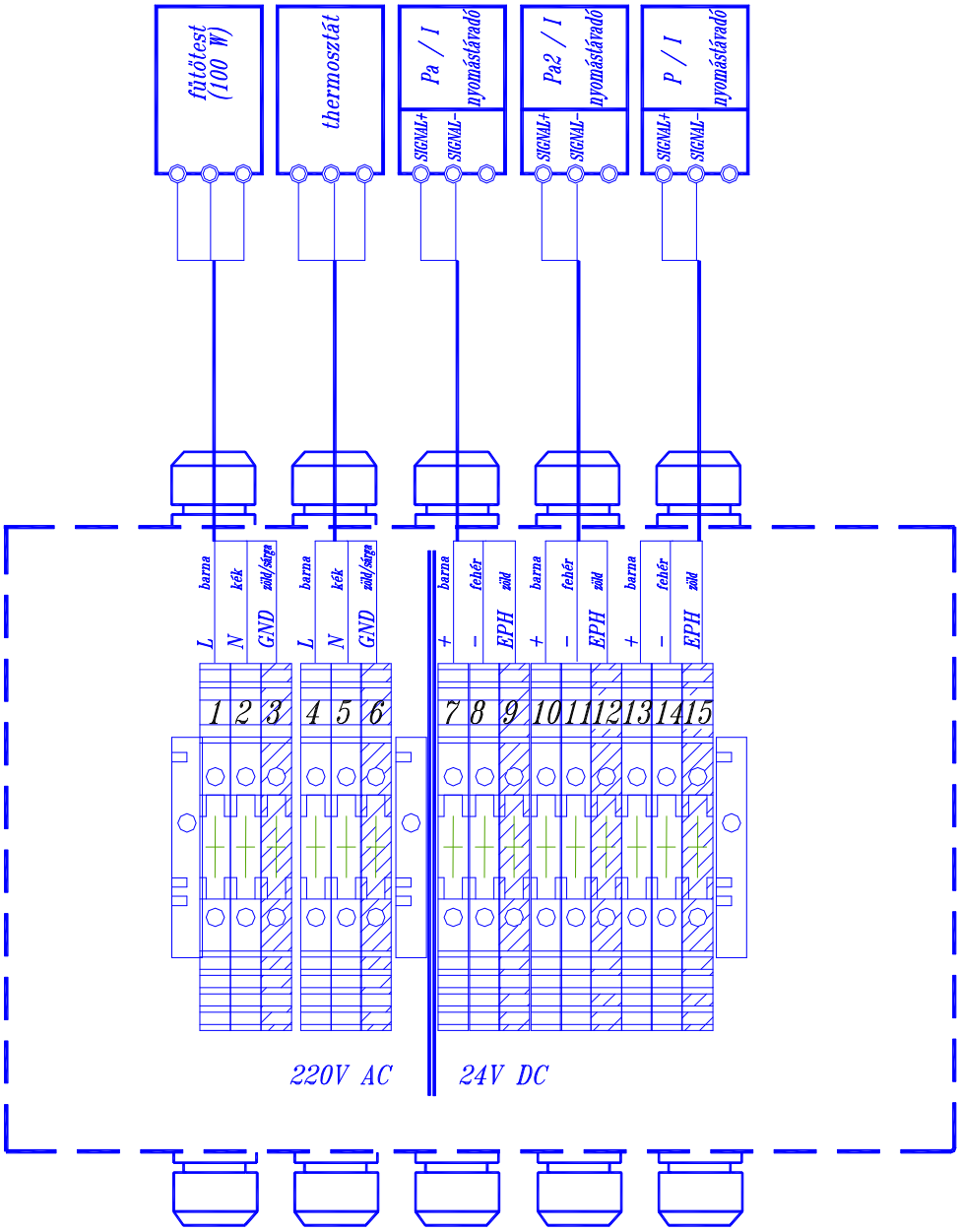

Szám	Megnevezés	Gyártó	Típus	Védettség	Méret	Gyári sz.	Rb. kivitel	Db.
1.	Sorkapocsszekrény	Turbo Team.	HF-SdM -02	IP 67	160x260x90		EEx e II T4	1
2.	Kábelbevezető	CAPRI	ISO…	IP 54	M16 – M32		EEx e II	X
3.	Sorkapocs	Weidmüller	WDU 2,5	IP 54	2,5 mm		EEx e II	15
4.	Sorkapocs	Weidmüller	WPE 4	IP 54	4 mm^2		EEx e II	1

H-4934 Beregdaróc, Pf. 6, Tel: +36 45 470 041, Fax: +36 45 887 519, www.turboteam.hu, e-mail: ttmail@turbotearn.hu
Budaörsi telephely: +36 23 416 612 Algyői telephely: +36 62 800 303

X17b) Csőbekötés

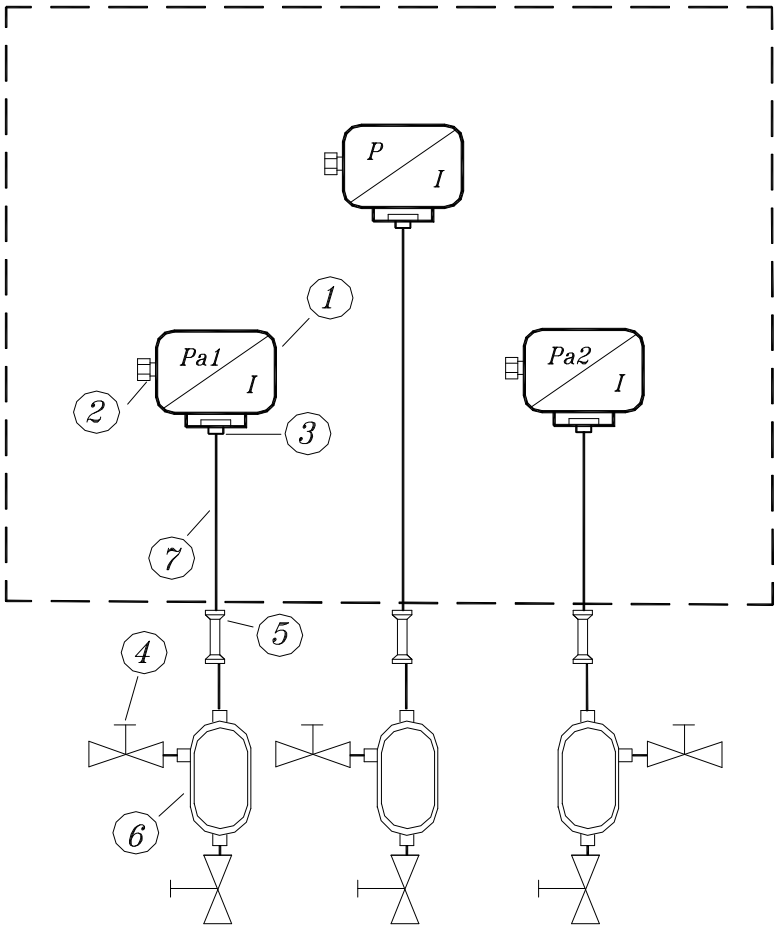

Szám	Megnevezés	Gyártó	Típus	Gyári szám	Vé-dettség	Méret	Rb. kivitel	Db.
1.	Intelligens nyomástávadó	Honeywell /Tex-Ga Emerson	ST3000 STA-140 STG-170 2088,3051C,3051S 1C		IP 66 IP 66		EEx d IIC T6 EEx d IIC T5	2 1
2.	Rb. tömszelence	Hargita Ferenc	HF-Td-27	-	IP 66	½” NPT	EEx d IIC	3
3.	Szűkítő idom KOR kettős roppantógyűrűs	SWAGELOK	768L-SS-12MM-1/2	-	-	½”-12mm	-	3
4.	1 utú tűszelep KOR kettős roppantógyűrűs	SWAGELOK	M-300-SS-L-R-12MM	-	-	12mm	-	6
5.	Csőkötő KOR kettős roppantógyűrűs	SWAGELOK	762L-SS-12MM	-	-	12mm	-	3
6.	Kondenz leválasztó	TURBO TEAM	-	-	-	12mm	-	3
7.	Impulzuscső	Centravis	KO36	-	-	12mm	-	3m

H-4934 Beregdaróc, Pf. 6, Tel: +36 45 470 041, Fax: +36 45 887 519, www.turboteam.hu, e-mail: ttmail@turbotearn.hu
Budaörsi telephely: +36 23 416 612 Algyői telephely: +36 62 800 303

X18a) Villamos bekötés

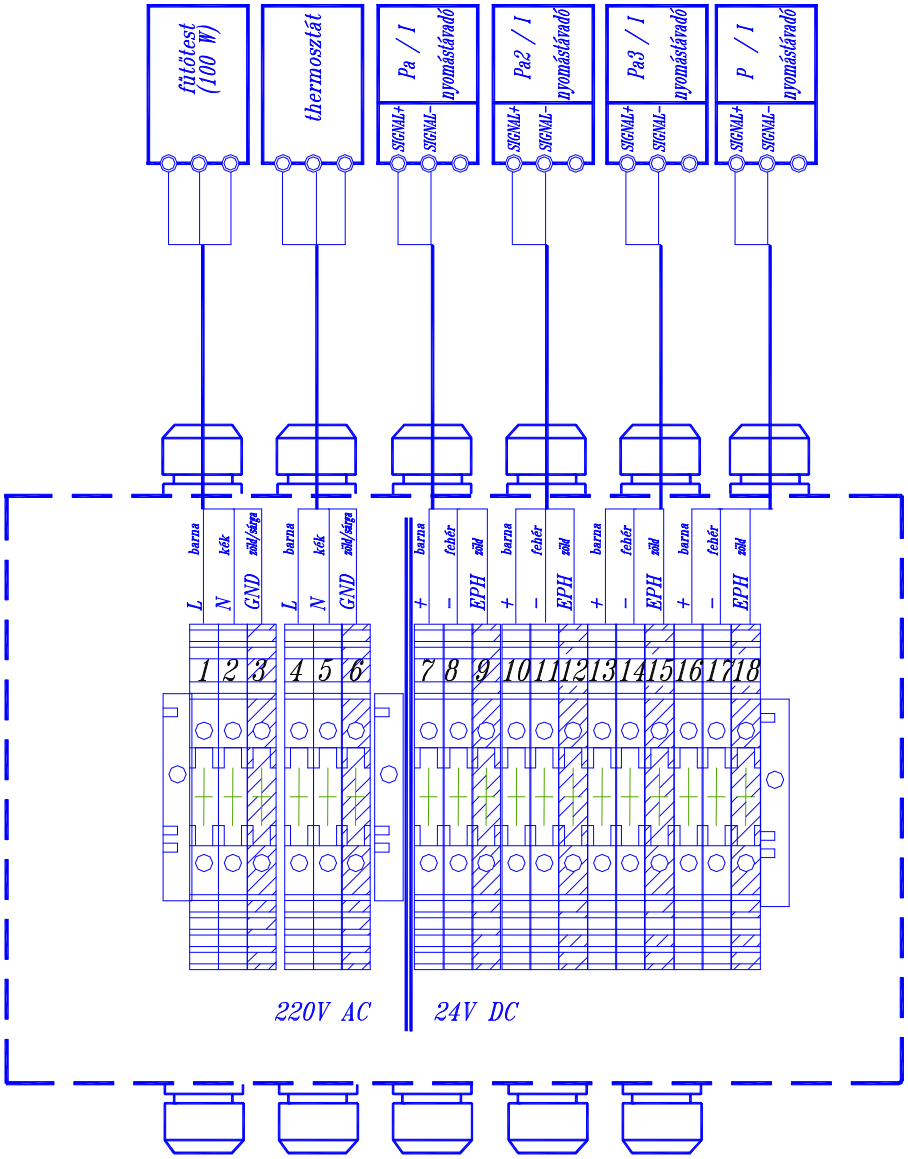

Szám	Megnevezés	Gyártó	Típus	Védettség	Méret	Gyári sz.	Rb. kivitel	Db.
1.	Sorkapocsszekrény	Turbo Team.	HF-SdM -02	IP 67	160x260x90		EEx e II T4	1
2.	Kábelbevezető	CAPRI	ISO…	IP 54	M16 – M32		EEx e II	X
3.	Sorkapocs	Weidmüller	WDU 2,5	IP 54	2,5 mm		EEx e II	18
4.	Sorkapocs	Weidmüller	WPE 4	IP 54	4 mm^2		EEx e II	1

H-4934 Beregdaróc, Pf. 6, Tel: +36 45 470 041, Fax: +36 45 887 519, www.turboteam.hu, e-mail: ttmail@turbotearn.hu
Budaörsi telephely: +36 23 416 612 Algyői telephely: +36 62 800 303

X18b) Csőbekötés

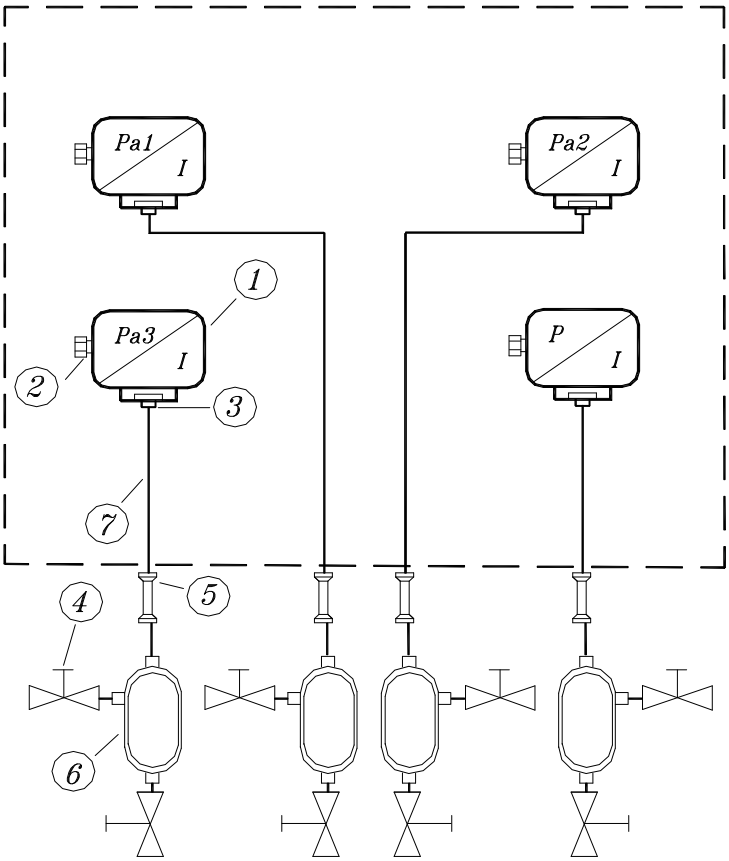

Szám	Megnevezés	Gyártó	Típus	Gyári szám	Vé-dettség	Méret	Rb. kivitel	Db.
1.	Intelligens nyomástávadó	Honeywell /Tex-Ga Emerson	ST3000 STA-140 STG-170 2088,3051C,3051S 1C		IP 66 IP 66		EEx d IIC T6 EEx d IIC T5	3 1
2.	Rb. tömszelence	Hargita Ferenc	HF-Td-27	-	IP 66	½” NPT	EEx d IIC	4
3.	Szűkítő idom KOR kettős roppantógyűrűs	SWAGELOK	768L-SS-12MM-1/2	-	-	½”-12mm	-	4
4.	1 utú tűszelep KOR kettős roppantógyűrűs	SWAGELOK	M-300-SS-L-R-12MM	-	-	12mm	-	8
5.	Csőkötő KOR kettős roppantógyűrűs	SWAGELOK	762L-SS-12MM	-	-	12mm	-	4
6.	Kondenz leválasztó	TURBO TEAM	-	-	-	12mm	-	4
7.	Impulzuscső	Centravis	KO36	-	-	12mm	-	4m

H-4934 Beregdaróc, Pf. 6, Tel: +36 45 470 041, Fax: +36 45 887 519, www.turboteam.hu, e-mail: ttmail@turbotearn.hu
Budaörsi telephely: +36 23 416 612 Algyői telephely: +36 62 800 303

X19a) Villamos bekötés

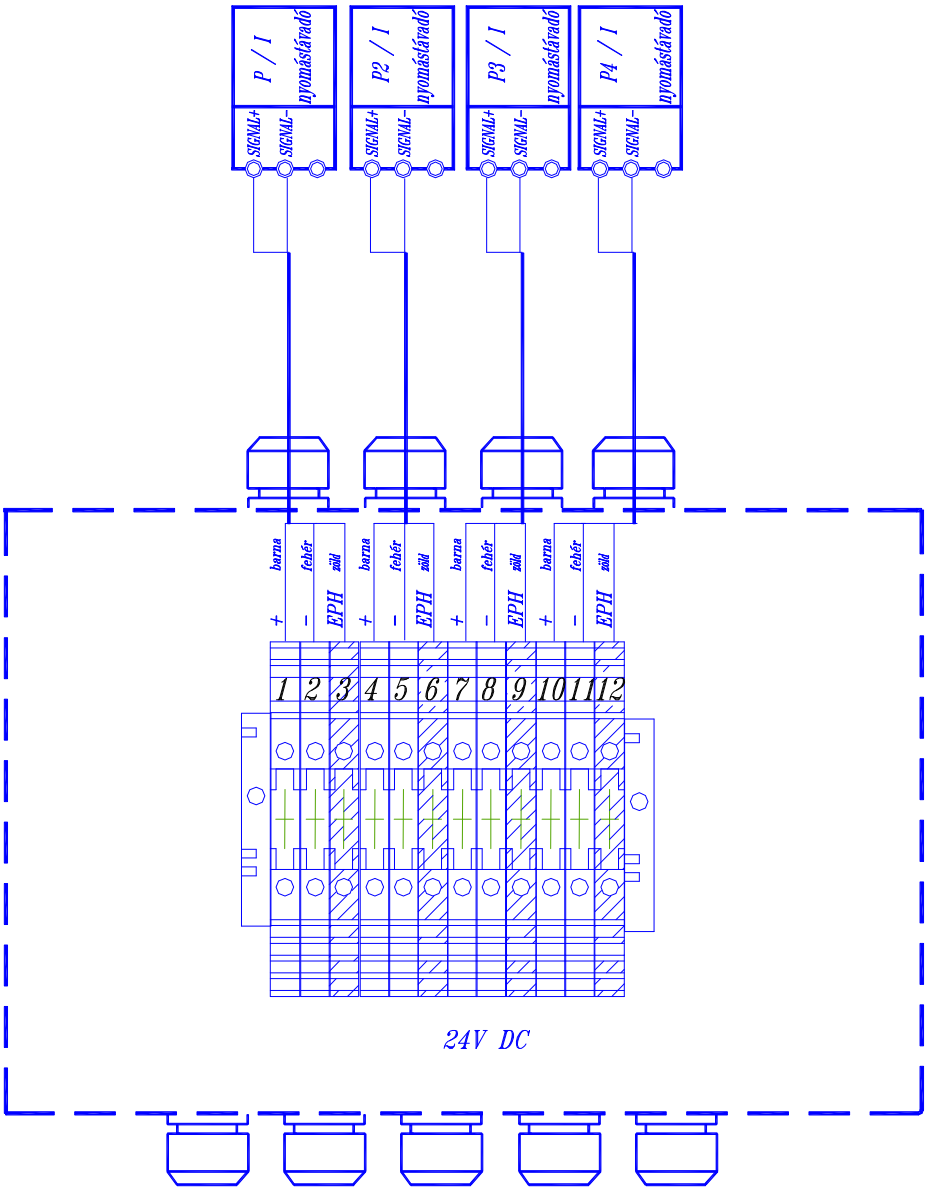

Szám	Megnevezés	Gyártó	Típus	Védettség	Méret	Gyárt. Sz.	Rb. kivitel	Db.
1.	Sorkapocsszekrény	Turbo Team.	HF-SdM -02	IP 67	160x260x90		EEx e II T4	1
2.	Kábelbevezető	CAPRI	ISO…	IP 54	M16 – M32		EEx e II	x
3.	Sorkapocs	Weidmüller	WDU 2,5	IP 54	2,5 mm^2		EEx e II	12
4	Sorkapocs	Weidmüller	WPE 4	IP 54	4 mm^2		EEx e II	1

H-4934 Beregdaróc, Pf. 6, Tel: +36 45 470 041, Fax: +36 45 887 519, www.turboteam.hu, e-mail: ttmail@turbotearn.hu
Budaörsi telephely: +36 23 416 612 Algyői telephely: +36 62 800 303

X19b) Csőbekötés

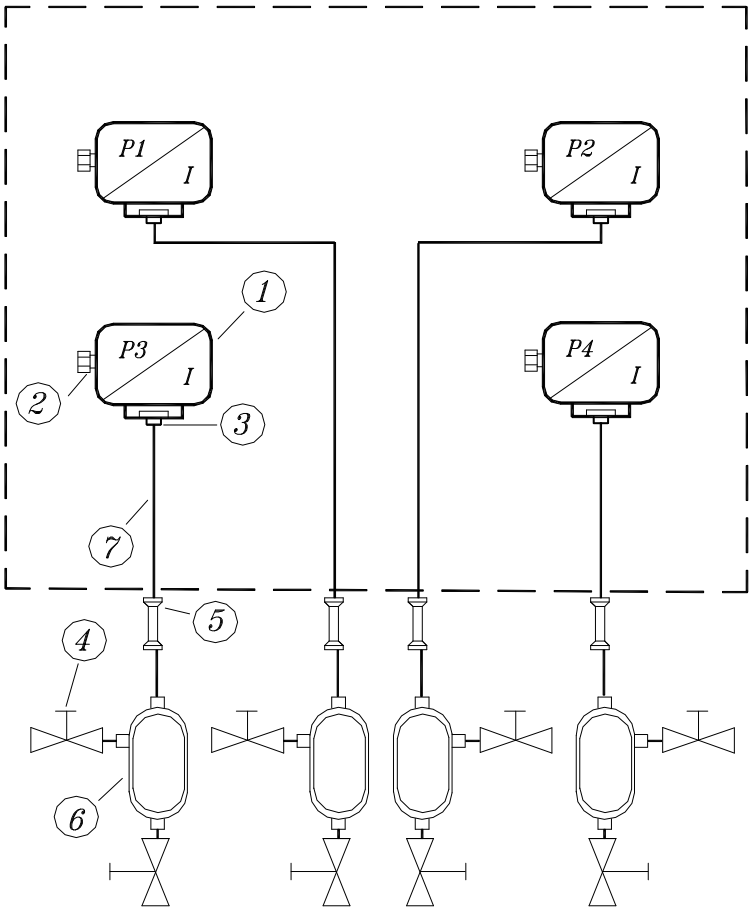

Szám	Megnevezés	Gyártó	Típus	Gyári szám	Vé-dettség	Méret	Rb. kivitel	Db.
1.	Intelligens nyomástávadó	Honeywell /Tex-Ga Emerson	ST3000 STG-170 3051/3051C		IP 66 IP 66		EEx d IIC T6 EEx d IIC T5	4
2.	Rb. tömszelence	Hargita Ferenc	HF-Td-27	-	IP 66	½” NPT	EEx d IIC	4
3.	Szűkítő idom KOR kettős roppantógyűrűs	SWAGELOK	768L-SS-12MM-1/2	-	-	½”-12mm	-	4
4.	1 utú tűszelep KOR kettős roppantógyűrűs	SWAGELOK	M-300-SS-L-R-12MM	-	-	12mm	-	8
5.	Csőkötő KOR kettős roppantógyűrűs	SWAGELOK	762L-SS-12MM	-	-	12mm	-	4
6.	Kondenz leválasztó	TURBO TEAM	-	-	-	12mm	-	4
7.	Impulzuscső	Centravis	KO36	-	-	12mm	-	4m

H-4934 Beregdaróc, Pf. 6, Tel: +36 45 470 041, Fax: +36 45 887 519, www.turboteam.hu, e-mail: ttmail@turbotearn.hu
Budaörsi telephely: +36 23 416 612 Algyői telephely: +36 62 800 303

X6Xa) Villamos bekötés

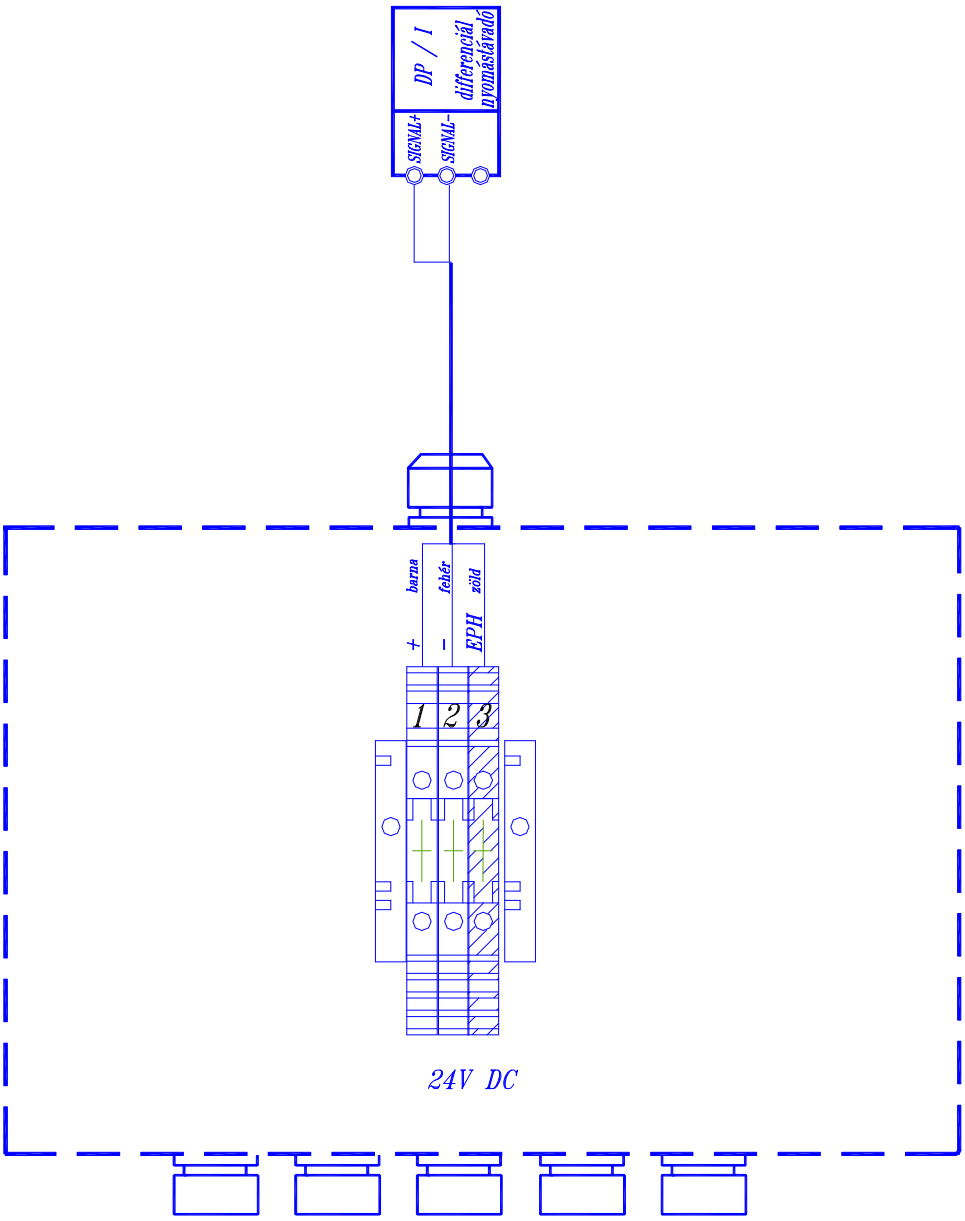

Szám	Megnevezés	Gyártó	Típus	Védettség	Méret	Gyárt. Sz.	Rb. kivitel	Db.
1.	Sorkapocsszekrény	Turbo Team.	HF-SdM -02	IP 67	160x260x90		EEx e II T4	1
2.	Kábelbevezető	CAPRI	ISO…	IP 54	M16 – M32		EEx e II	x
3.	Sorkapocs	Weidmüller	WDU 2,5	IP 54	2,5 mm^2		EEx e II	3
4	Sorkapocs	Weidmüller	WPE 4	IP 54	4 mm^2		EEx e II	1

H-4934 Beregdaróc, Pf. 6, Tel: +36 45 470 041, Fax: +36 45 887 519, www.turboteam.hu, e-mail: ttmail@turbotearn.hu
Budaörsi telephely: +36 23 416 612 Algyői telephely: +36 62 800 303

X6Xb) Csőbekötés

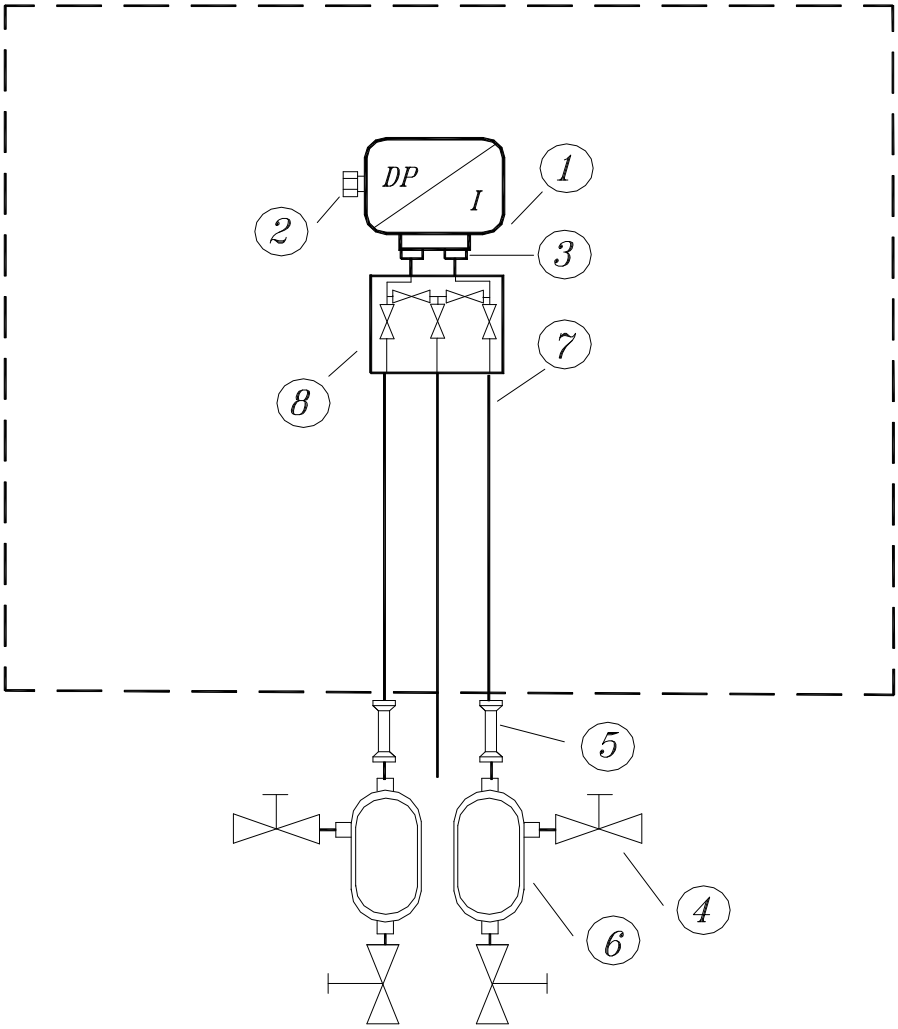

Szám	Megnevezés	Gyártó	Típus	Gyári szám	Védettség	Méret	Rb. kivitel	Db.
1.	Intelligens ,diff.nyomástávadó	Honeywell/Tex-Ga Emerson	, ST3000 STD-120 3051S1CD		IP 66		EEx d IIC T6	1
2.	Rb. tömszelence	Hargita Ferenc	HF-TD-27	-	IP 66	Pg-13.5	EEx d IIC	1
3.	Szűkítő idom KOR kettős roppantógyűrűs	SWAGELOK	768L-SS-12MM-1/2 768L-SS-12MM-1/4	-	-	½”-12mm ¼”-12mm	-	2 1
4.	1 utú tűszelep KOR kettős roppantógyűrűs	SWAGELOK	M-300-SS-L-R-12MM	-	-	12mm	-	2
5.	KOR kettős roppantógyűrűs csőkötő	SWAGELOK	762L-SS-12MM			12mm		2
6.	Kondenz leválasztó	Turbo Team	KO 36			12mm		2
7.	Impulzuscső	Centravis	KO36	-	-	12mm	-	2m
8.	5 utú tűszelep KOR kettős roppantógyűrűs	BADOTHERM	M5H SSH1 FFDD	-	-	12mm	-	1

H-4934 Beregdaróc, Pf. 6, Tel: +36 45 470 041, Fax: +36 45 887 519, www.turboteam.hu, e-mail: ttmail@turbotearn.hu
Budaörsi telephely: +36 23 416 612 Algyői telephely: +36 62 800 303

X26a) Villamos bekötés

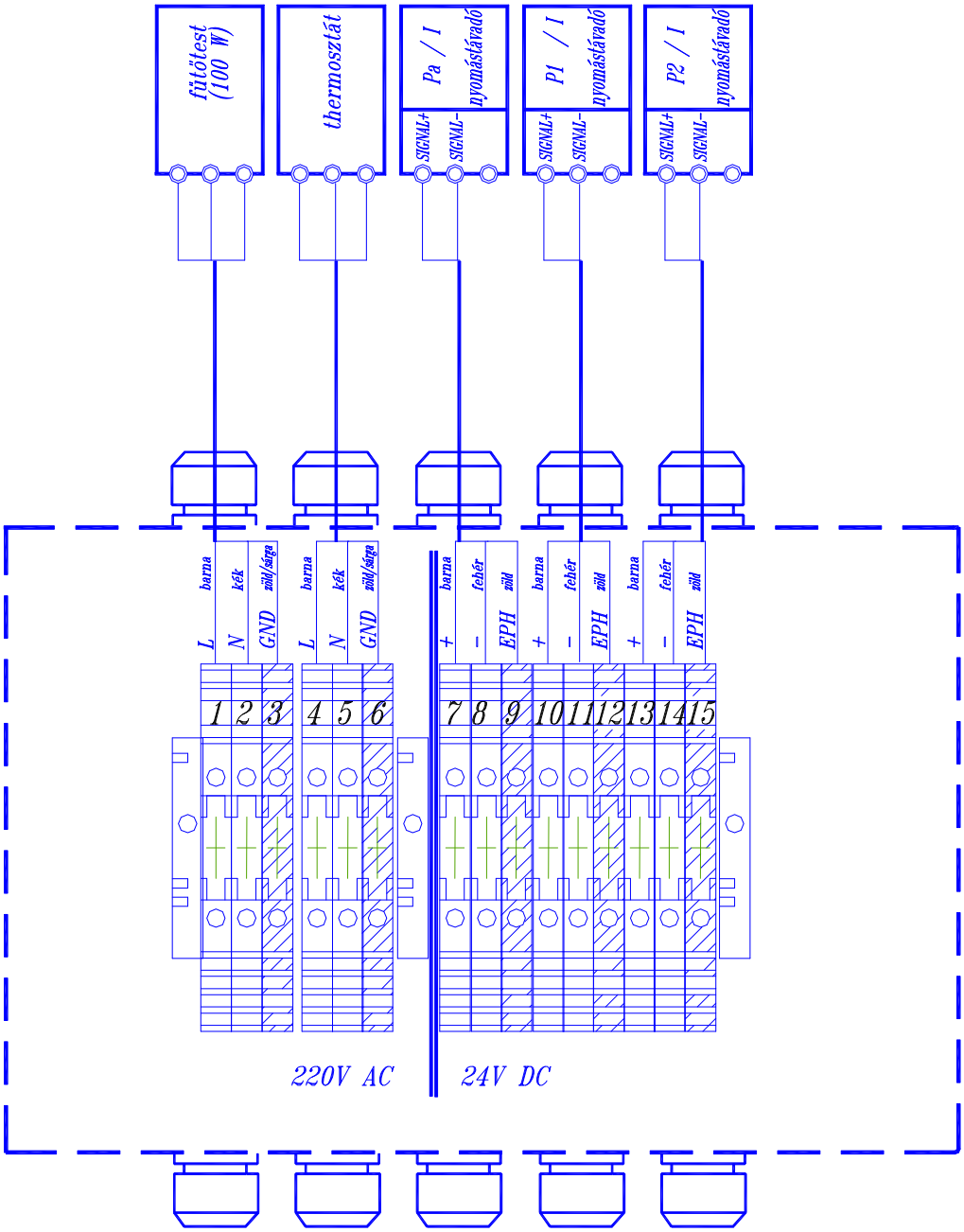

Szám	Megnevezés	Gyártó	Típus	Védettség	Méret	Gyárt. Sz.	Rb. kivitel	Db.
1.	Sorkapocsszekrény	Turbo Team.	HF-SdM -02	IP 67	160x260x90		EEx e II T4	1
2.	Kábelbevezető	CAPRI	ISO…	IP 54	M16 – M32		EEx e II	x
3.	Sorkapocs	Weidmüller	WDU 2,5	IP 54	2,5 mm^2		EEx e II	15
4	Sorkapocs	Weidmüller	WPE 4	IP 54	4 mm^2		EEx e II	1

H-4934 Beregdaróc, Pf. 6, Tel: +36 45 470 041, Fax: +36 45 887 519, www.turboteam.hu, e-mail: ttmail@turbotearn.hu
Budaörsi telephely: +36 23 416 612 Algyői telephely: +36 62 800 303

X26b) Csőbekötés

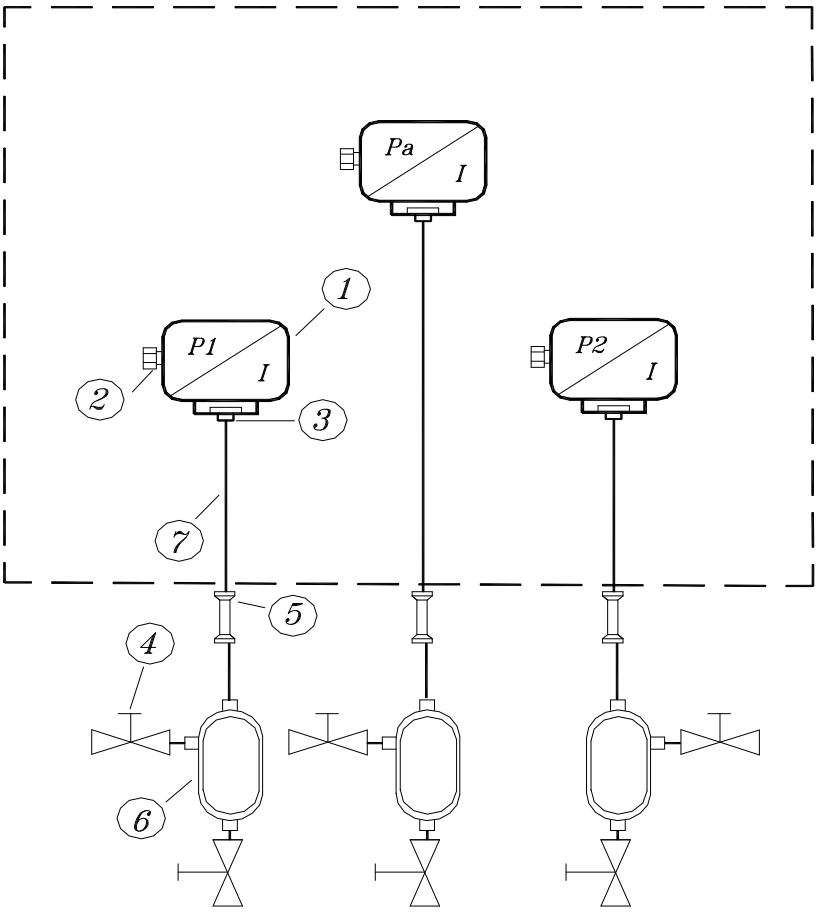

Szám	Megnevezés	Gyártó	Típus	Gyári szám	Védettség	Méret	Rb. kivitel	Db.
1.	Intelligens nyomástávadó	Honeywell /Tex-Ga Emerson	ST3000 STA-140 STG-170 2088,3051C,3051S 1C		IP 66 IP 66		EEx d IIC T6 EEx d IIC T5	1 2
2.	Rb. tömszelence	Hargita Ferenc	HF-Td-27	-	IP 66	½” NPT	EEx d IIC	3
3.	Szűkítő idom KOR kettős roppantógyűrűs	SWAGELOK	768L-SS-12MM-1/2	-	-	½”-12mm	-	3
4.	1 utú tűszelep KOR kettős roppantógyűrűs	SWAGELOK	M-300-SS-L-R-12MM	-	-	12mm	-	6
5.	Csőkötő KOR kettős roppantógyűrűs	SWAGELOK	762L-SS-12MM	-	-	12mm	-	3
6.	Kondenz leválasztó	TURBO TEAM	-	-	-	12mm	-	3
7.	Impulzuscső	Centravis	KO36	-	-	12mm	-	3m

H-4934 Beregdaróc, Pf. 6, Tel: +36 45 470 041, Fax: +36 45 887 519, www.turboteam.hu, e-mail: ttmail@turbotearn.hu
Budaörsi telephely: +36 23 416 612 Algyői telephely: +36 62 800 303

X27a) Villamos bekötés

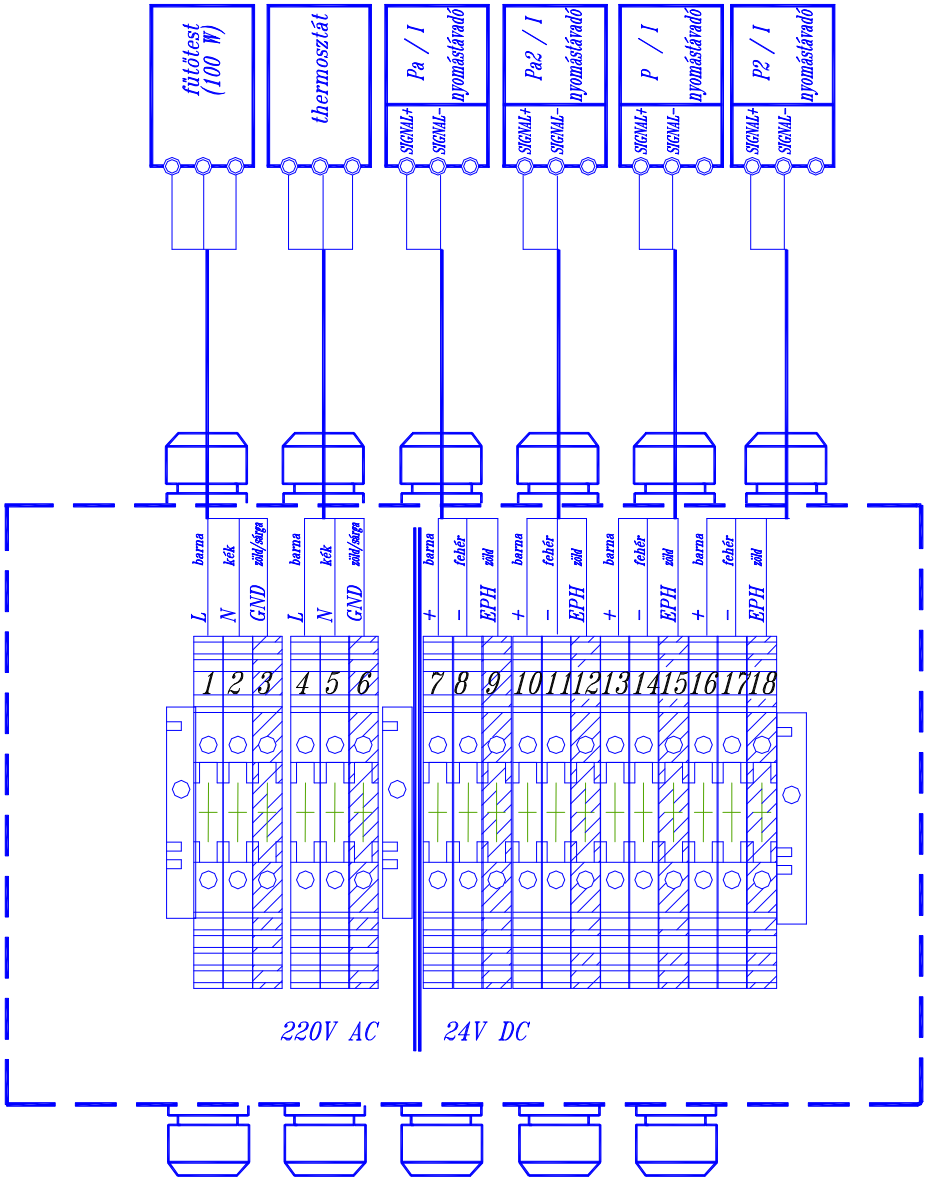

Szám	Megnevezés	Gyártó	Típus	Védettség	Méret	Gyárt. Sz.	Rb. kivitel	Db.
1.	Sorkapocsszekrény	Turbo Team.	HF-SdM -02	IP 67	160x260x90		EEx e II T4	1
2.	Kábelbevezető	CAPRI	ISO…	IP 54	M16 – M32		EEx e II	x
3.	Sorkapocs	Weidmüller	WDU 2,5	IP 54	2,5 mm^2		EEx e II	18
4	Sorkapocs	Weidmüller	WPE 4	IP 54	4 mm^2		EEx e II	1

H-4934 Beregdaróc, Pf. 6, Tel: +36 45 470 041, Fax: +36 45 887 519, www.turboteam.hu, e-mail: ttmail@turbotearn.hu
Budaörsi telephely: +36 23 416 612 Algyői telephely: +36 62 800 303

X27b) Csőbekötés

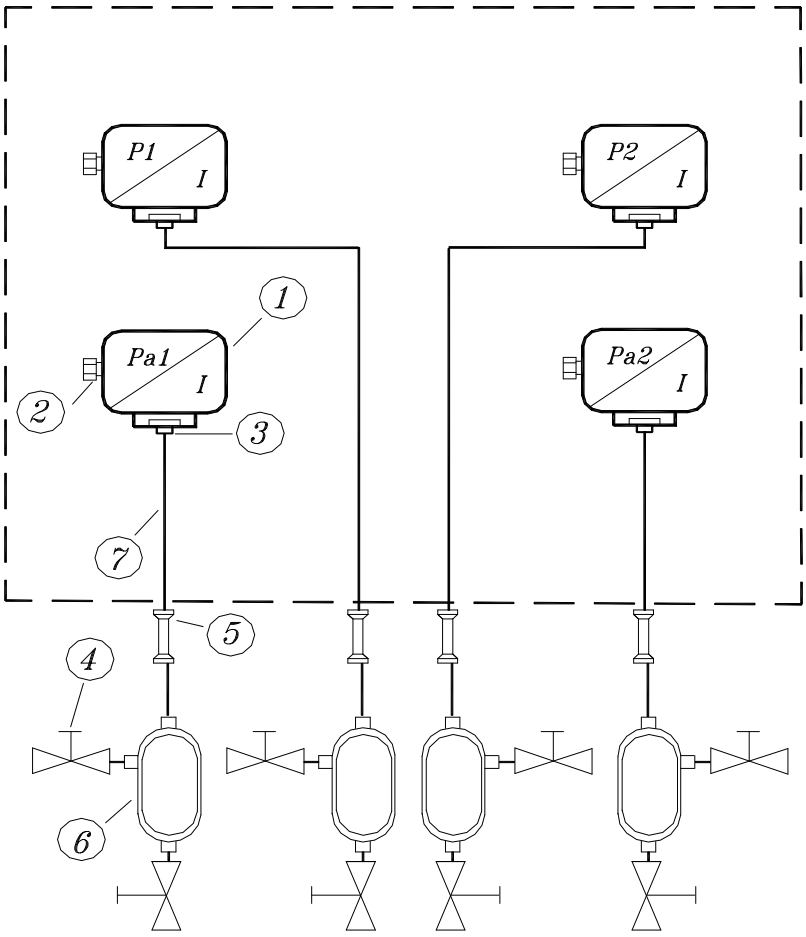

Szám	Megnevezés	Gyártó	Típus	Gyári szám	Vé-dettség	Méret	Rb. kivitel	Db.
1.	Intelligens nyomástávadó	Honeywell /Tex-Ga Emerson	ST3000 STA-140 STG-170 2088,3051C,3051S 1C		IP 66 IP 66		EEx d IIC T6 EEx d IIC T5	2 2
2.	Rb. tömszelence	Hargita Ferenc	HF-Td-27	-	IP 66	½" NPT	EEx d IIC	4
3.	Szűkítő idom KOR kettős roppantógyűrűs	SWAGELOK	768L-SS-12MM-1/2	-	-	½"-12mm	-	4
4.	1 utú tűszelep KOR kettős roppantógyűrűs	SWAGELOK	M-300-SS-L-R-12MM	-	-	12mm	-	8
5.	Csőkötő KOR kettős roppantógyűrűs	SWAGELOK	762L-SS-12MM	-	-	12mm	-	4
6.	Kondenz leválasztó	TURBO TEAM	-	-	-	12mm	-	4
7.	Impulzuscső	Centravis	KO36	-	-	12mm	-	4m

H-4934 Beregdaróc, Pf. 6, Tel: +36 45 470 041, Fax: +36 45 887 519, www.turboteam.hu, e-mail: ttmail@turbotearn.hu
Budaörsi telephely: +36 23 416 612 Algyői telephely: +36 62 800 303

X33a) Villamos bekötés

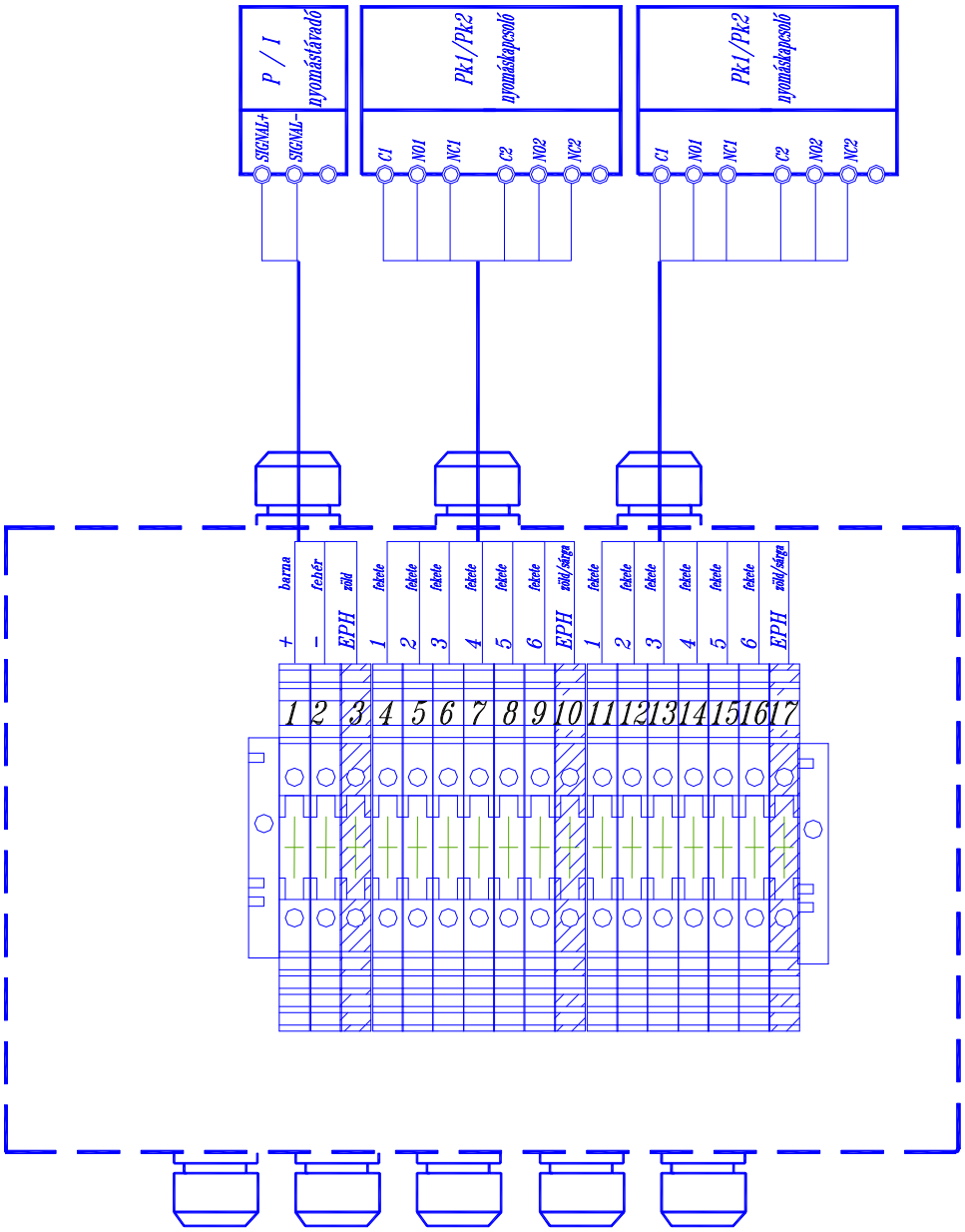

Szám	Megnevezés	Gyártó	Típus	Védettség	Méret	Gyárt. Sz.	Rb. kivitel	Db.
1.	Sorkapocsszekrény	Turbo Team.	HF-SdM -02	IP 67	160x260x90		EEx e II T4	1
2.	Kábelbevezető	CAPRI	ISO…	IP 54	M16 – M32		EEx e II	x
3.	Sorkapocs	Weidmüller	WDU 2,5	IP 54	2,5 mm^2		EEx e II	17
4	Sorkapocs	Weidmüller	WPE 4	IP 54	4 mm^2		EEx e II	1

H-4934 Beregdaróc, Pf. 6, Tel: +36 45 470 041, Fax: +36 45 887 519, www.turboteam.hu, e-mail: ttmail@turbotearn.hu
Budaörsi telephely: +36 23 416 612 Algyői telephely: +36 62 800 303

X33b) Csőbekötés

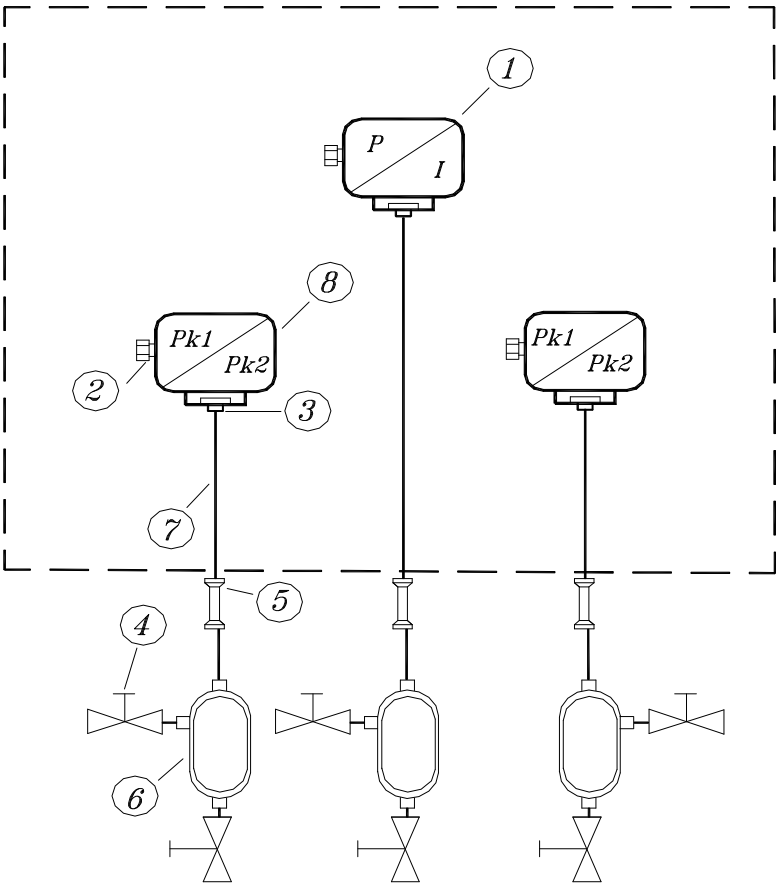

Szám	Megnevezés	Gyártó	Típus	Gyári szám	Vé-dettség	Méret	Rb. kivitel	Db.
1.	Intelligens nyomástávadó	Honeywell /Tex-Ga Emerson	ST3000 STG-170 3051C.. 3051S1C..		IP 65 IP 65		EEx d IIC T6 EEx d IIC T5	1
2.	Rb. tömszelence	Hargita Ferenc	HF-Td-27	-	IP 66	½" NPT	EEx d IIC	3
3.	Szűkítő idom KOR kettős roppantógyűrűs	SWAGELOK	768L-SS-12MM-1/2 768L-SS-12MM-1/4	-	-	½"-12mm ¼"-12mm	-	1 2
4.	1 utú tűszelep KOR kettős roppantógyűrűs	SWAGELOK	M-300-SS-L-R-12MM	-	-	12mm	-	6
5.	Csőkötő KOR kettős roppantógyűrűs	SWAGELOK	762L-SS-12MM	-	-	12mm	-	3
6.	Kondenz leválasztó	TURBO TEAM	-	-	-	12mm	-	3
7.	Impulzuscső	Centravis	KO36	-	-	12mm	-	3m
8.	Dual nyomáskapcsoló	Barksdale BETA	B2X../D2X.. W3-P808H-S2N…		IP65 IP65		EEx d IIC T6 EEx d IIC T6/T5	1

H-4934 Beregdaróc, Pf. 6, Tel: +36 45 470 041, Fax: +36 45 887 519, www.turboteam.hu, e-mail: ttmail@turbotearn.hu
Budaörsi telephely: +36 23 416 612 Algyői telephely: +36 62 800 303

X35a) Villamos bekötés

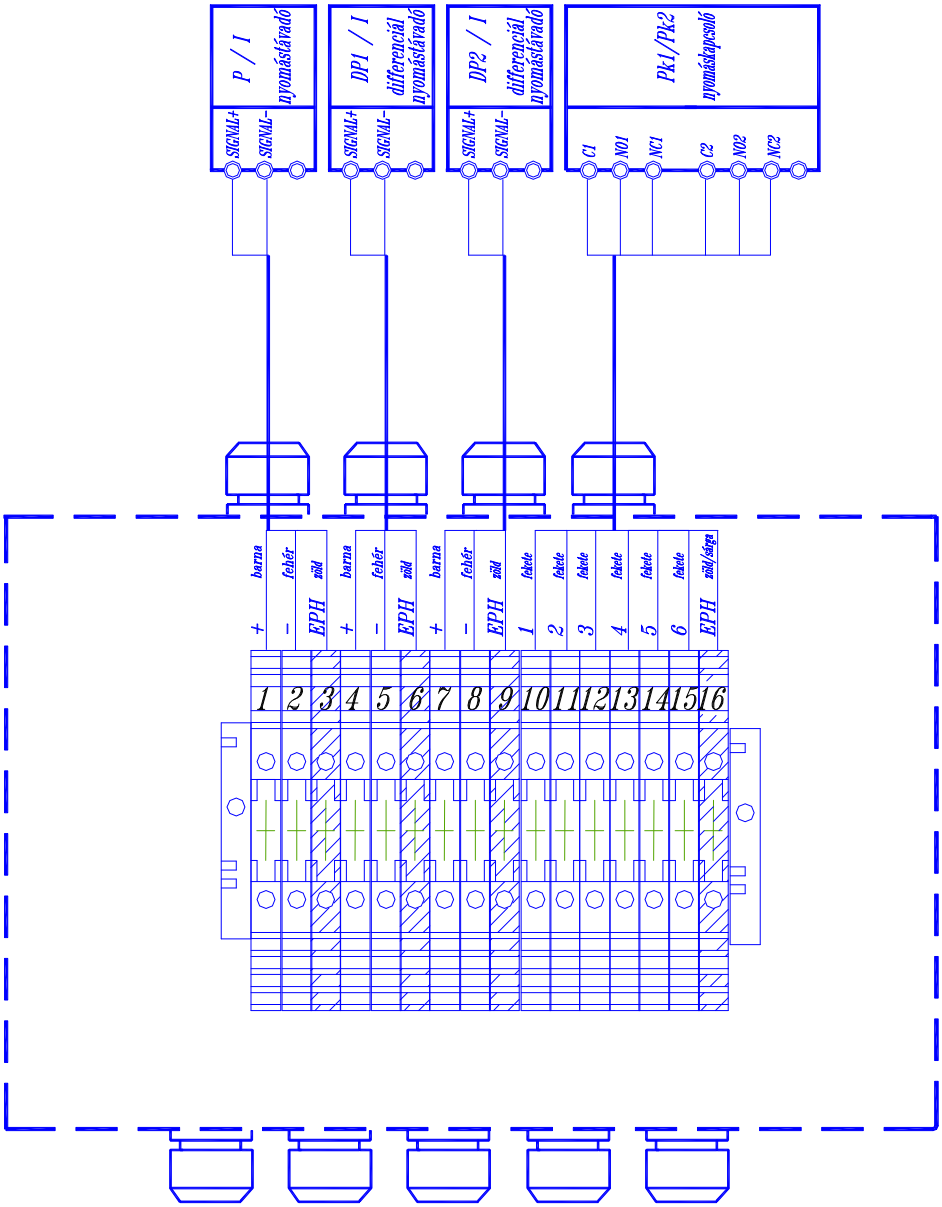

Szám	Megnevezés	Gyártó	Típus	Védettség	Méret	Gyárt. Sz.	Rb. kivitel	Db.
1.	Sorkapocsszekrény	Turbo Team.	HF-SdM -02	IP 67	160x260x90		EEx e II T4	1
2.	Kábelbevezető	CAPRI	ISO…	IP 54	M16 – M32		EEx e II	x
3.	Sorkapocs	Weidmüller	WDU 2,5	IP 54	2,5 mm^2		EEx e II	16
4	Sorkapocs	Weidmüller	WPE 4	IP 54	4 mm^2		EEx e II	1

H-4934 Beregdaróc, Pf. 6, Tel: +36 45 470 041, Fax: +36 45 887 519, www.turboteam.hu, e-mail: ttmail@turbotearn.hu
Budaörsi telephely: +36 23 416 612 Algyői telephely: +36 62 800 303

X35b) Csőbekötés

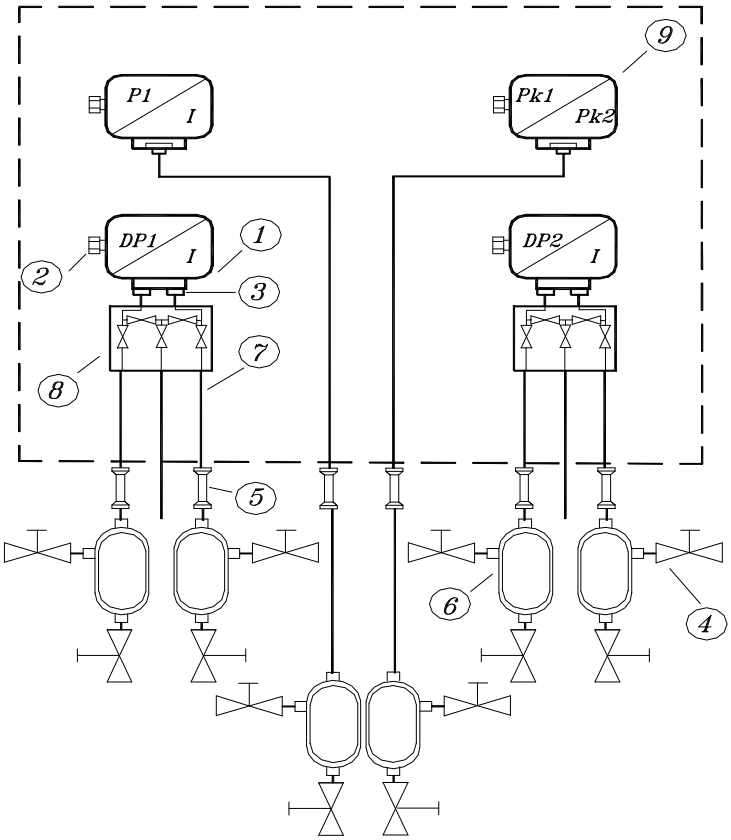

Szám	Megnevezés	Gyártó	Típus	Gyári szám	Vé-dettsé g	Méret	Rb. kivitel	Db.
1.	Intelligens nyomástávadó	Honeywell /Tex-Ga Emerson	ST3000 STG-170 ST3000 STD-120 3051C.. 3051S1CD..		IP 65 IP 65		EEx d IIC T6 EEx d IIC T5	1 2
2.	Rb. tömszelence	Hargita Ferenc	HF-Td-27	-	IP 66	½” NPT	EEx d IIC	4
3.	Szűkítő idom KOR kettős roppantógyűrűs	SWAGELOK	768L-SS-12MM-1/2 768L-SS-12MM-1/4	-	-	½”-12mm ¼”-12mm	-	5 3
4.	1 utú tűszelep KOR kettős roppantógyűrűs	SWAGELOK	M-300-SS-L-R-12MM	-	-	12mm	-	12
5.	Csőkötő KOR kettős roppantógyűrűs	SWAGELOK	762L-SS-12MM	-	-	12mm	-	6
6.	Kondenz leválasztó	TURBO TEAM	-	-	-	12mm	-	6
7.	Impulzuscső	Centravis	KO36	-	-	12mm	-	6m
8.	5 utú tűszelep KOR kettős roppantógyűrűs	BADOTHERM	M5H SSH1 FFDD	-	-	12mm	-	1
9.	Dual nyomáskapcsoló	Barksdale BETA	B2X../D2X.. W3-P808H-S2N…		IP65 IP65		EEx d IIC T6 EEx d IIC T6/T5	1

H-4934 Beregdaróc, Pf. 6, Tel: +36 45 470 041, Fax: +36 45 887 519, www.turboteam.hu, e-mail: ttmail@turbotearn.hu
Budaörsi telephely: +36 23 416 612 Algyői telephely: +36 62 800 303

X36a) Villamos bekötés

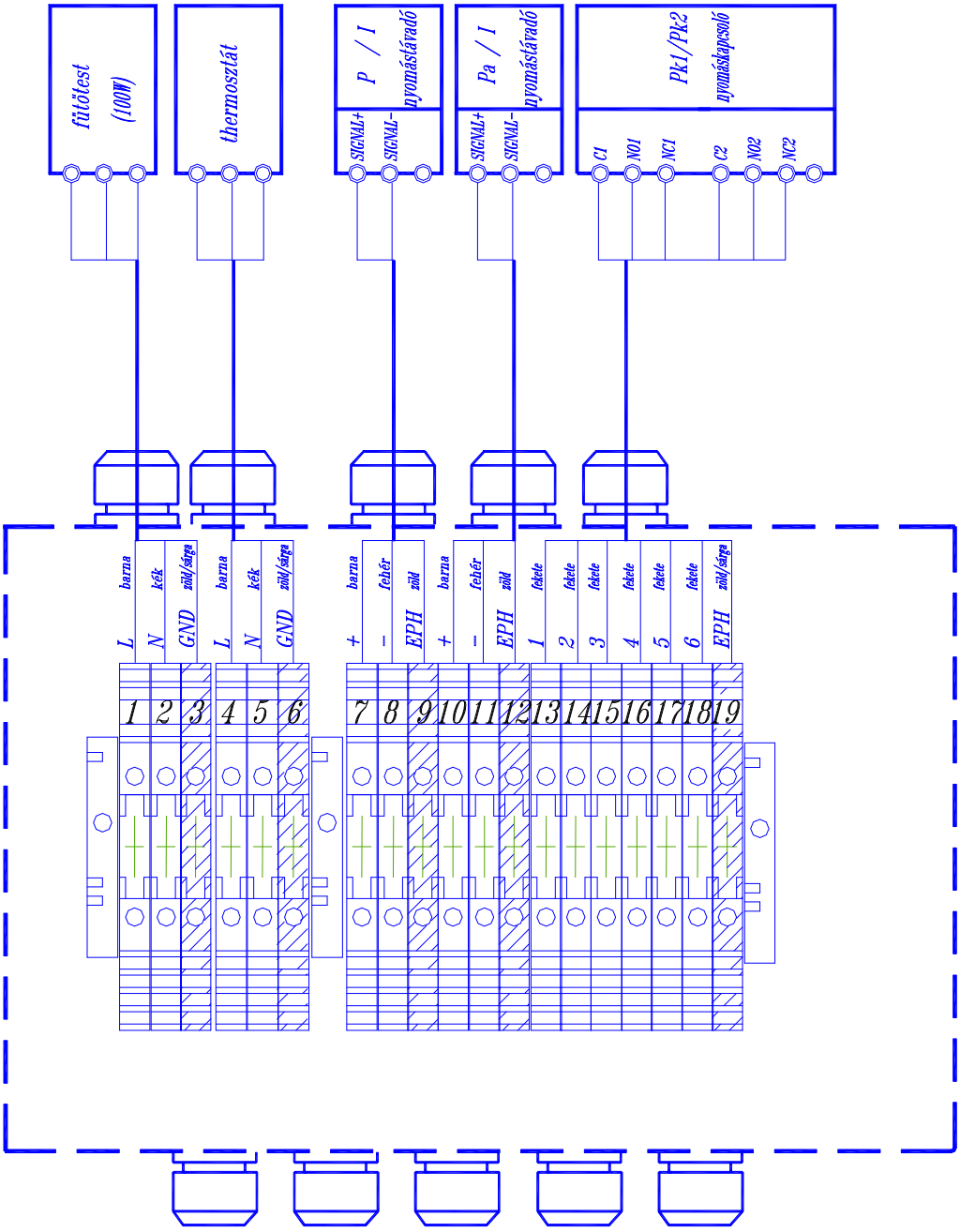

Szám	Megnevezés	Gyártó	Típus	Védettség	Méret	Gyárt. Sz.	Rb. kivitel	Db.
1.	Sorkapocsszekrény	Turbo Team.	HF-SdM -02	IP 67	160x260x90		EEx e II T4	1
2.	Kábelbevezető	CAPRI	ISO…	IP 54	M16 – M32		EEx e II	x
3.	Sorkapocs	Weidmüller	WDU 2,5	IP 54	2,5 mm^2		EEx e II	19
4	Sorkapocs	Weidmüller	WPE 4	IP 54	4 mm^2		EEx e II	1

H-4934 Beregdaróc, Pf. 6, Tel: +36 45 470 041, Fax: +36 45 887 519, www.turboteam.hu, e-mail: ttmail@turbotearn.hu
Budaörsi telephely: +36 23 416 612 Algyői telephely: +36 62 800 303

X36b) Csőbekötés

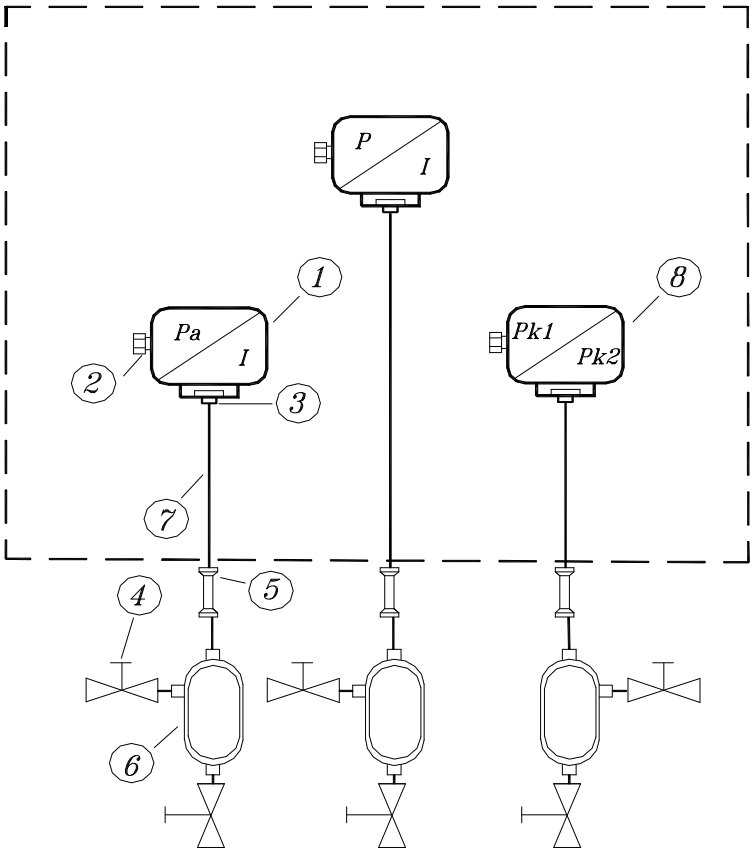

Szám	Megnevezés	Gyártó	Típus	Gyári szám	Vé-dettség	Méret	Rb. kivitel	Db.
1.	Intelligens nyomástávadó	Honeywell /Tex-Ga Emerson	ST3000 STG-170 ST3000 STA-140 3051C.. 2088..		IP 65 IP 65		EEx d IIC T6 EEx d IIC T6	1 1
2.	Rb. tömszelence	Hargita Ferenc	HF-Td-27	-	IP 66	½” NPT	EEx d IIC	3
3.	Szűkítő idom KOR kettős roppantógyűrűs	SWAGELOK	768L-SS-12MM-1/2 768L-SS-12MM-1/4	-	-	½”-12mm ¼”-12mm	-	3 1
4.	1 utú tűszelep KOR kettős roppantógyűrűs	SWAGELOK	M-300-SS-L-R-12MM	-	-	12mm	-	6
5.	Csőkötő KOR kettős roppantógyűrűs	SWAGELOK	762L-SS-12MM	-	-	12mm	-	3
6.	Kondenz leválasztó	TURBO TEAM	-	-	-	12mm	-	3
7.	Impulzuscső	Centravis	KO36	-	-	12mm	-	3m
8.	Dual nyomáskapcsoló	Barksdale BETA	B2X../D2X.. W3-P808H-S2N…		IP65 IP65		EEx d IIC T6 EEx d IIC T6/T5	1

H-4934 Beregdaróc, Pf. 6, Tel: +36 45 470 041, Fax: +36 45 887 519, www.turboteam.hu, e-mail: ttmail@turbotearn.hu
Budaörsi telephely: +36 23 416 612 Algyői telephely: +36 62 800 303

X37a) Villamos bekötés

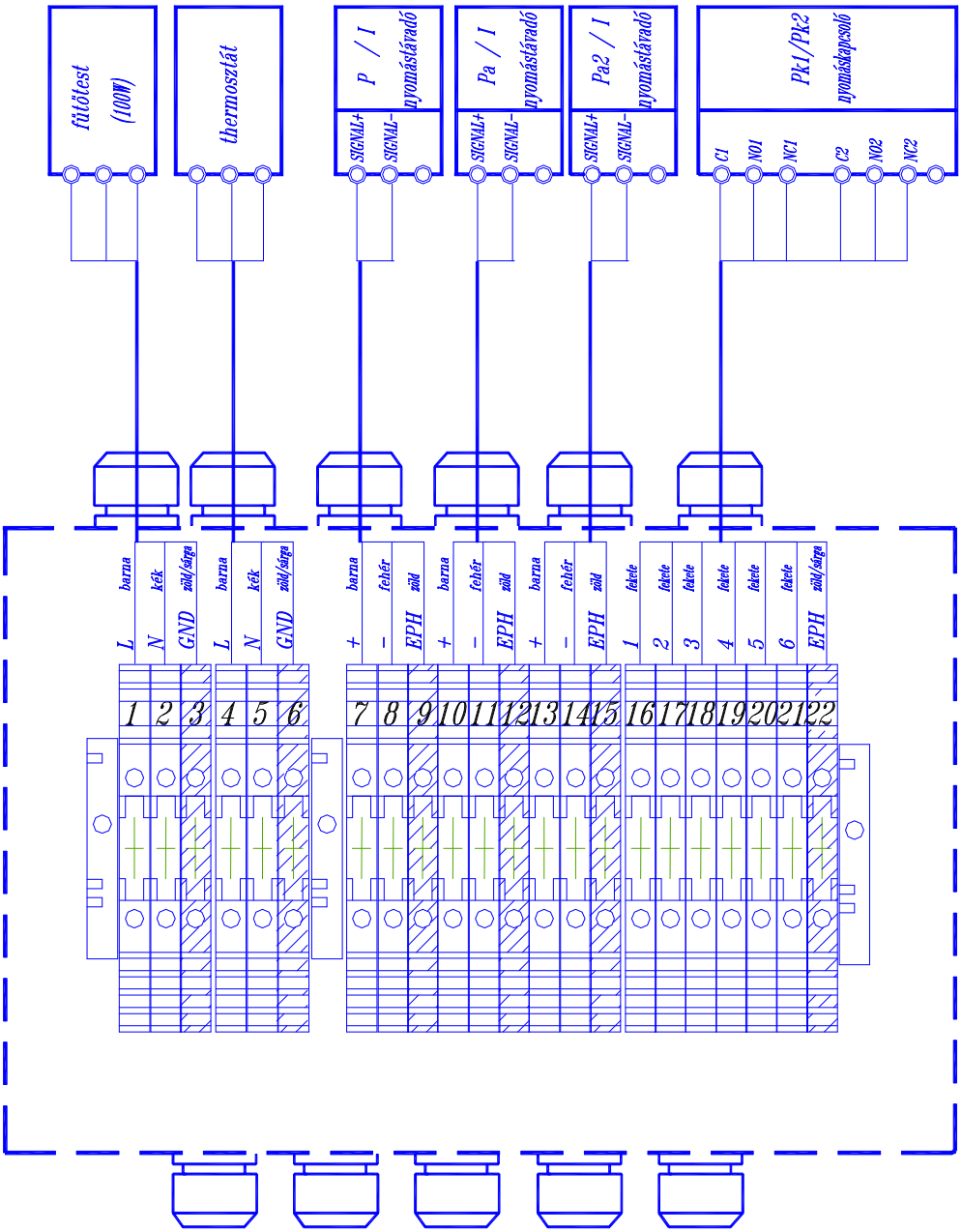

Szám	Megnevezés	Gyártó	Típus	Védettség	Méret	Gyárt. Sz.	Rb. kivitel	Db.
1.	Sorkapocsszekrény	Turbo Team.	HF-SdM -02	IP 67	160x260x90		EEx e II T4	1
2.	Kábelbevezető	CAPRI	ISO…	IP 54	M16 – M32		EEx e II	x
3.	Sorkapocs	Weidmüller	WDU 2,5	IP 54	2,5 mm^2		EEx e II	22
4	Sorkapocs	Weidmüller	WPE 4	IP 54	4 mm^2		EEx e II	1

H-4934 Beregdaróc, Pf. 6, Tel: +36 45 470 041, Fax: +36 45 887 519, www.turboteam.hu, e-mail: ttmail@turbotearn.hu
Budaörsi telephely: +36 23 416 612 Algyői telephely: +36 62 800 303

X37b) Csőbekötés

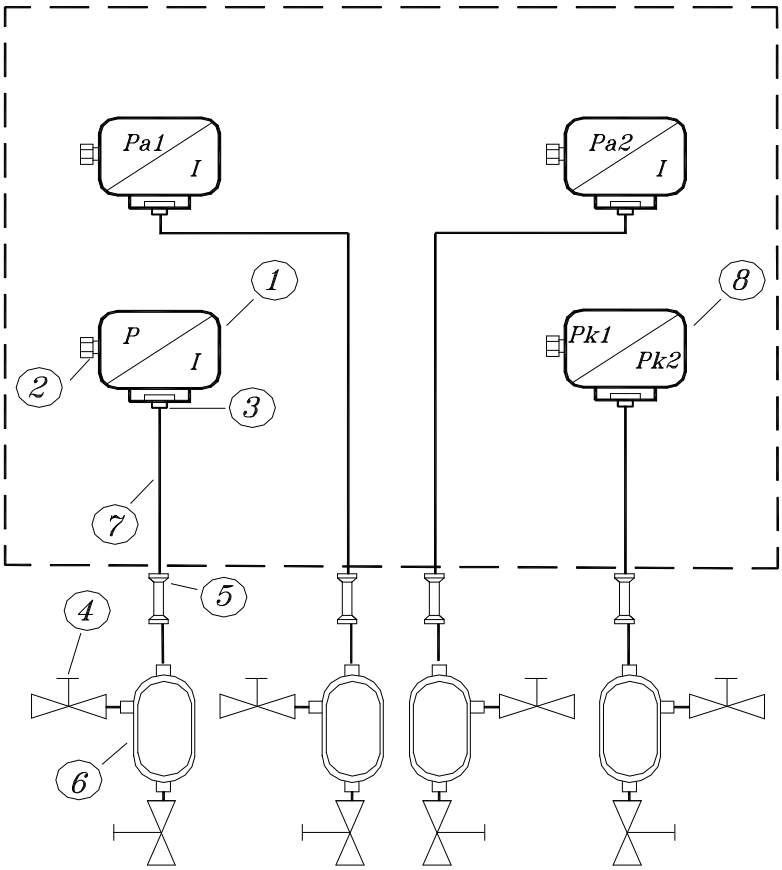

Szám	Megnevezés	Gyártó	Típus	Gyári szám	Vé-dettség	Méret	Rb. kivitel	Db.
1.	Intelligens nyomástávadó	Honeywell /Tex-Ga Emerson	ST3000 STG-170 ST3000 STA-140 3051C.. 2088..		IP 65 IP 65		EEx d IIC T6 EEx d IIC T6	1 4
2.	Rb. tömszelence	Hargita Ferenc	HF-Td-27	-	IP 66	½” NPT	EEx d IIC	4
3.	Szűkítő idom KOR kettős roppantógyűrűs	SWAGELOK	768L-SS-12MM-1/2 768L-SS-12MM-1/4	-	-	½”-12mm ¼”-12mm	-	3 1
4.	1 utú tűszelep KOR kettős roppantógyűrűs	SWAGELOK	M-300-SS-L-R-12MM	-	-	12mm	-	8
5.	Csőkötő KOR kettős roppantógyűrűs	SWAGELOK	762L-SS-12MM	-	-	12mm	-	4
6.	Kondenz leválasztó	TURBO TEAM	-	-	-	12mm	-	4
7.	Impulzuscső	Centravis	KO36	-	-	12mm	-	4m
8.	Dual nyomáskapcsoló	Barksdale BETA	B2X../D2X.. W3-P808H-S2N…		IP65 IP65		EEx d IIC T6 EEx d IIC T6/T5	1

H-4934 Beregdaróc, Pf. 6, Tel: +36 45 470 041, Fax: +36 45 887 519, www.turboteam.hu, e-mail: ttmail@turbotearn.hu
Budaörsi telephely: +36 23 416 612 Algyői telephely: +36 62 800 303

X43a) Villamos bekötés

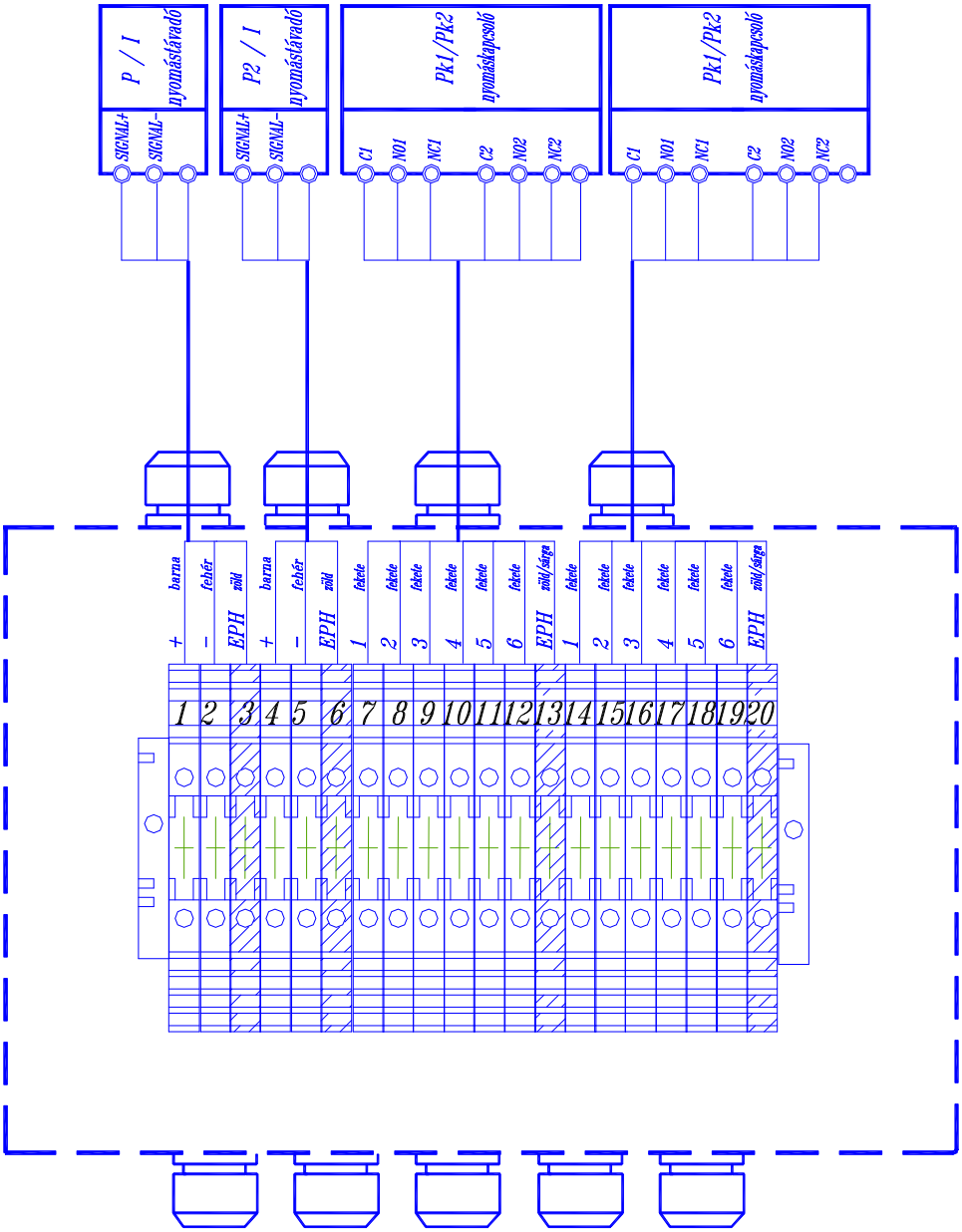

Szám	Megnevezés	Gyártó	Típus	Védettség	Méret	Gyárt. Sz.	Rb. kivitel	Db.
1.	Sorkapocsszekrény	Turbo Team.	HF-SdM -02	IP 67	160x260x90		EEx e II T4	1
2.	Kábelbevezető	CAPRI	ISO…	IP 54	M16 – M32		EEx e II	x
3.	Sorkapocs	Weidmüller	WDU 2,5	IP 54	2,5 mm^2		EEx e II	20
4	Sorkapocs	Weidmüller	WPE 4	IP 54	4 mm^2		EEx e II	1

H-4934 Beregdaróc, Pf. 6, Tel: +36 45 470 041, Fax: +36 45 887 519, www.turboteam.hu, e-mail: ttmail@turbotearn.hu
Budaörsi telephely: +36 23 416 612 Algyői telephely: +36 62 800 303

X43b) Csőbekötés

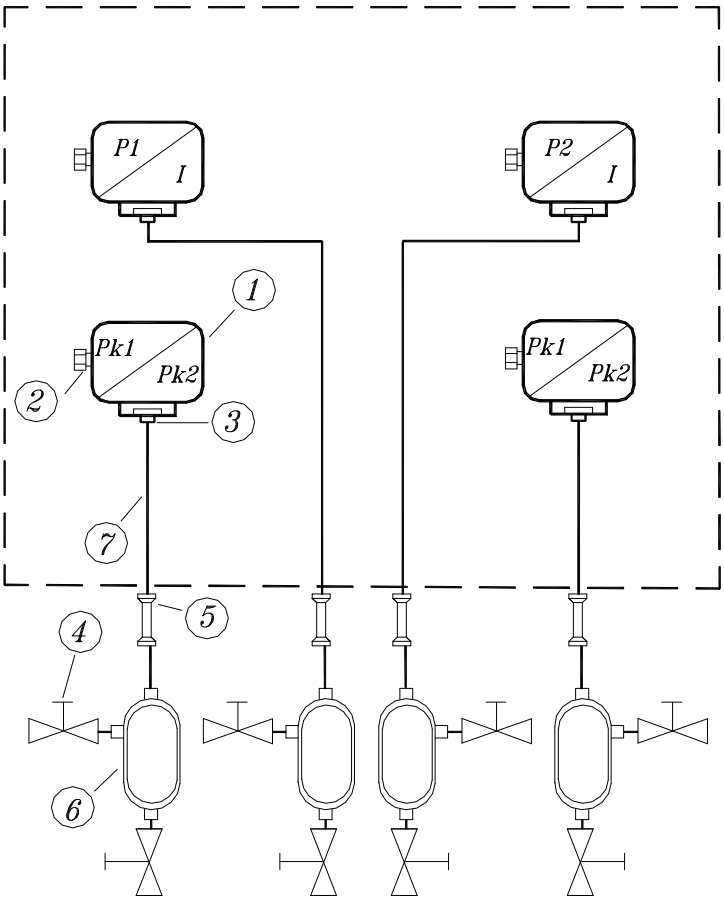

Szám	Megnevezés	Gyártó	Típus	Gyári szám	Vé-dettség	Méret	Rb. kivitel	Db.
1.	Intelligens nyomástávadó	Honeywell /Tex-Ga Emerson	ST3000 STG-170 3051C.. 3051S1C..		IP 65 IP 65		EEx d IIC T6 EEx d IIC T5	2
2.	Rb. tömszelence	Hargita Ferenc	HF-Td-27	-	IP 66	½" NPT	EEx d IIC	4
3.	Szűkítő idom KOR kettős roppantógyűrűs	SWAGELOK	768L-SS-12MM-1/2 768L-SS-12MM-1/4	-	-	½"-12mm ¼"-12mm	-	2 2
4.	1 utú tűszelep KOR kettős roppantógyűrűs	SWAGELOK	M-300-SS-L-R-12MM	-	-	12mm	-	8
5.	Csőkötő KOR kettős roppantógyűrűs	SWAGELOK	762L-SS-12MM	-	-	12mm	-	4
6.	Kondenz leválasztó	TURBO TEAM	-	-	-	12mm	-	4
7.	Impulzuscső	Centravis	KO36	-	-	12mm	-	4m
8.	Dual nyomáskapcsoló	Barksdale BETA	B2X../D2X.. W3-P808H-S2N…		IP65 IP65		EEx d IIC T6 EEx d IIC T6/T5	2

H-4934 Beregdaróc, Pf. 6, Tel: +36 45 470 041, Fax: +36 45 887 519, www.turboteam.hu, e-mail: ttmail@turbotearn.hu
Budaörsi telephely: +36 23 416 612 Algyői telephely: +36 62 800 303

X46a) Villamos bekötés

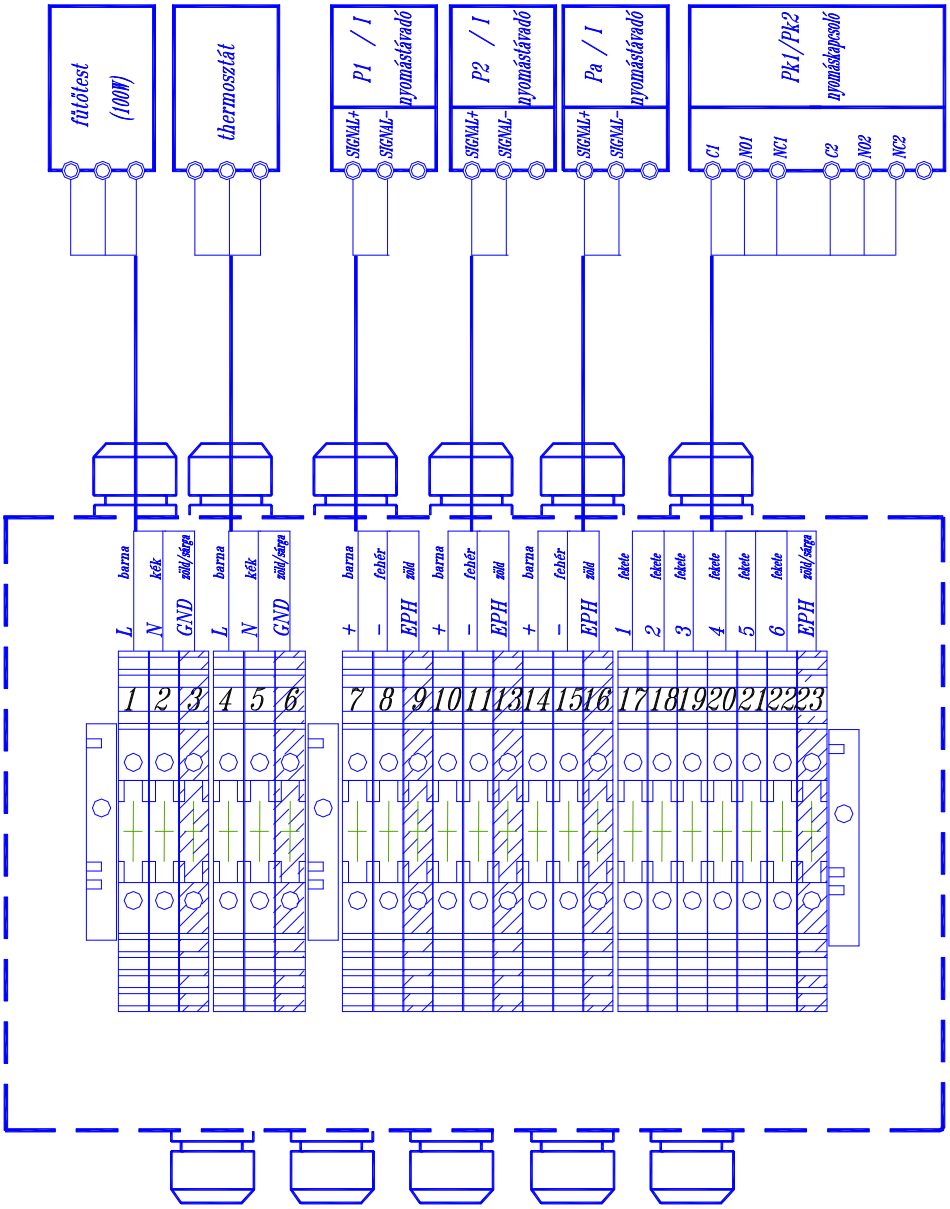

Szám	Megnevezés	Gyártó	Típus	Védettség	Méret	Gyárt. Sz.	Rb. kivitel	Db.
1.	Sorkapocsszekrény	Turbo Team.	HF-SdM -02	IP 67	160x260x90		EEx e II T4	1
2.	Kábelbevezető	CAPRI	ISO…	IP 54	M16 – M32		EEx e II	x
3.	Sorkapocs	Weidmüller	WDU 2,5	IP 54	2,5 mm^2		EEx e II	23
4	Sorkapocs	Weidmüller	WPE 4	IP 54	4 mm^2		EEx e II	1

H-4934 Beregdaróc, Pf. 6, Tel: +36 45 470 041, Fax: +36 45 887 519, www.turboteam.hu, e-mail: ttmail@turbotearn.hu
Budaörsi telephely: +36 23 416 612 Algyői telephely: +36 62 800 303

X46b) Csőbekötés

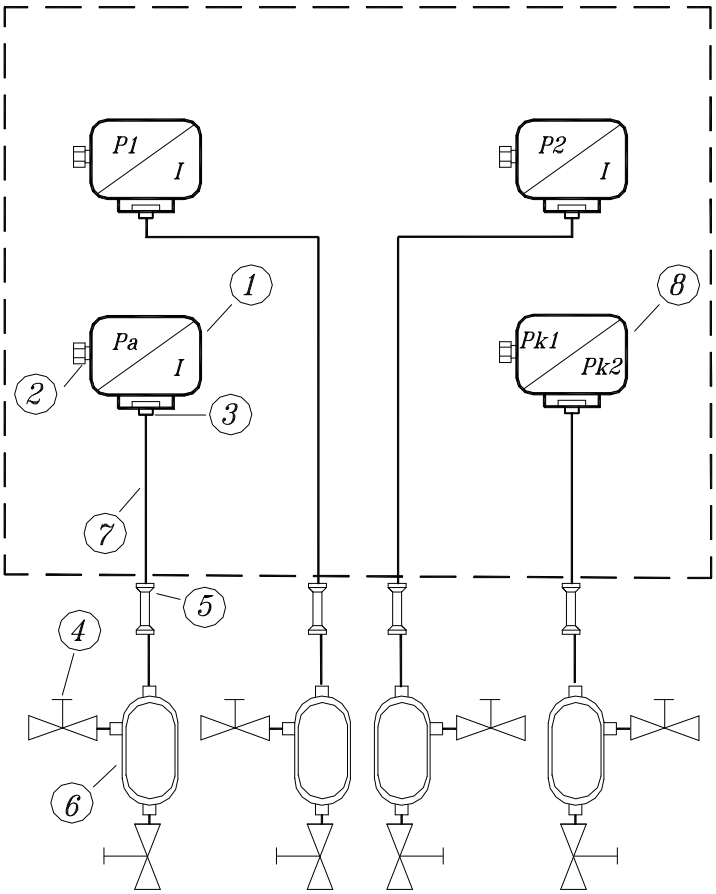

Szám	Megnevezés	Gyártó	Típus	Gyári szám	Vé-dettség	Méret	Rb. kivitel	Db.
1.	Intelligens nyomástávadó	Honeywell /Tex-Ga Emerson	ST3000 STG-170 ST3000 STA-140 3051C.. 2088..		IP 65 IP 65		EEx d IIC T6 EEx d IIC T6	2 1
2.	Rb. tömszelence	Hargita Ferenc	HF-Td-27	-	IP 66	½” NPT	EEx d IIC	4
3.	Szűkítő idom KOR kettős roppantógyűrűs	SWAGELOK	768L-SS-12MM-1/2 768L-SS-12MM-1/4	-	-	½”-12mm ¼”-12mm	-	3 1
4.	1 utú tűszelep KOR kettős roppantógyűrűs	SWAGELOK	M-300-SS-L-R-12MM	-	-	12mm	-	8
5.	Csőkötő KOR kettős roppantógyűrűs	SWAGELOK	762L-SS-12MM	-	-	12mm	-	4
6.	Kondenz leválasztó	TURBO TEAM	-	-	-	12mm	-	4
7.	Impulzuscső	Centravis	KO36	-	-	12mm	-	4m
8.	Dual nyomáskapcsoló	Barksdale BETA	B2X../D2X.. W3-P808H-S2N…		IP65 IP65		EEx d IIC T6 EEx d IIC T6/T5	1

H-4934 Beregdaróc, Pf. 6, Tel: +36 45 470 041, Fax: +36 45 887 519, www.turboteam.hu, e-mail: ttmail@turbotearn.hu
Budaörsi telephely: +36 23 416 612 Algyői telephely: +36 62 800 303

X63a) Villamos bekötés

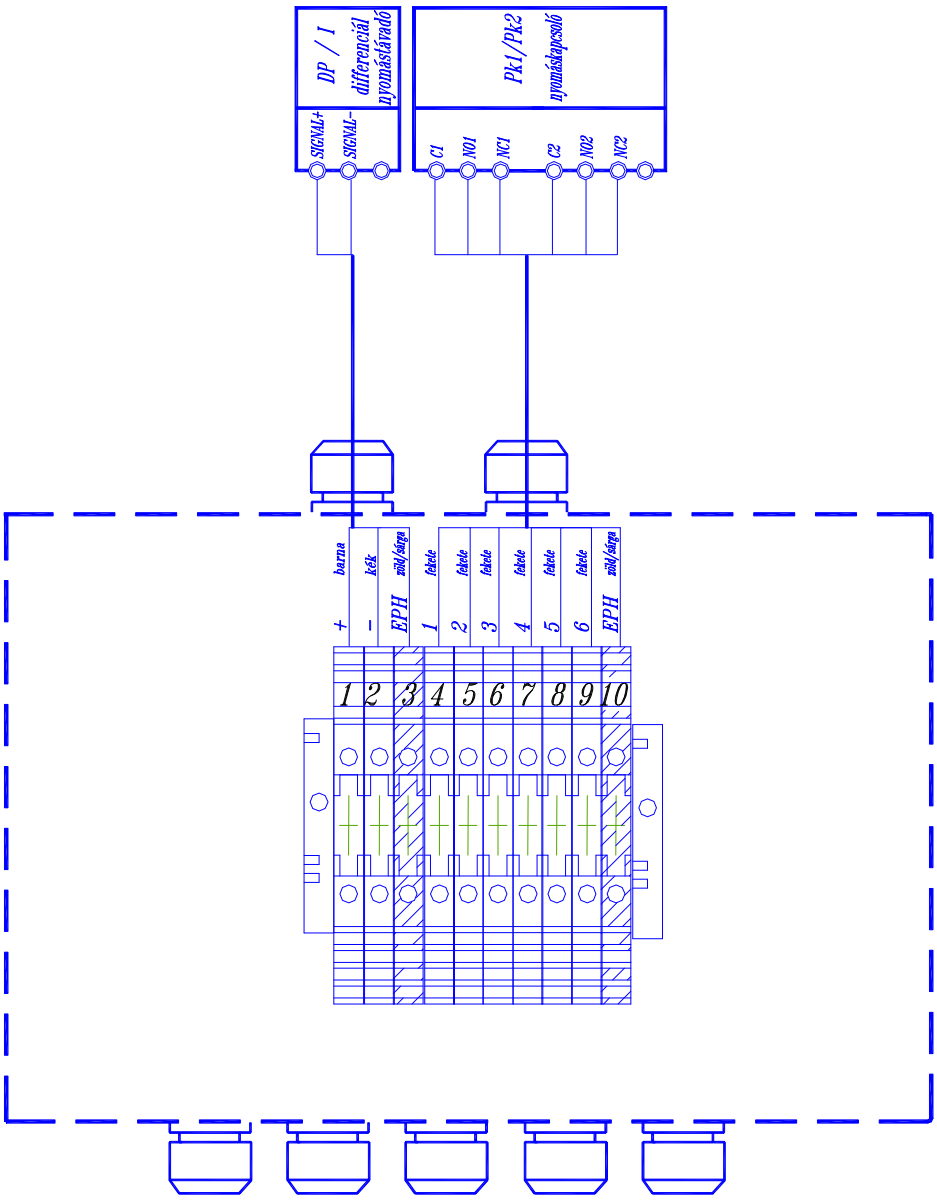

Szám	Megnevezés	Gyártó	Típus	Védettség	Méret	Gyárt. Sz.	Rb. kivitel	Db.
1.	Sorkapocsszekrény	Turbo Team.	HF-SdM -02	IP 67	160x260x90		EEx e II T4	1
2.	Kábelbevezető	CAPRI	ISO…	IP 54	M16 – M32		EEx e II	x
3.	Sorkapocs	Weidmüller	WDU 2,5	IP 54	2,5 mm^2		EEx e II	10
4	Sorkapocs	Weidmüller	WPE 4	IP 54	4 mm^2		EEx e II	1

H-4934 Beregdaróc, Pf. 6, Tel: +36 45 470 041, Fax: +36 45 887 519, www.turboteam.hu, e-mail: ttmail@turbotearn.hu
Budaörsi telephely: +36 23 416 612 Algyői telephely: +36 62 800 303

X63b) Csőbekötés

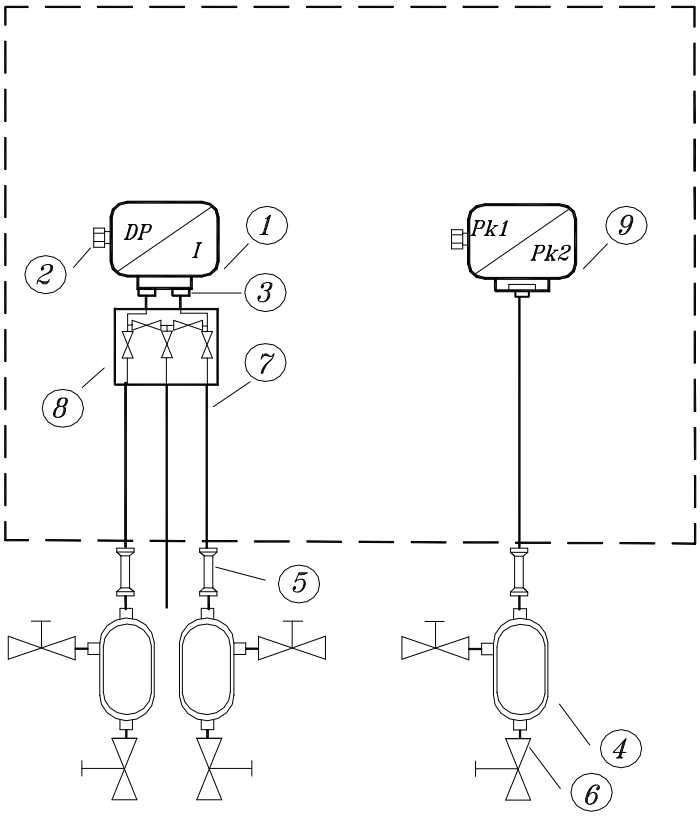

Szám	Megnevezés	Gyártó	Típus	Gyári szám	Vé-dettség	Méret	Rb. kivitel	Db.
1.	Intelligens nyomástávadó	Honeywell /Tex-Ga Emerson	ST3000 STD-120 3051S1CD..		IP 65		EEx d IIC T6	1
2.	Rb. tömszelence	Hargita Ferenc	HF-Td-27	-	IP 66	½” NPT	EEx d IIC	2
3.	Szűkítő idom KOR kettős roppantógyűrűs	SWAGELOK	768L-SS-12MM-1/2 768L-SS-12MM-1/4	-	-	½”-12mm ¼”-12mm	-	2 2
4.	1 utú tűszelep KOR kettős roppantógyűrűs	SWAGELOK	M-300-SS-L-R-12MM	-	-	12mm	-	6
5.	Csőkötő KOR kettős roppantógyűrűs	SWAGELOK	762L-SS-12MM	-	-	12mm	-	3
6.	Kondenz leválasztó	TURBO TEAM	-	-	-	12mm	-	3
7.	Impulzuscső	Centravis	KO36	-	-	12mm	-	3m
8.	5 utú tűszelep KOR kettős roppantógyűrűs	BADOTHERM	M5H SSH1 FFDD	-	-	12mm	-	1
9.	Dual nyomáskapcsoló	Barksdale BETA	B2X../D2X.. W3-P808H-S2N…		IP65 IP65		EEx d IIC T6 EEx d IIC T6/T5	1

H-4934 Beregdaróc, Pf. 6, Tel: +36 45 470 041, Fax: +36 45 887 519, www.turboteam.hu, e-mail: ttmail@turbotearn.hu
Budaörsi telephely: +36 23 416 612 Algyői telephely: +36 62 800 303

X65a) Villamos bekötés

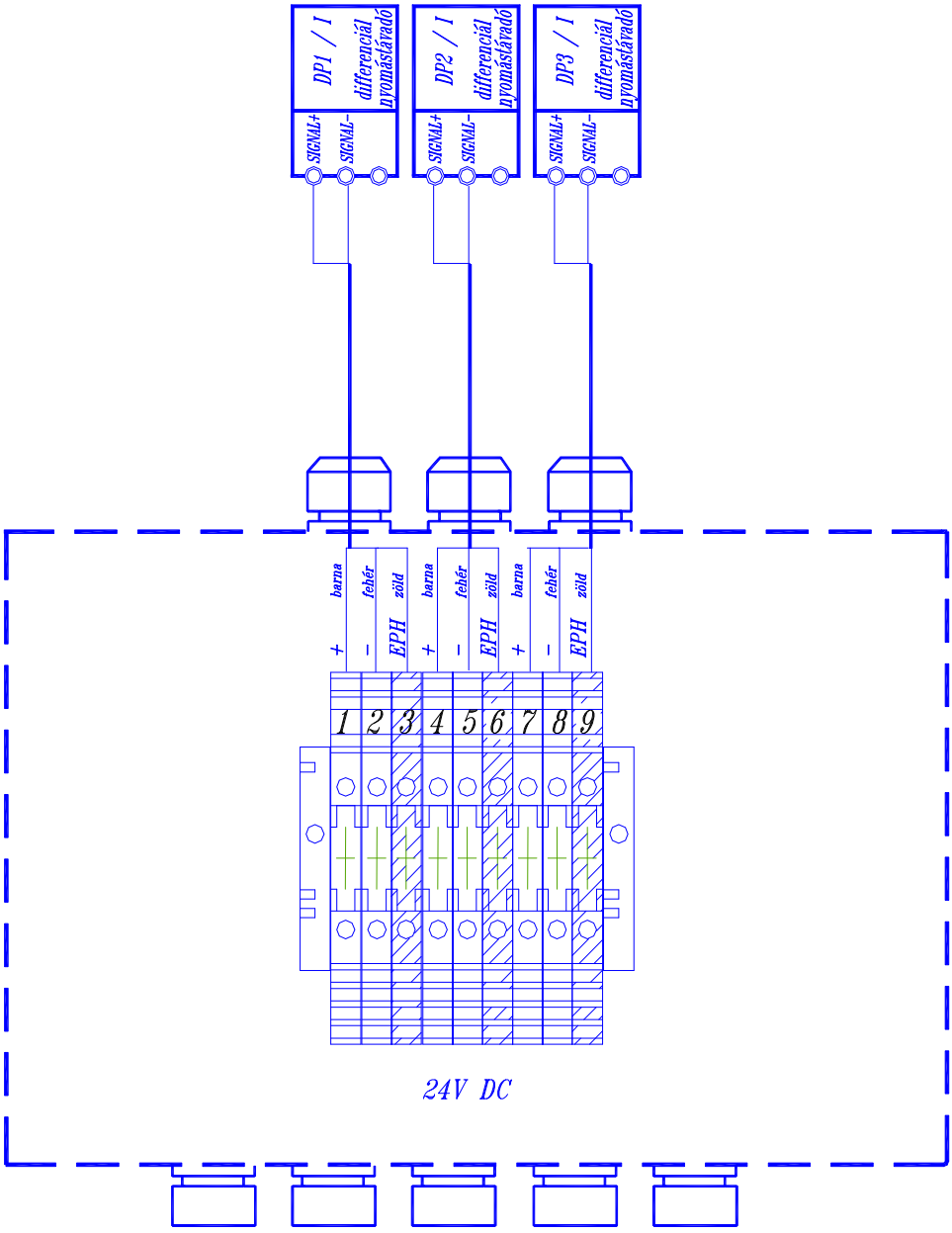

Szám	Megnevezés	Gyártó	Típus	Védettség	Méret	Gyárt. Sz.	Rb. kivitel	Db.
1.	Sorkapocsszekrény	Turbo Team.	HF-SdM -02	IP 67	160x260x90		EEx e II T4	1
2.	Kábelbevezető	CAPRI	ISO…	IP 54	M16 – M32		EEx e II	x
3.	Sorkapocs	Weidmüller	WDU 2,5	IP 54	2,5 mm^2		EEx e II	9
4	Sorkapocs	Weidmüller	WPE 4	IP 54	4 mm^2		EEx e II	1

H-4934 Beregdaróc, Pf. 6, Tel: +36 45 470 041, Fax: +36 45 887 519, www.turboteam.hu, e-mail: ttmail@turbotearn.hu
Budaörsi telephely: +36 23 416 612 Algyői telephely: +36 62 800 303

X65b) Csőbekötés

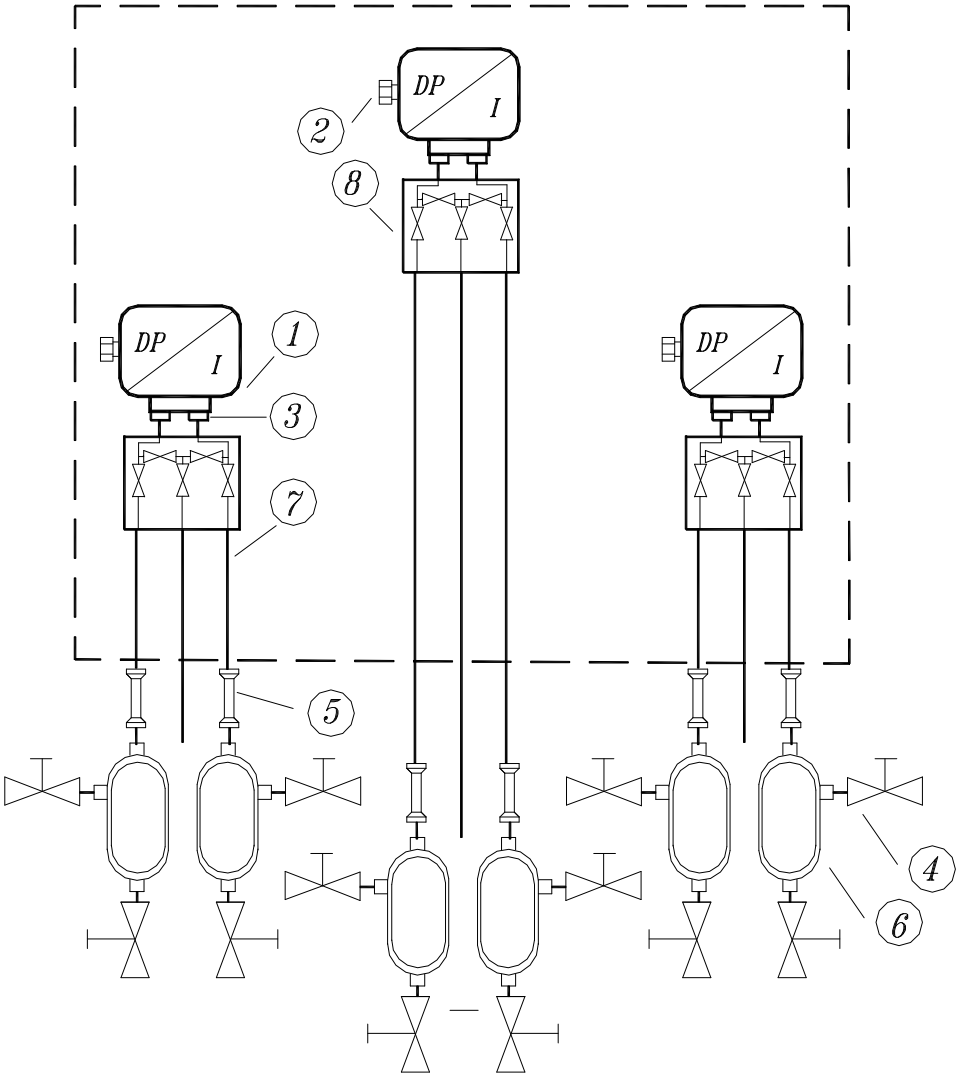

Szám	Megnevezés	Gyártó	Típus	Gyári szám	Vé-dettség	Méret	Rb. kivitel	Db.
1.	Intelligens ,diff.nyomástávadó	Honeywell/Tex-Ga Emerson	, ST3000 STD-120 3051S1CD		IP 65		EEx d IIC T6	3
2.	Rb. tömszelence	Hargita Ferenc	HF-TD-27	-	IP 66	Pg-13.5	EEx d IIC	3
3.	Szűkítő idom KOR kettős roppantógyűrűs	SWAGELOK	768L-SS-12MM-1/2 768L-SS-12MM-1/4	-	-	½”-12mm ¼”-12mm	-	6 3
4.	1 utú tűszelep KOR kettős roppantógyűrűs	SWAGELOK	M-300-SS-L-R-12MM	-	-	12mm	-	12
5.	KOR kettős roppantógyűrűs csőkötő	SWAGELOK	762L-SS-12MM			12mm		6
6.	Kondenz leválasztó	Turbo Team	KO 36			12mm		6
7.	Impulzuscső	Centravis	KO36	-	-	12mm	-	6m
8.	5 utú tűszelep KOR kettős roppantógyűrűs	BADOTHERM	M5H SSH1 FFDD	-	-	12mm	-	3

H-4934 Beregdaróc, Pf. 6, Tel: +36 45 470 041, Fax: +36 45 887 519, www.turboteam.hu, e-mail: ttmail@turbotearn.hu
Budaörsi telephely: +36 23 416 612 Algyői telephely: +36 62 800 303

X66a) Villamos bekötés

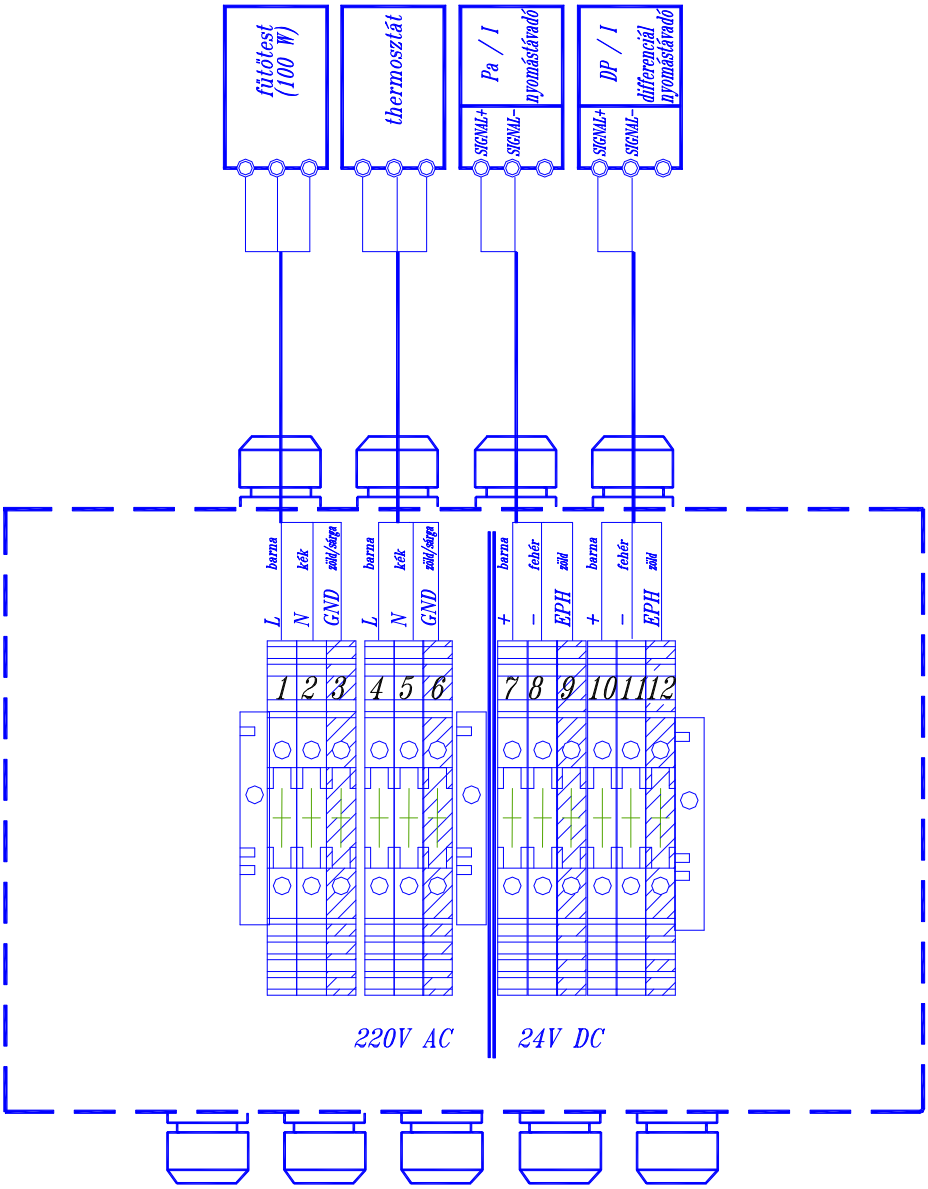

Szám	Megnevezés	Gyártó	Típus	Védettség	Méret	Gyárt. Sz.	Rb. kivitel	Db.
1.	Sorkapocsszekrény	Turbo Team.	HF-SdM -02	IP 67	160x260x90		EEx e II T4	1
2.	Kábelbevezető	CAPRI	ISO…	IP 54	M16 – M32		EEx e II	x
3.	Sorkapocs	Weidmüller	WDU 2,5	IP 54	2,5 mm^2		EEx e II	12
4	Sorkapocs	Weidmüller	WPE 4	IP 54	4 mm^2		EEx e II	1

H-4934 Beregdaróc, Pf. 6, Tel: +36 45 470 041, Fax: +36 45 887 519, www.turboteam.hu, e-mail: ttmail@turbotearn.hu
Budaörsi telephely: +36 23 416 612 Algyői telephely: +36 62 800 303

X66b) Csőbekötés

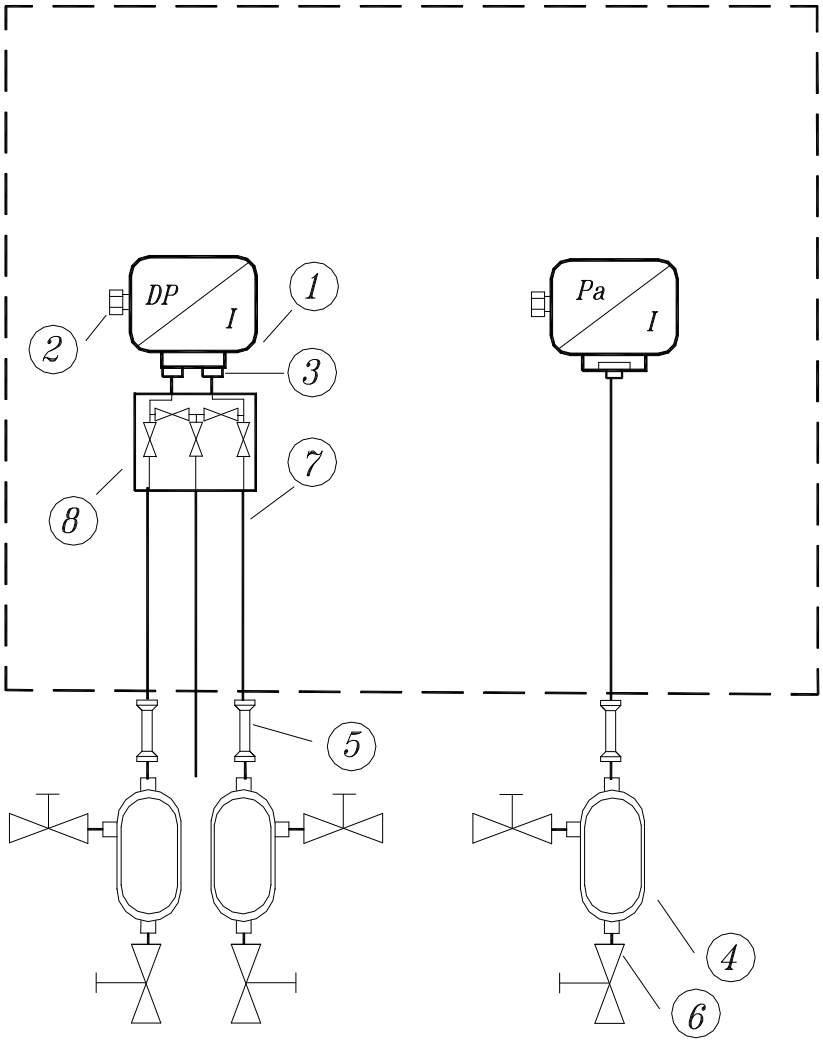

Szám	Megnevezés	Gyártó	Típus	Gyári szám	Védettség	Méret	Rb. kivitel	Db.
1.	Intelligens nyomás-,diff.nyomástávadó	Honeywell/Tex-Ga Emerson	ST3000 STA-140, ST3000 STD-120 2088../ 3051S1CD		IP 65		EEx d IIC T6	1 1
2.	Rb. tömszelence	Hargita Ferenc	HF-TD-27	-	IP 66	Pg-13.5	EEx d IIC	2
3.	Szűkítő idom KOR kettős roppantógyűrűs	SWAGELOK	768L-SS-12MM-1/2 768L-SS-12MM-1/4	-	-	½”-12mm ¼”-12mm	-	3 1
4.	1 utú tűszelep KOR kettős roppantógyűrűs	SWAGELOK	M-300-SS-L-R-12MM	-	-	12mm	-	6
5.	KOR kettős roppantógyűrűs csőkötő	SWAGELOK	762L-SS-12MM			12mm		3
6.	Kondenz leválasztó	Turbo Team	KO 36			12mm		3
7.	Impulzuscső	Centravis	KO36	-	-	12mm	-	3m
8.	5 utú tűszelep KOR kettős roppantógyűrűs	BADOTHERM	M5H SSH1 FFDD	-	-	12mm	-	1

H-4934 Beregdaróc, Pf. 6, Tel: +36 45 470 041, Fax: +36 45 887 519, www.turboteam.hu, e-mail: ttmail@turbotearn.hu
Budaörsi telephely: +36 23 416 612 Algyői telephely: +36 62 800 303

X67a) Villamos bekötés

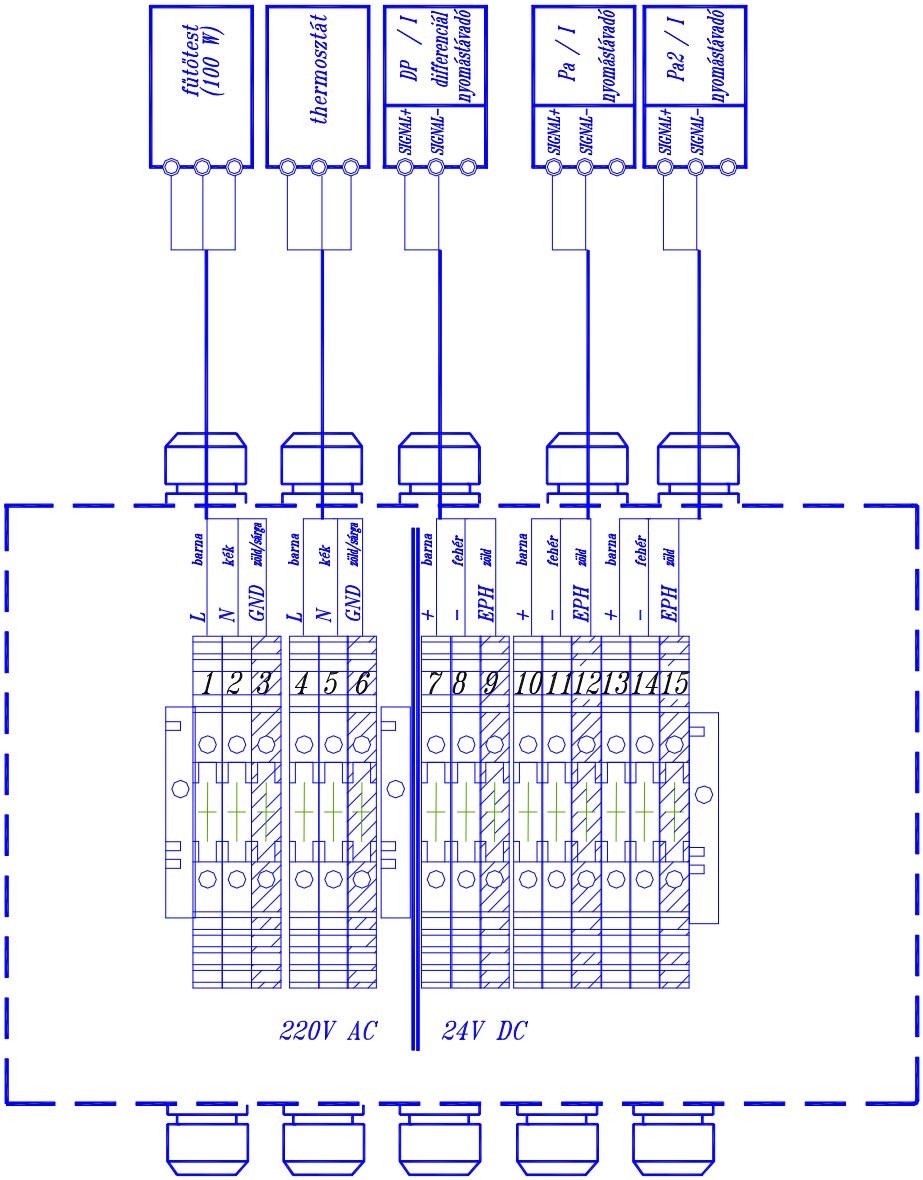

Szám	Megnevezés	Gyártó	Típus	Védettség	Méret	Gyárt. Sz.	Rb. kivitel	Db.
1.	Sorkapocsszekrény	Turbo Team.	HF-SdM -02	IP 67	160x260x90		EEx e II T4	1
2.	Kábelbevezető	CAPRI	ISO…	IP 54	M16 – M32		EEx e II	x
3.	Sorkapocs	Weidmüller	WDU 2,5	IP 54	2,5 mm^2		EEx e II	15
4	Sorkapocs	Weidmüller	WPE 4	IP 54	4 mm^2		EEx e II	1

H-4934 Beregdaróc, Pf. 6, Tel: +36 45 470 041, Fax: +36 45 887 519, www.turboteam.hu, e-mail: ttmail@turbotearn.hu
Budaörsi telephely: +36 23 416 612 Algyői telephely: +36 62 800 303

X67b) Csőbekötés

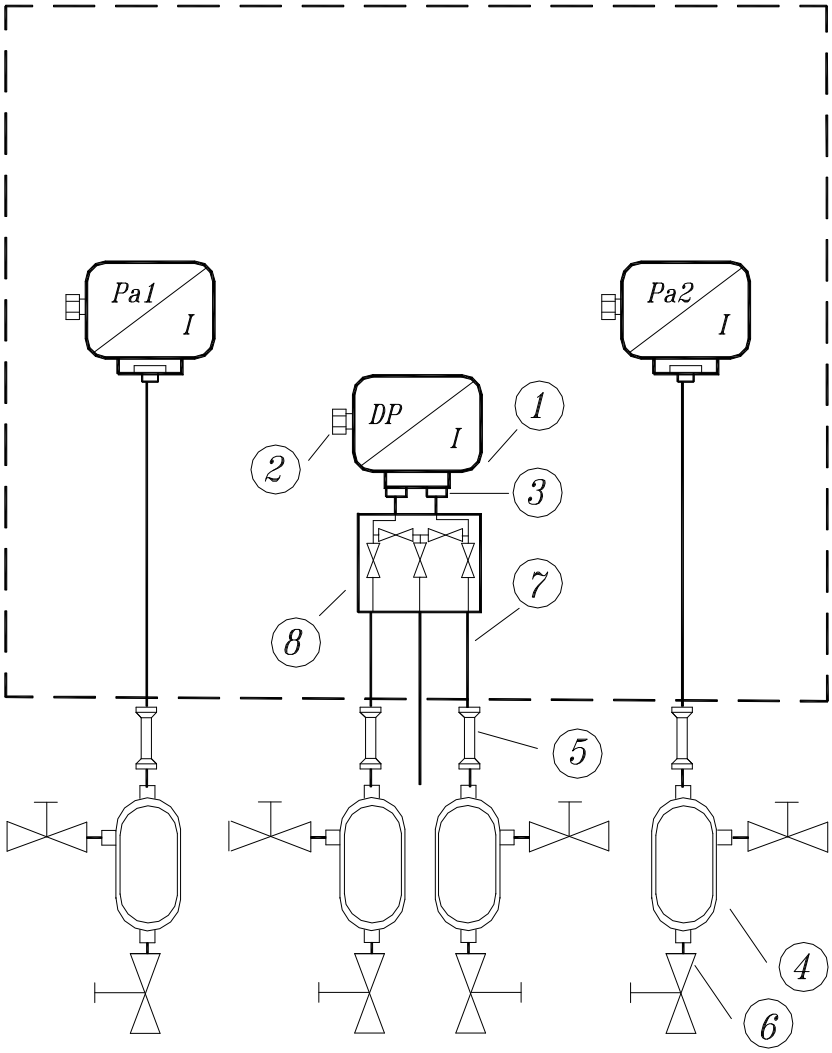

Szám	Megnevezés	Gyártó	Típus	Gyári szám	Védettség	Méret	Rb. kivitel	Db.
1.	Intelligens nyomás-,diff.nyomástávadó	Honeywell/Tex-Ga Emerson	ST3000 STA-140, ST3000 STD-120 2088../ 3051S1CD		IP 65		EEx d IIC T6	2 1
2.	Rb. tömszelence	Hargita Ferenc	HF-TD-27	-	IP 66	Pg-13.5	EEx d IIC	3
3.	Szűkítő idom KOR kettős roppantógyűrűs	SWAGELOK	768L-SS-12MM-1/2 768L-SS-12MM-1/4	-	-	½”-12mm ¼”-12mm	-	4 1
4.	1 utú tűszelep KOR kettős roppantógyűrűs	SWAGELOK	M-300-SS-L-R-12MM	-	-	12mm	-	8
5.	KOR kettős roppantógyűrűs csőkötő	SWAGELOK	762L-SS-12MM			12mm		4
6.	Kondenz leválasztó	Turbo Team	KO 36			12mm		4
7.	Impulzuscső	Centravis	KO36	-	-	12mm	-	4m
8.	5 utú tűszelep KOR kettős roppantógyűrűs	BADOTHERM	M5H SSH1 FFDD	-	-	12mm	-	1

H-4934 Beregdaróc, Pf. 6, Tel: +36 45 470 041, Fax: +36 45 887 519, www.turboteam.hu, e-mail: ttmail@turbotearn.hu
Budaörsi telephely: +36 23 416 612 Algyői telephely: +36 62 800 303

X91a) Villamos bekötés

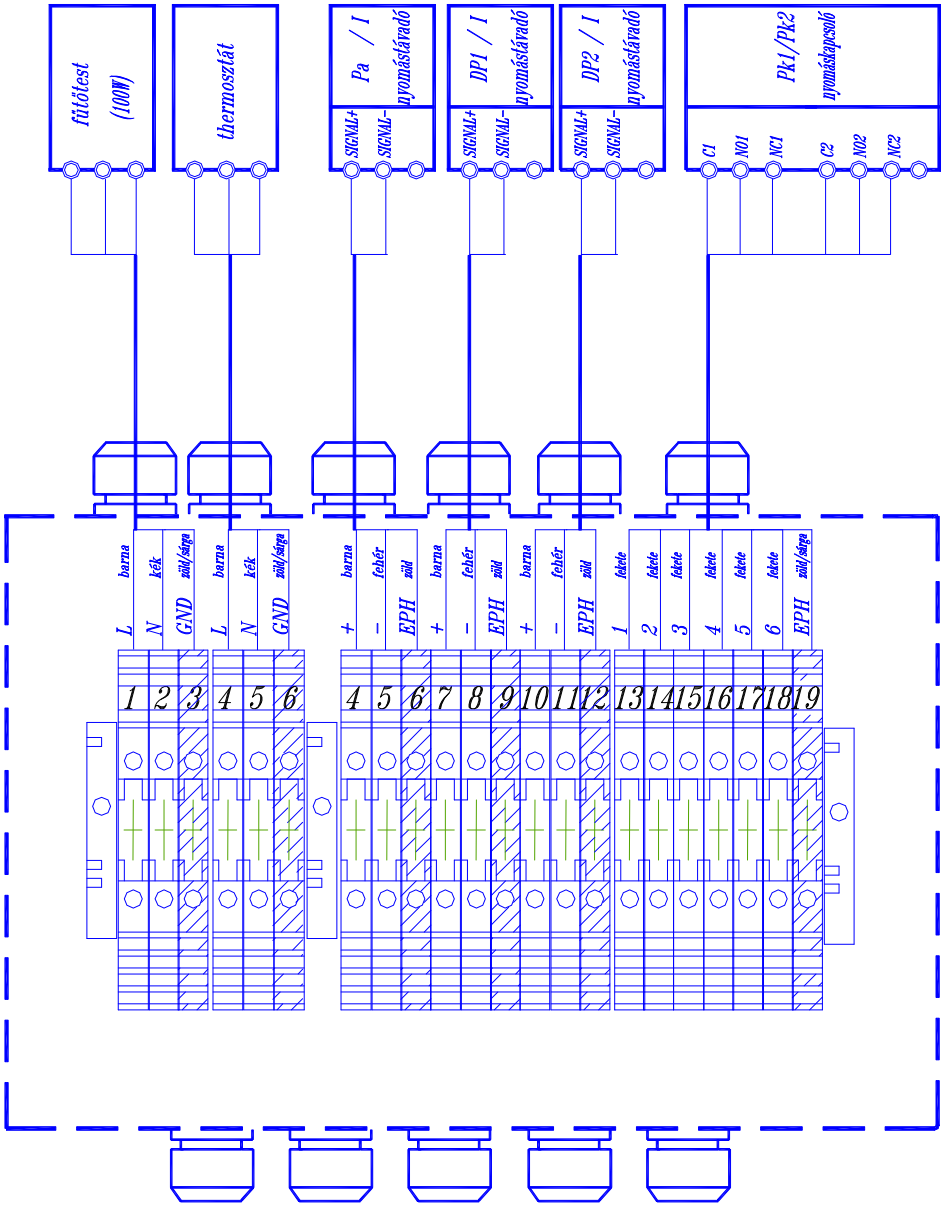

Szám	Megnevezés	Gyártó	Típus	Védettség	Méret	Gyárt. Sz.	Rb. kivitel	Db.
1.	Sorkapocsszekrény	Turbo Team.	HF-SdM -02	IP 67	160x260x90		EEx e II T4	1
2.	Kábelbevezető	CAPRI	ISO…	IP 54	M16 – M32		EEx e II	x
3.	Sorkapocs	Weidmüller	WDU 2,5	IP 54	2,5 mm^2		EEx e II	19
4	Sorkapocs	Weidmüller	WPE 4	IP 54	4 mm^2		EEx e II	1

H-4934 Beregdaróc, Pf. 6, Tel: +36 45 470 041, Fax: +36 45 887 519, www.turboteam.hu, e-mail: ttmail@turbotearn.hu
Budaörsi telephely: +36 23 416 612 Algyői telephely: +36 62 800 303

X91b) Csőbekötés

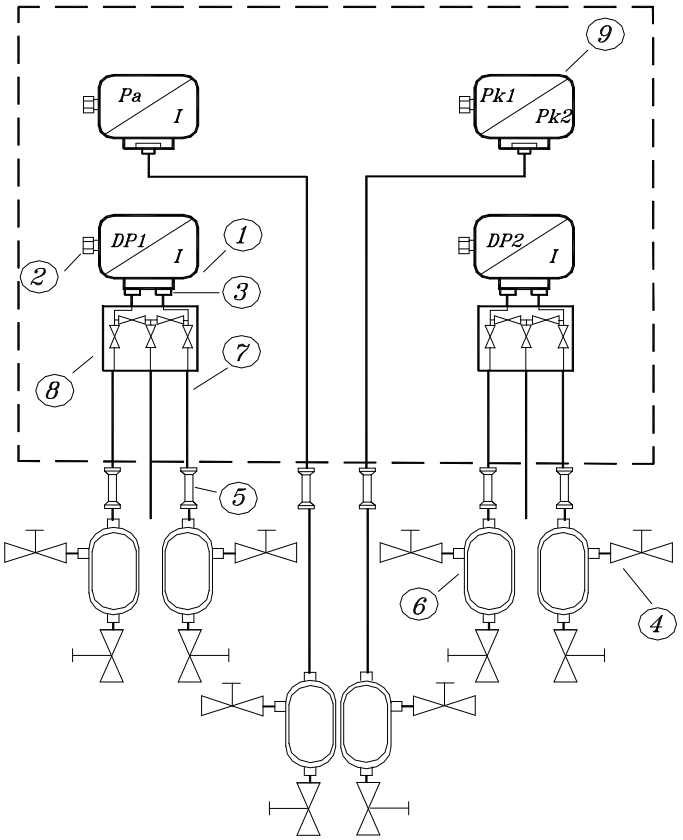

Szám	Megnevezés	Gyártó	Típus	Gyári szám	Vé-dettség	Méret	Rb. kivitel	Db.
1.	Intelligens nyomástávadó	Honeywell /Tex-Ga Emerson	ST3000 STD-120 ST3000 STA-140 3051S1CD../2088..		IP 65		EEx d IIC T6	2 1
2.	Rb. tömszelence	Hargita Ferenc	HF-Td-27	-	IP 66	½” NPT	EEx d IIC	4
3.	Szűkítő idom KOR kettős roppantógyűrűs	SWAGELOK	768L-SS-12MM-1/2 768L-SS-12MM-1/4	-	-	½”-12mm ¼”-12mm	-	5 3
4.	1 utú tűszelep KOR kettős roppantógyűrűs	SWAGELOK	M-300-SS-L-R-12MM	-	-	12mm	-	12
5.	Csőkötő KOR kettős roppantógyűrűs	SWAGELOK	762L-SS-12MM	-	-	12mm	-	6
6.	Kondenz leválasztó	TURBO TEAM	-	-	-	12mm	-	6
7.	Impulzuscső	Centravis	KO36	-	-	12mm	-	6m
8.	5 utú tűszelep KOR kettős roppantógyűrűs	BADOTHERM	M5H SSH1 FFDD	-	-	12mm	-	2
9.	Dual nyomáskapcsoló	Barksdale BETA	B2X../D2X.. W3-P808H-S2N…		IP65 IP65		EEx d IIC T6 EEx d IIC T6/T5	1

H-4934 Beregdaróc, Pf. 6, Tel: +36 45 470 041, Fax: +36 45 887 519, www.turboteam.hu, e-mail: ttmail@turbotearn.hu
Budaörsi telephely: +36 23 416 612 Algyői telephely: +36 62 800 303

X95a) Villamos bekötés

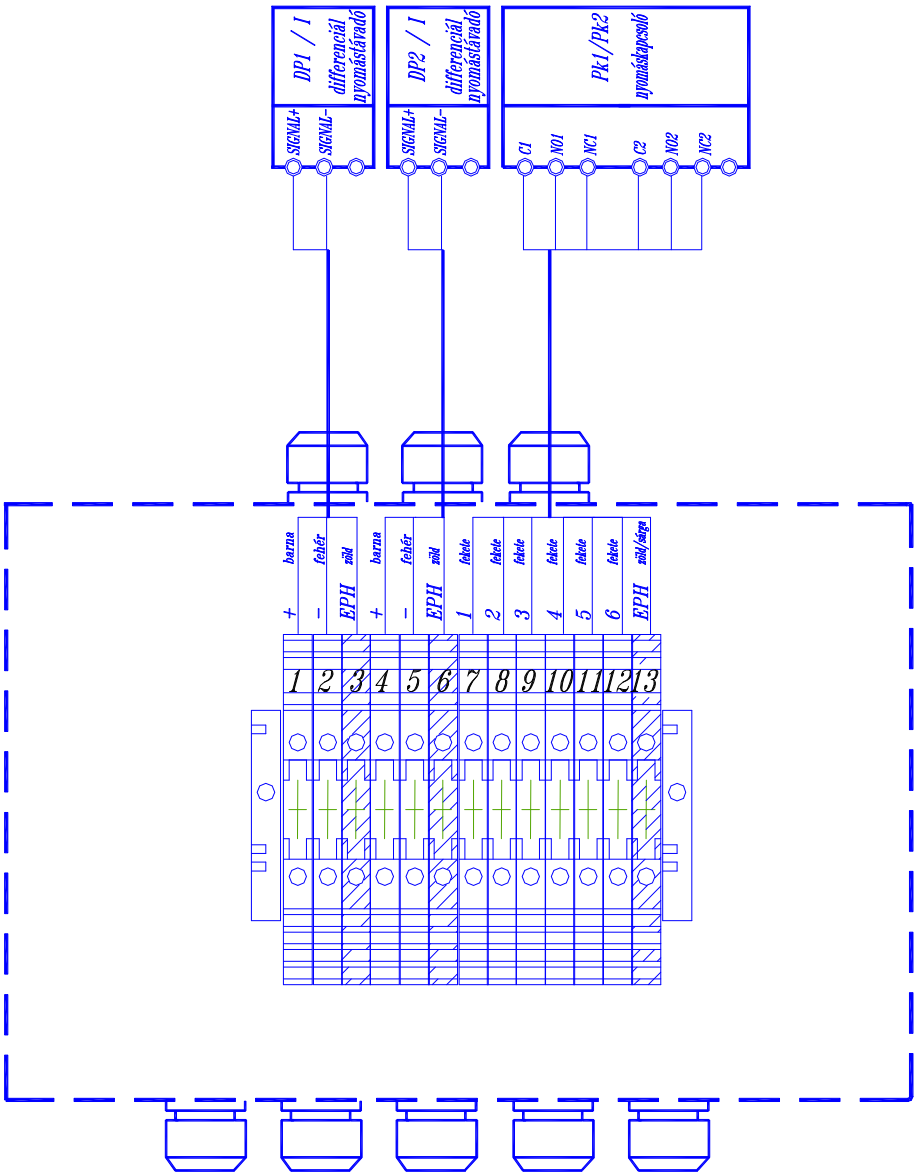

Szám	Megnevezés	Gyártó	Típus	Védettség	Méret	Gyárt. Sz.	Rb. kivitel	Db.
1.	Sorkapocsszekrény	Turbo Team.	HF-SdM -02	IP 67	160x260x90		EEx e II T4	1
2.	Kábelbevezető	CAPRI	ISO…	IP 54	M16 – M32		EEx e II	x
3.	Sorkapocs	Weidmüller	WDU 2,5	IP 54	2,5 mm^2		EEx e II	13
4	Sorkapocs	Weidmüller	WPE 4	IP 54	4 mm^2		EEx e II	1

H-4934 Beregdaróc, Pf. 6, Tel: +36 45 470 041, Fax: +36 45 887 519, www.turboteam.hu, e-mail: ttmail@turbotearn.hu
Budaörsi telephely: +36 23 416 612 Algyői telephely: +36 62 800 303

X95b) Csőbekötés

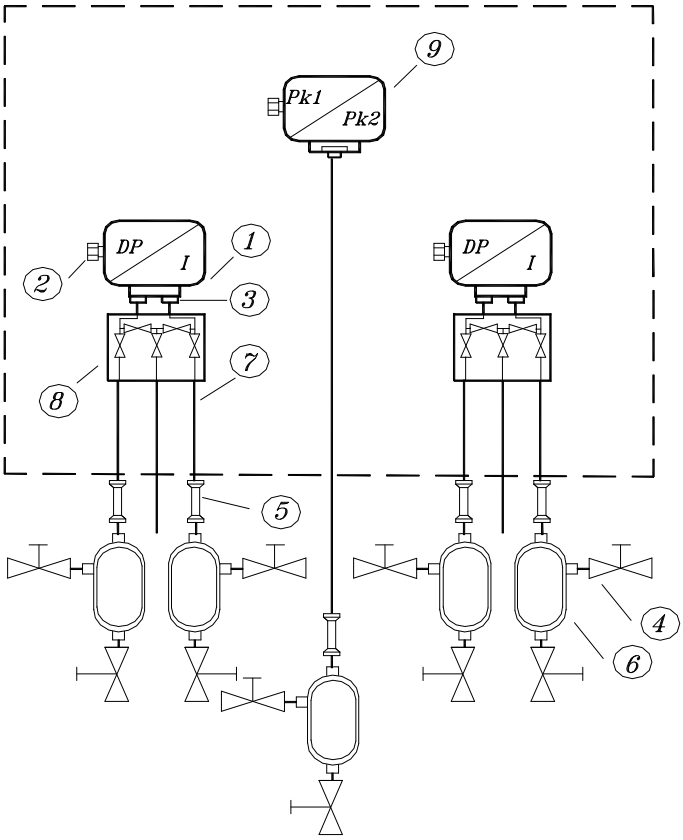

Szám	Megnevezés	Gyártó	Típus	Gyári szám	Vé-dettség	Méret	Rb. kivitel	Db.
1.	Intelligens nyomástávadó	Honeywell /Tex-Ga Emerson	ST3000 STD-120 3051S1CD../2088..		IP 65		EEx d IIC T6	2
2.	Rb. tömszelence	Hargita Ferenc	HF-Td-27	-	IP 66	½” NPT	EEx d IIC	3
3.	Szűkítő idom KOR kettős roppantógyűrűs	SWAGELOK	768L-SS-12MM-1/2 768L-SS-12MM-1/4	-	-	½”-12mm ¼”-12mm	-	4 3
4.	1 utú tűszelep KOR kettős roppantógyűrűs	SWAGELOK	M-300-SS-L-R-12MM	-	-	12mm	-	10
5.	Csőkötő KOR kettős roppantógyűrűs	SWAGELOK	762L-SS-12MM	-	-	12mm	-	5
6.	Kondenz leválasztó	TURBO TEAM	-	-	-	12mm	-	5
7.	Impulzuscső	Centravis	KO36	-	-	12mm	-	6m
8.	5 utú tűszelep KOR kettős roppantógyűrűs	BADOTHERM	M5H SSH1 FFDD	-	-	12mm	-	2
9.	Dual nyomáskapcsoló	Barksdale BETA	B2X../D2X.. W3-P808H-S2N…		IP65 IP65		EEx d IIC T6 EEx d IIC T6/T5	1

H-4934 Beregdaróc, Pf. 6, Tel: +36 45 470 041, Fax: +36 45 887 519, www.turboteam.hu, e-mail: ttmail@turbotearn.hu
Budaörsi telephely: +36 23 416 612 Algyői telephely: +36 62 800 303

X96a) Villamos bekötés

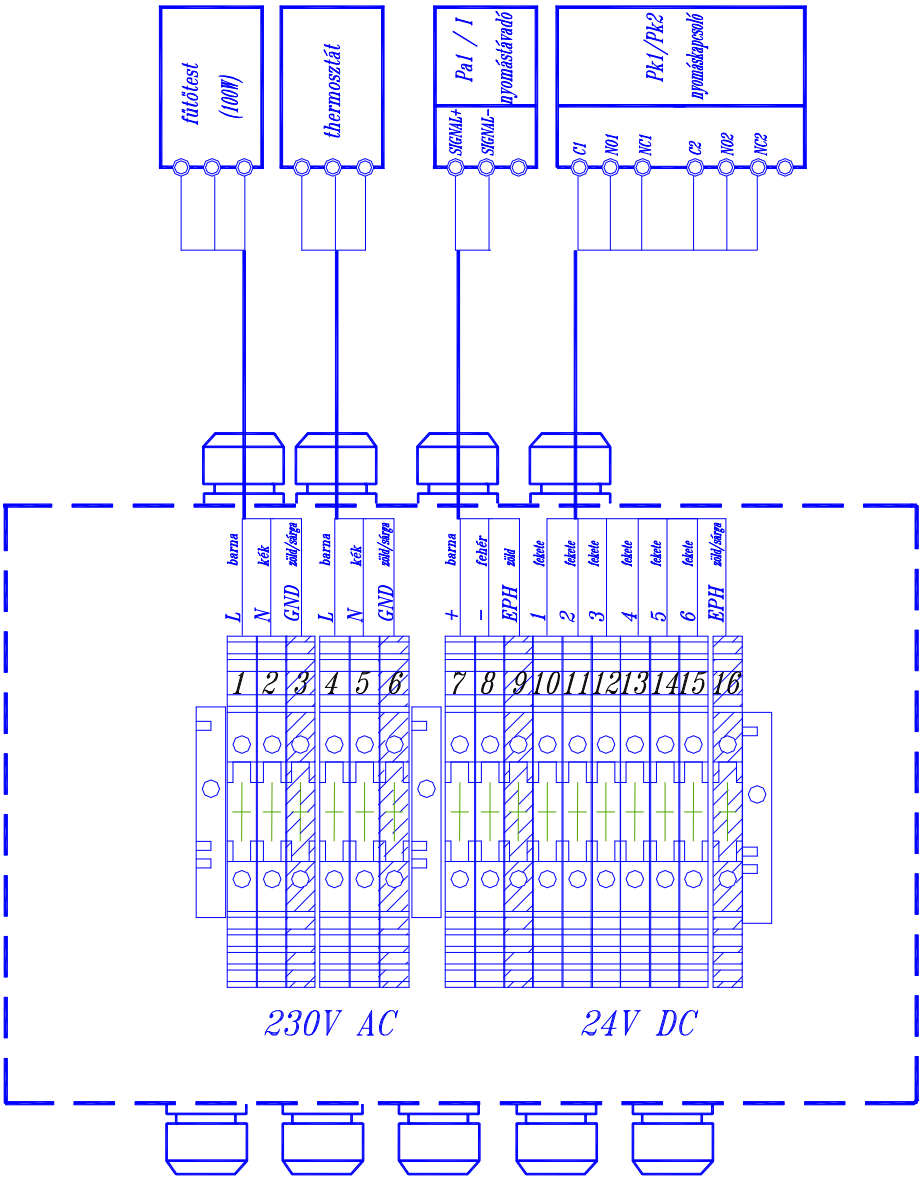

Szám	Megnevezés	Gyártó	Típus	Védettség	Méret	Gyárt. Sz.	Rb. kivitel	Db.
1.	Sorkapocsszekrény	Turbo Team.	HF-SdM -02	IP 67	160x260x90		EEx e II T4	1
2.	Kábelbevezető	CAPRI	ISO…	IP 54	M16 – M32		EEx e II	x
3.	Sorkapocs	Weidmüller	WDU 2,5	IP 54	2,5 mm^2		EEx e II	16
4	Sorkapocs	Weidmüller	WPE 4	IP 54	4 mm^2		EEx e II	1

H-4934 Beregdaróc, Pf. 6, Tel: +36 45 470 041, Fax: +36 45 887 519, www.turboteam.hu, e-mail: ttmail@turbotearn.hu
Budaörsi telephely: +36 23 416 612 Algyői telephely: +36 62 800 303

X96b) Csőbekötés

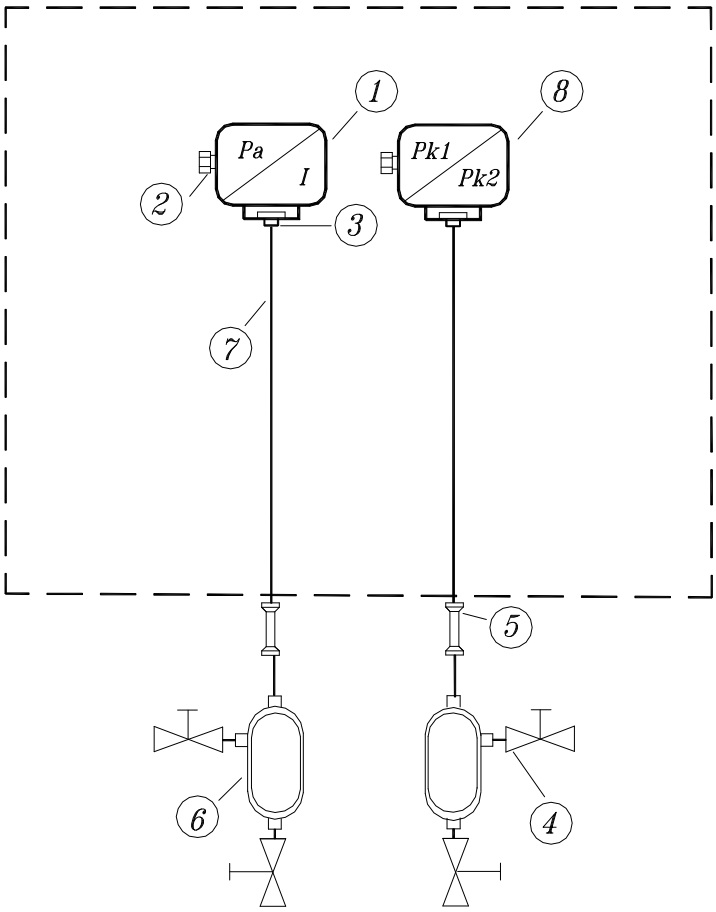

Szám	Megnevezés	Gyártó	Típus	Gyári szám	Vé-dettség	Méret	Rb. kivitel	Db.
1.	Intelligens nyomástávadó	Honeywell /Tex-Ga Emerson	ST3000 STA-140 2088..		IP 65		EEx d IIC T6	1
2.	Rb. tömszelence	Hargita Ferenc	HF-Td-27	-	IP 66	½” NPT	EEx d IIC	2
3.	Szűkítő idom KOR kettős roppantógyűrűs	SWAGELOK	768L-SS-12MM-1/2 768L-SS-12MM-1/4	-	-	½”-12mm ¼”-12mm	-	1 1
4.	1 utú tűszelep KOR kettős roppantógyűrűs	SWAGELOK	M-300-SS-L-R-12MM	-	-	12mm	-	4
5.	Csőkötő KOR kettős roppantógyűrűs	SWAGELOK	762L-SS-12MM	-	-	12mm	-	2
6.	Kondenz leválasztó	TURBO TEAM	-	-	-	12mm	-	2
7.	Impulzuscső	Centravis	KO36	-	-	12mm	-	2m
8.	Dual nyomáskapcsoló	Barksdale BETA	B2X../D2X.. W3-P808H-S2N…		IP65 IP65		EEx d IIC T6 EEx d IIC T6/T5	1

H-4934 Beregdaróc, Pf. 6, Tel: +36 45 470 041, Fax: +36 45 887 519, www.turboteam.hu, e-mail: ttmail@turbotearn.hu
Budaörsi telephely: +36 23 416 612 Algyői telephely: +36 62 800 303

X97a) Villamos bekötés

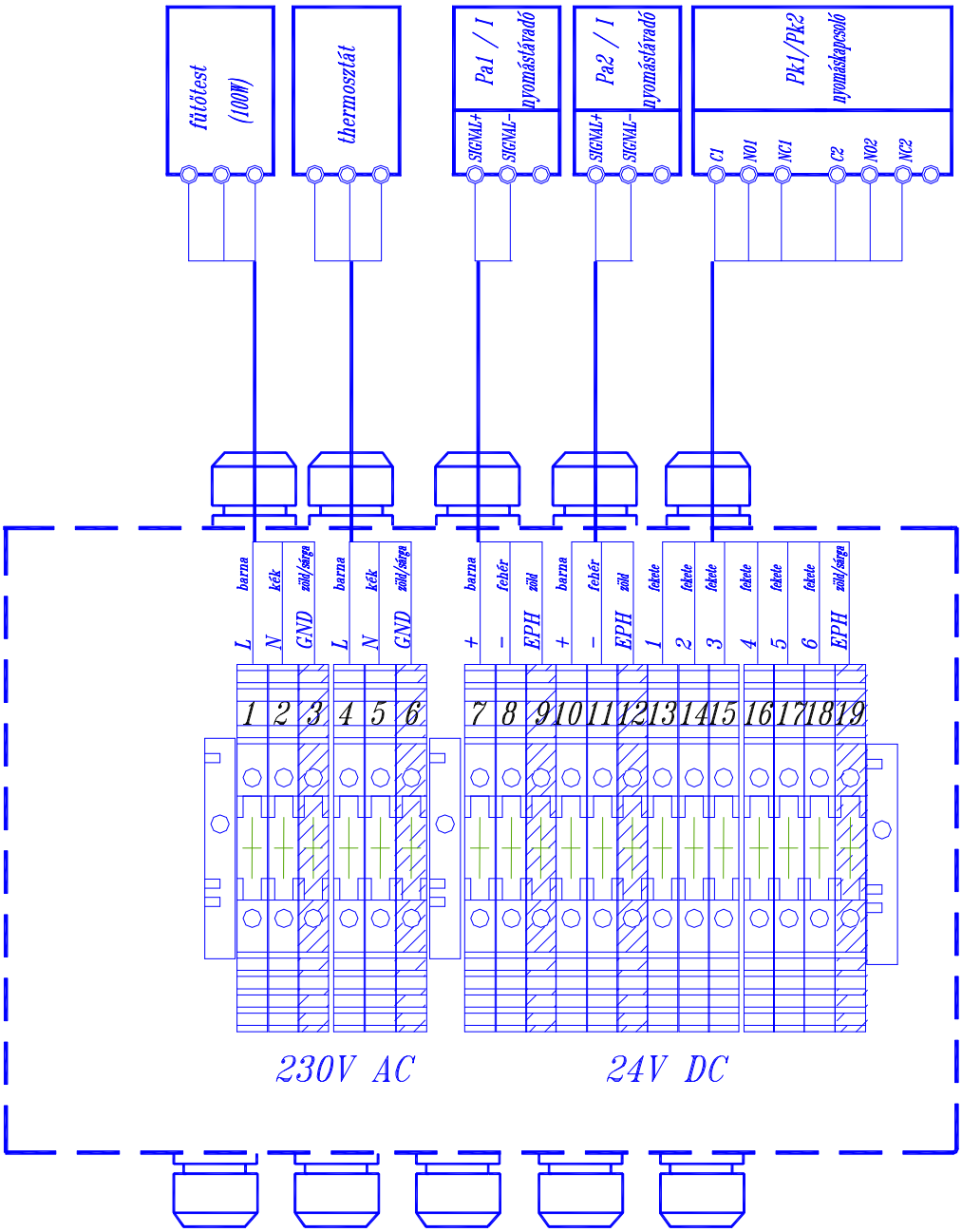

Szám	Megnevezés	Gyártó	Típus	Védettség	Méret	Gyárt. Sz.	Rb. kivitel	Db.
1.	Sorkapocsszekrény	Turbo Team.	HF-SdM -02	IP 67	160x260x90		EEx e II T4	1
2.	Kábelbevezető	CAPRI	ISO…	IP 54	M16 – M32		EEx e II	x
3.	Sorkapocs	Weidmüller	WDU 2,5	IP 54	2,5 mm^2		EEx e II	19
4	Sorkapocs	Weidmüller	WPE 4	IP 54	4 mm^2		EEx e II	1

H-4934 Beregdaróc, Pf. 6, Tel: +36 45 470 041, Fax: +36 45 887 519, www.turboteam.hu, e-mail: ttmail@turbotearn.hu
Budaörsi telephely: +36 23 416 612 Algyői telephely: +36 62 800 303

X97b) Csőbekötés

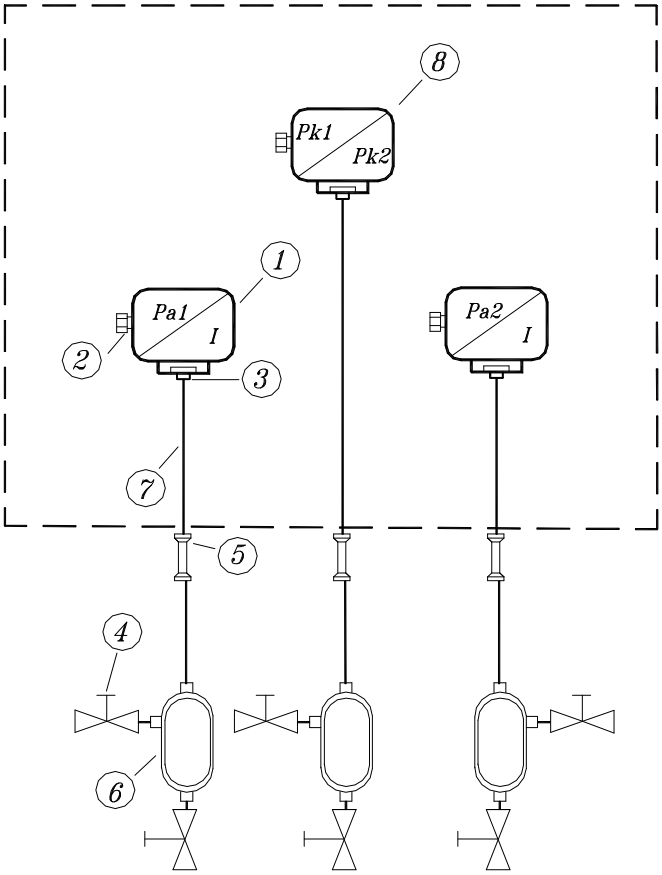

Szám	Megnevezés	Gyártó	Típus	Gyári szám	Vé-dettség	Méret	Rb. kivitel	Db.
1.	Intelligens nyomástávadó	Honeywell /Tex-Ga Emerson	ST3000 STA-140 2088..		IP 65		EEx d IIC T6	2
2.	Rb. tömszelence	Hargita Ferenc	HF-Td-27	-	IP 66	½” NPT	EEx d IIC	3
3.	Szűkítő idom KOR kettős roppantógyűrűs	SWAGELOK	768L-SS-12MM-1/2 768L-SS-12MM-1/4	-	-	½”-12mm ¼”-12mm	-	2 1
4.	1 utú tűszelep KOR kettős roppantógyűrűs	SWAGELOK	M-300-SS-L-R-12MM	-	-	12mm	-	6
5.	Csőkötő KOR kettős roppantógyűrűs	SWAGELOK	762L-SS-12MM	-	-	12mm	-	3
6.	Kondenz leválasztó	TURBO TEAM	-	-	-	12mm	-	3
7.	Impulzuscső	Centravis	KO36	-	-	12mm	-	3m
8.	Dual nyomáskapcsoló	Barksdale BETA	B2X../D2X.. W3-P808H-S2N…		IP65 IP65		EEx d IIC T6 EEx d IIC T6/T5	1

H-4934 Beregdaróc, Pf. 6, Tel: +36 45 470 041, Fax: +36 45 887 519, www.turboteam.hu, e-mail: ttmail@turbotearn.hu
Budaörsi telephely: +36 23 416 612 Algyői telephely: +36 62 800 303

X98a) Villamos bekötés

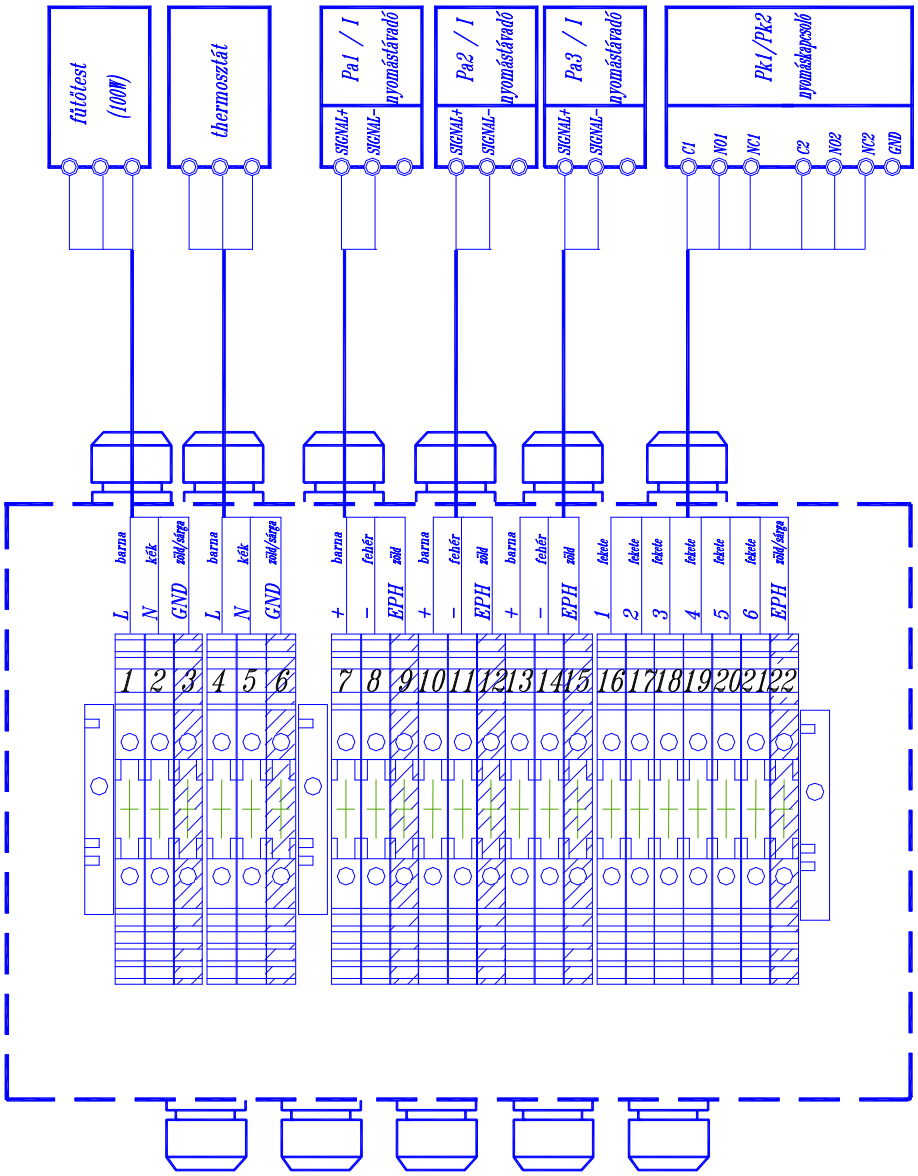

Szám	Megnevezés	Gyártó	Típus	Védettség	Méret	Gyárt. Sz.	Rb. kivitel	Db.
1.	Sorkapocsszekrény	Turbo Team.	HF-SdM -02	IP 67	160x260x90		EEx e II T4	1
2.	Kábelbevezető	CAPRI	ISO…	IP 54	M16 – M32		EEx e II	x
3.	Sorkapocs	Weidmüller	WDU 2,5	IP 54	2,5 mm^2		EEx e II	19
4	Sorkapocs	Weidmüller	WPE 4	IP 54	4 mm^2		EEx e II	1

H-4934 Beregdaróc, Pf. 6, Tel: +36 45 470 041, Fax: +36 45 887 519, www.turboteam.hu, e-mail: ttmail@turbotearn.hu
Budaörsi telephely: +36 23 416 612 Algyői telephely: +36 62 800 303

X98b) Csőbekötés

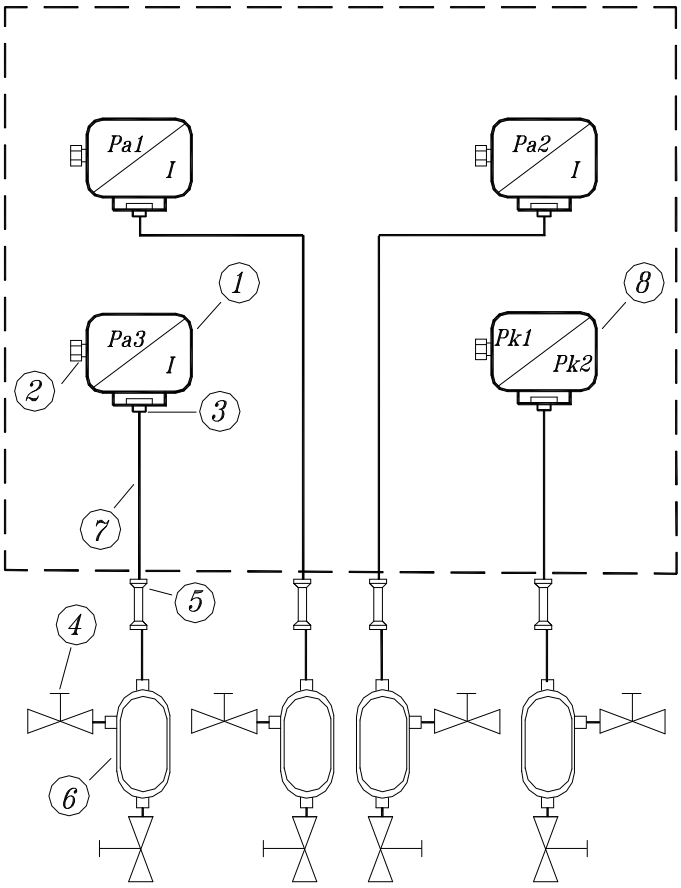

Szám	Megnevezés	Gyártó	Típus	Gyári szám	Vé-dettség	Méret	Rb. kivitel	Db.
1.	Intelligens nyomástávadó	Honeywell /Tex-Ga Emerson	ST3000 STA-140 2088..		IP 65		EEx d IIC T6	3
2.	Rb. tömszelence	Hargita Ferenc	HF-Td-27	-	IP 66	½” NPT	EEx d IIC	4
3.	Szűkítő idom KOR kettős roppantógyűrűs	SWAGELOK	768L-SS-12MM-1/2 768L-SS-12MM-1/4	-	-	½”-12mm ¼”-12mm	-	3 1
4.	1 utú tűszelep KOR kettős roppantógyűrűs	SWAGELOK	M-300-SS-L-R-12MM	-	-	12mm	-	8
5.	Csőkötő KOR kettős roppantógyűrűs	SWAGELOK	762L-SS-12MM	-	-	12mm	-	4
6.	Kondenz leválasztó	TURBO TEAM	-	-	-	12mm	-	4
7.	Impulzuscső	Centravis	KO36	-	-	12mm	-	4m
8.	Dual nyomáskapcsoló	Barksdale BETA	B2X../D2X.. W3-P808H-S2N…		IP65 IP65		EEx d IIC T6 EEx d IIC T6/T5	1

H-4934 Beregdaróc, Pf. 6, Tel: +36 45 470 041, Fax: +36 45 887 519, www.turboteam.hu, e-mail: ttmail@turbotearn.hu
Budaörsi telephely: +36 23 416 612 Algyői telephely: +36 62 800 303

X99a) Villamos bekötés

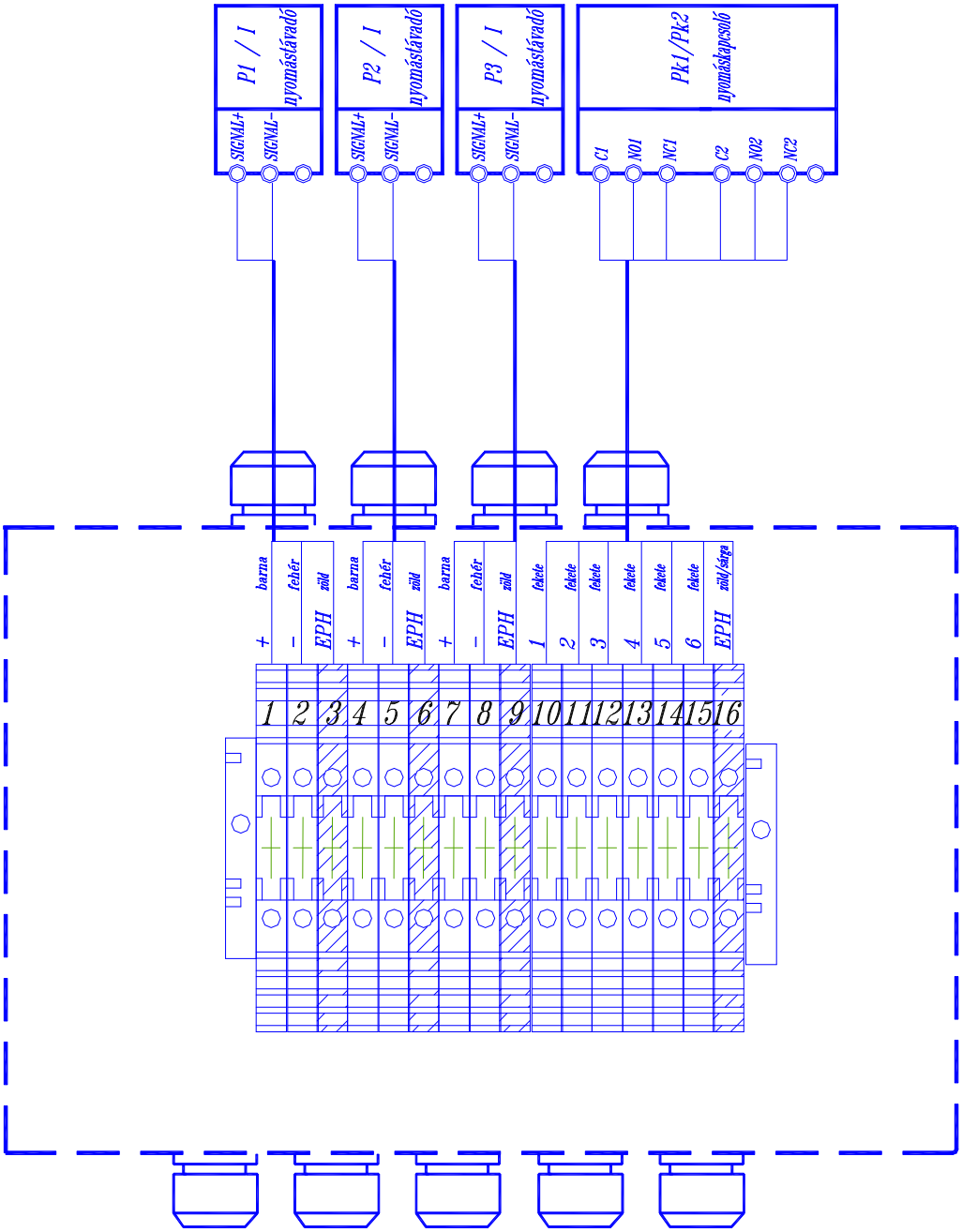

Szám	Megnevezés	Gyártó	Típus	Védettség	Méret	Gyárt. Sz.	Rb. kivitel	Db.
1.	Sorkapocsszekrény	Turbo Team.	HF-SdM -02	IP 67	160x260x90		EEx e II T4	1
2.	Kábelbevezető	CAPRI	ISO…	IP 54	M16 – M32		EEx e II	x
3.	Sorkapocs	Weidmüller	WDU 2,5	IP 54	2,5 mm^2		EEx e II	16
4	Sorkapocs	Weidmüller	WPE 4	IP 54	4 mm^2		EEx e II	1

H-4934 Beregdaróc, Pf. 6, Tel: +36 45 470 041, Fax: +36 45 887 519, www.turboteam.hu, e-mail: ttmail@turbotearn.hu
Budaörsi telephely: +36 23 416 612 Algyői telephely: +36 62 800 303

X99b) Csőbekötés

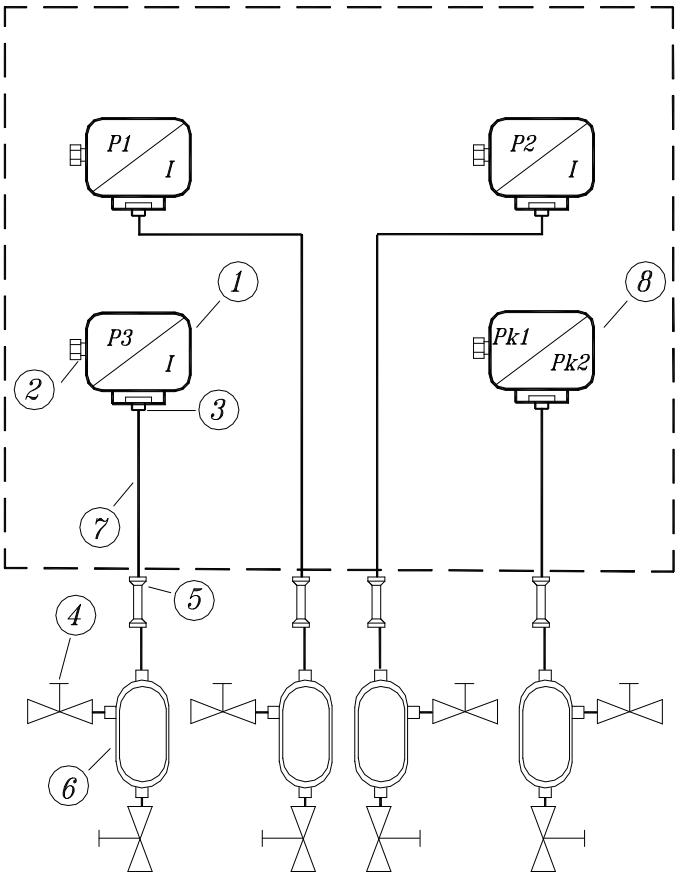

Szám	Megnevezés	Gyártó	Típus	Gyári szám	Vé-dettség	Méret	Rb. kivitel	Db.
1.	Intelligens nyomástávadó	Honeywell /Tex-Ga Emerson	ST3000 STG-170 3051C..		IP 66		EEx d IIC T6	3
2.	Rb. tömszelence	Hargita Ferenc	HF-Td-27	-	IP 66	½” NPT	EEx d IIC	4
3.	Szűkítő idom KOR kettős roppantógyűrűs	SWAGELOK	768L-SS-12MM-1/2 768L-SS-12MM-1/4	-	-	½”-12mm ¼”-12mm	-	3 1
4.	1 utú tűszelep KOR kettős roppantógyűrűs	SWAGELOK	M-300-SS-L-R-12MM	-	-	12mm	-	8
5.	Csőkötő KOR kettős roppantógyűrűs	SWAGELOK	762L-SS-12MM	-	-	12mm	-	4
6.	Kondenz leválasztó	TURBO TEAM	-	-	-	12mm	-	4
7.	Impulzuscső	Centravis	KO36	-	-	12mm	-	4m
8.	Dual nyomáskapcsoló	Barksdale BETA	B2X../D2X.. W3-P808H-S2N…		IP65 IP65		EEx d IIC T6 EEx d IIC T6/T5	1

H-4934 Beregdaróc, Pf. 6, Tel: +36 45 470 041, Fax: +36 45 887 519, www.turboteam.hu, e-mail: ttmail@turbotearn.hu
Budaörsi telephely: +36 23 416 612 Algyői telephely: +36 62 800 303

X03a) Villamos bekötés

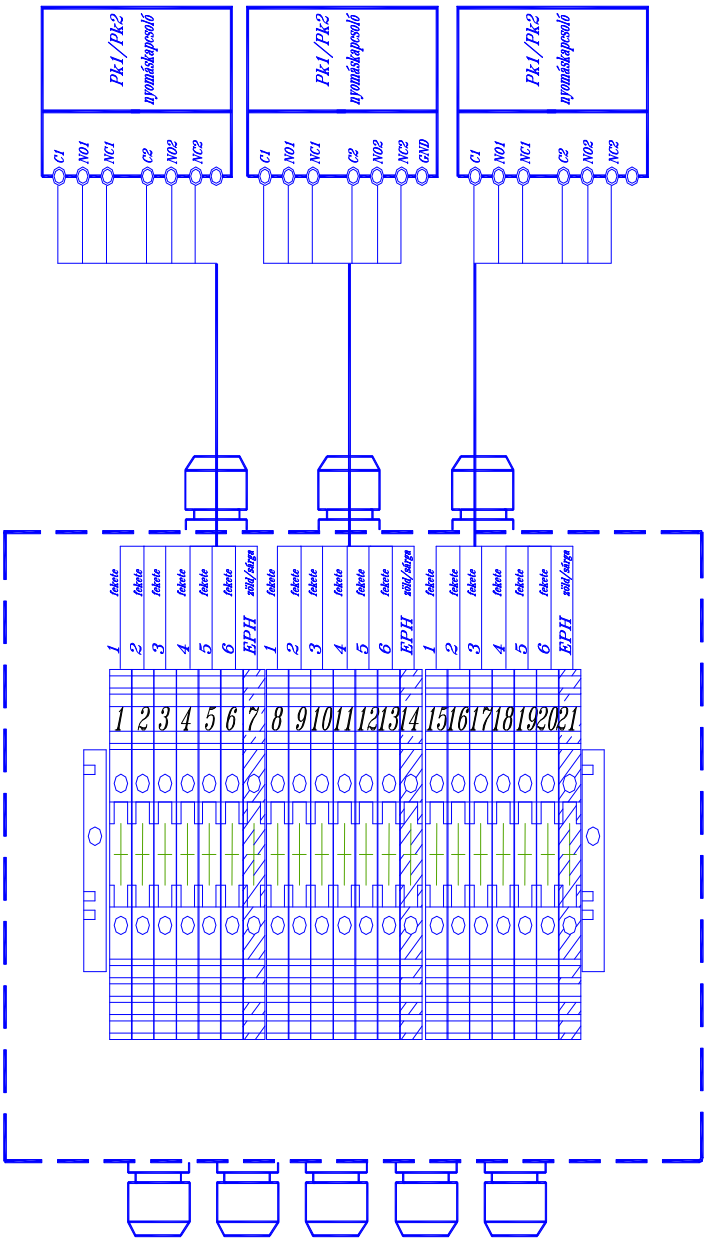

Szám	Megnevezés	Gyártó	Típus	Védettség	Méret	Gyárt. Sz.	Rb. kivitel	Db.
1.	Sorkapocsszekrény	Turbo Team.	HF-SdM -02	IP 67	160x260x90		EEx e II T4	1
2.	Kábelbevezető	CAPRI	ISO…	IP 54	M16 – M32		EEx e II	x
3.	Sorkapocs	Weidmüller	WDU 2,5	IP 54	2,5 mm^2		EEx e II	16
4	Sorkapocs	Weidmüller	WPE 4	IP 54	4 mm^2		EEx e II	1

H-4934 Beregdaróc, Pf. 6, Tel: +36 45 470 041, Fax: +36 45 887 519, www.turboteam.hu, e-mail: ttmail@turbotearn.hu
Budaörsi telephely: +36 23 416 612 Algyői telephely: +36 62 800 303

X03b) Csőbekötés

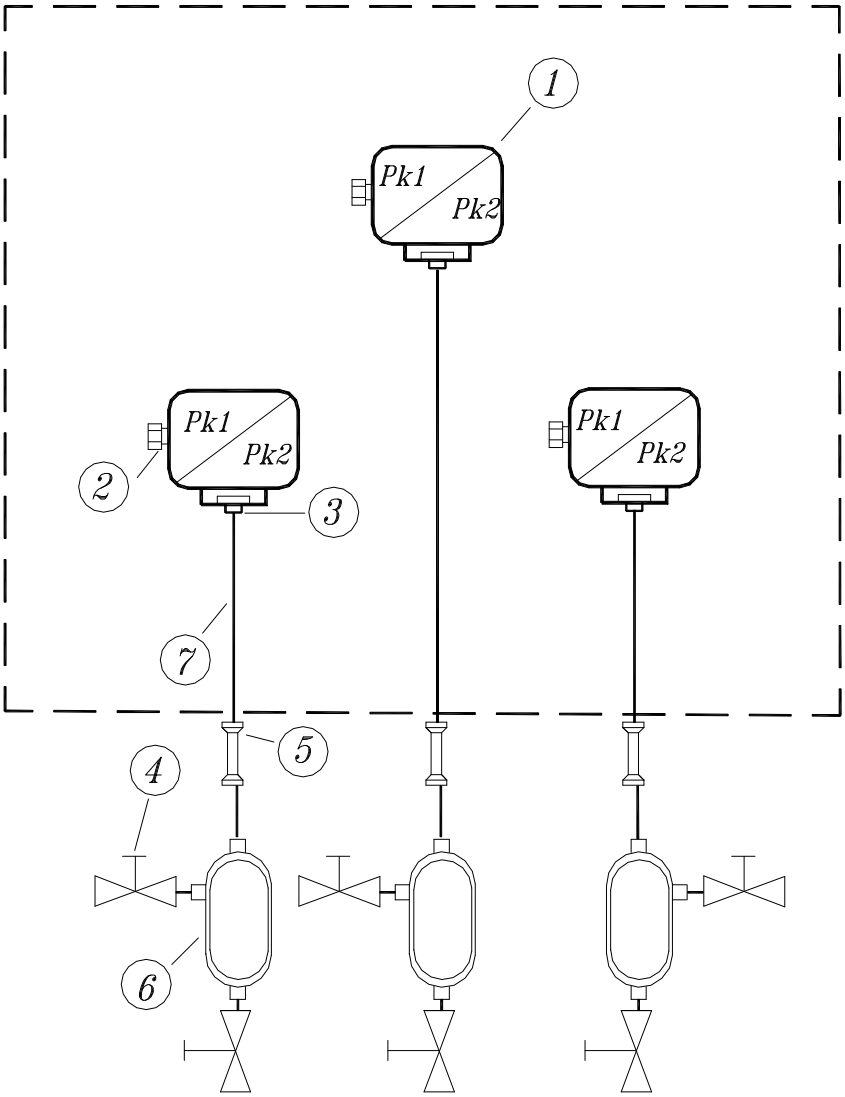

Szám	Megnevezés	Gyártó	Típus	Gyári szám	Vé-dettség	Méret	Rb. kivitel	Db.
1.	Dual nyomáskapcsoló	Barksdale BETA	B2X../D2X.. W3-P808H-S2N…		IP65 IP65		EEx d IIC T6 EEx d IIC T6/T5	3
2.	Rb. tömszelence	Hargita Ferenc	HF-TD-27	-	IP 66	½” NPT	EEx d IIC	3
3.	Szűkítő idom KOR kettős roppantógyűrűs	SWAGELOK	768L-SS-12MM-1/4	-		¼”-12mm	-	3
4.	1 utú tűszelep KOR kettős roppantógyűrűs	SWAGELOK	M-300-SS-L-R-12MM	-	-	12mm	-	6
5.	KOR kettős roppantógyűrűs csőkötő	SWAGELOK	762L-SS-12MM			12mm		3
6.	Kondenz leválasztó	TURBO TEAM	-	-	-	12mm	-	3
7.	Impulzuscső	Centravis	KO36	-	-	12mm	-	3m

H-4934 Beregdaróc, Pf. 6, Tel: +36 45 470 041, Fax: +36 45 887 519, www.turboteam.hu, e-mail: ttmail@turbotearn.hu
Budaörsi telephely: +36 23 416 612 Algyői telephely: +36 62 800 303

X05a) Villamos bekötés

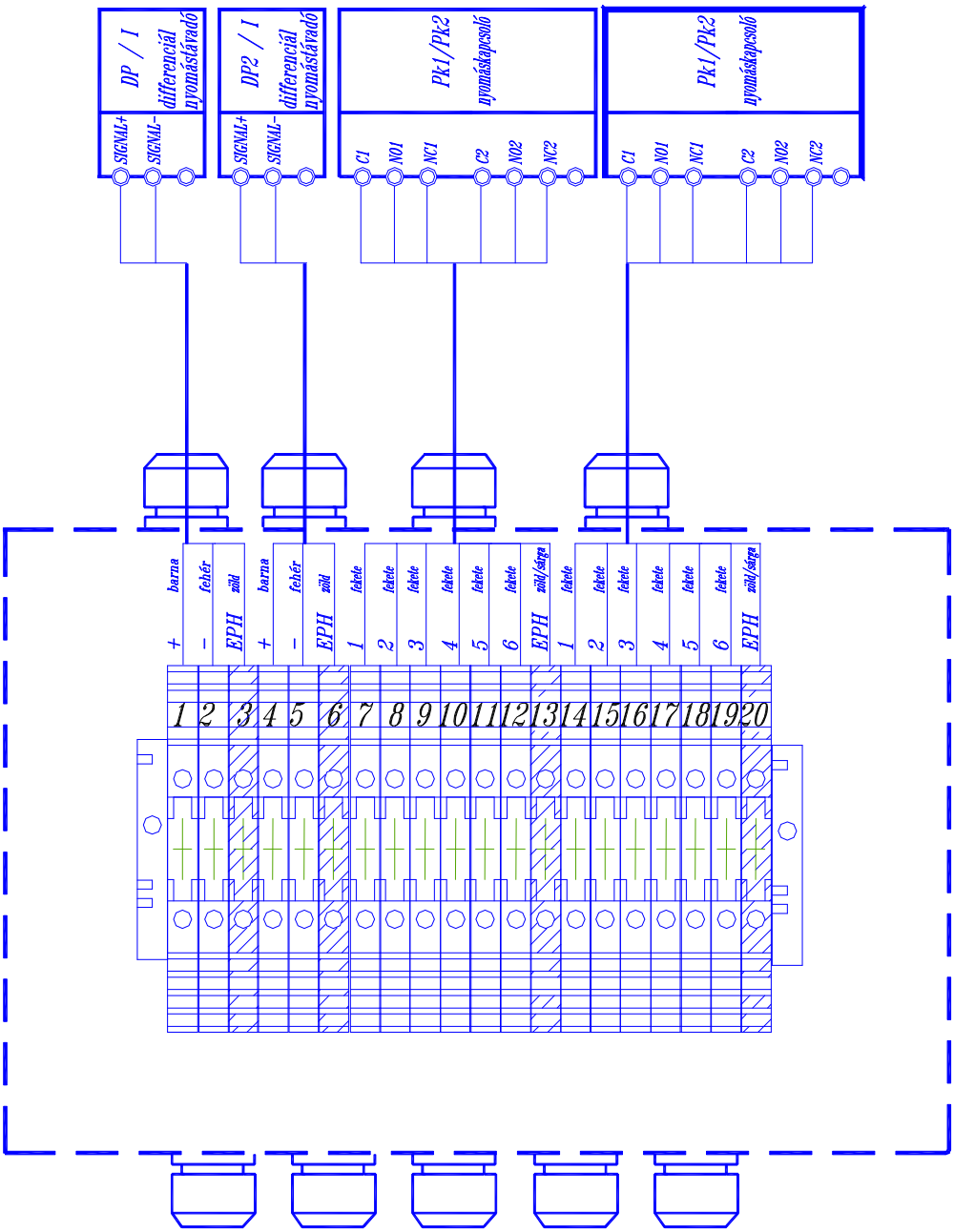

Szám	Megnevezés	Gyártó	Típus	Védettség	Méret	Gyárt. Sz.	Rb. kivitel	Db.
1.	Sorkapocsszekrény	Turbo Team.	HF-SdM -02	IP 67	160x260x90		EEx e II T4	1
2.	Kábelbevezető	CAPRI	ISO…	IP 54	M16 – M32		EEx e II	x
3.	Sorkapocs	Weidmüller	WDU 2,5	IP 54	2,5 mm^2		EEx e II	20
4	Sorkapocs	Weidmüller	WPE 4	IP 54	4 mm^2		EEx e II	1

H-4934 Beregdaróc, Pf. 6, Tel: +36 45 470 041, Fax: +36 45 887 519, www.turboteam.hu, e-mail: ttmail@turbotearn.hu
Budaörsi telephely: +36 23 416 612 Algyői telephely: +36 62 800 303

X05b) Csőbekötés

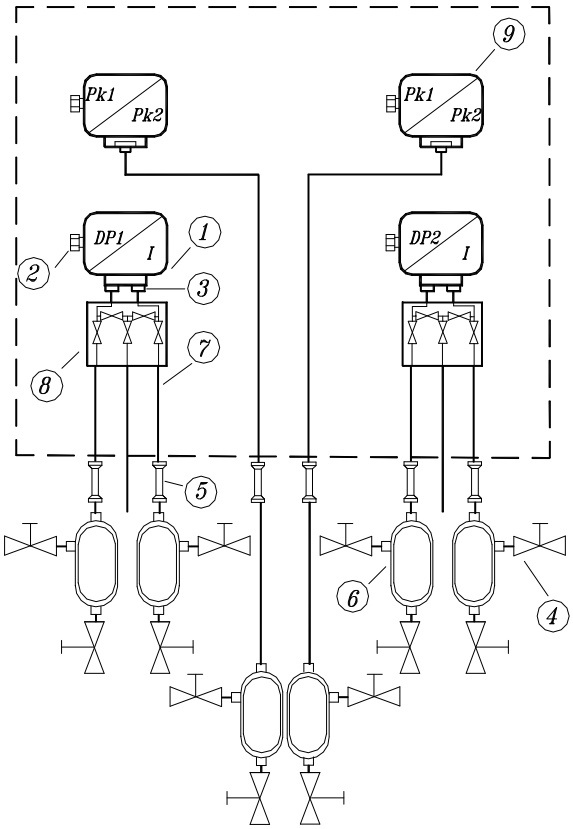

Szám	Megnevezés	Gyártó	Típus	Gyári szám	Vé-dettség	Méret	Rb. kivitel	Db.
1.	Intelligens nyomástávadó	Honeywell /Tex-Ga Emerson	ST3000 STD-120 3051S1CD..		IP 66		EEx d IIC T6	2
2.	Rb. tömszelence	Hargita Ferenc	HF-Td-27	-	IP 66	½” NPT	EEx d IIC	4
3.	Szűkítő idom KOR kettős roppantógyűrűs	SWAGELOK	768L-SS-12MM-1/2 768L-SS-12MM-1/4	-	-	½”-12mm ¼”-12mm	-	6 4
4.	1 utú tűszelep KOR kettős roppantógyűrűs	SWAGELOK	M-300-SS-L-R-12MM	-	-	12mm	-	12
5.	Csőkötő KOR kettős roppantógyűrűs	SWAGELOK	762L-SS-12MM	-	-	12mm	-	6
6.	Kondenz leválasztó	TURBO TEAM	-	-	-	12mm	-	6
7.	Impulzuscső	Centravis	KO36	-	-	12mm	-	6m
8.	5 utú tűszelep KOR kettős roppantógyűrűs	BADOTHERM	M5H SSH1 FFDD	-	-	12mm	-	2
9.	Dual nyomáskapcsoló	Barksdale BETA	B2X../D2X.. W3-P808H-S2N…		IP65 IP65		EEx d IIC T6 EEx d IIC T6/T5	2

H-4934 Beregdaróc, Pf. 6, Tel: +36 45 470 041, Fax: +36 45 887 519, www.turboteam.hu, e-mail: ttmail@turbotearn.hu
Budaörsi telephely: +36 23 416 612 Algyői telephely: +36 62 800 303

X06a) Villamos bekötés

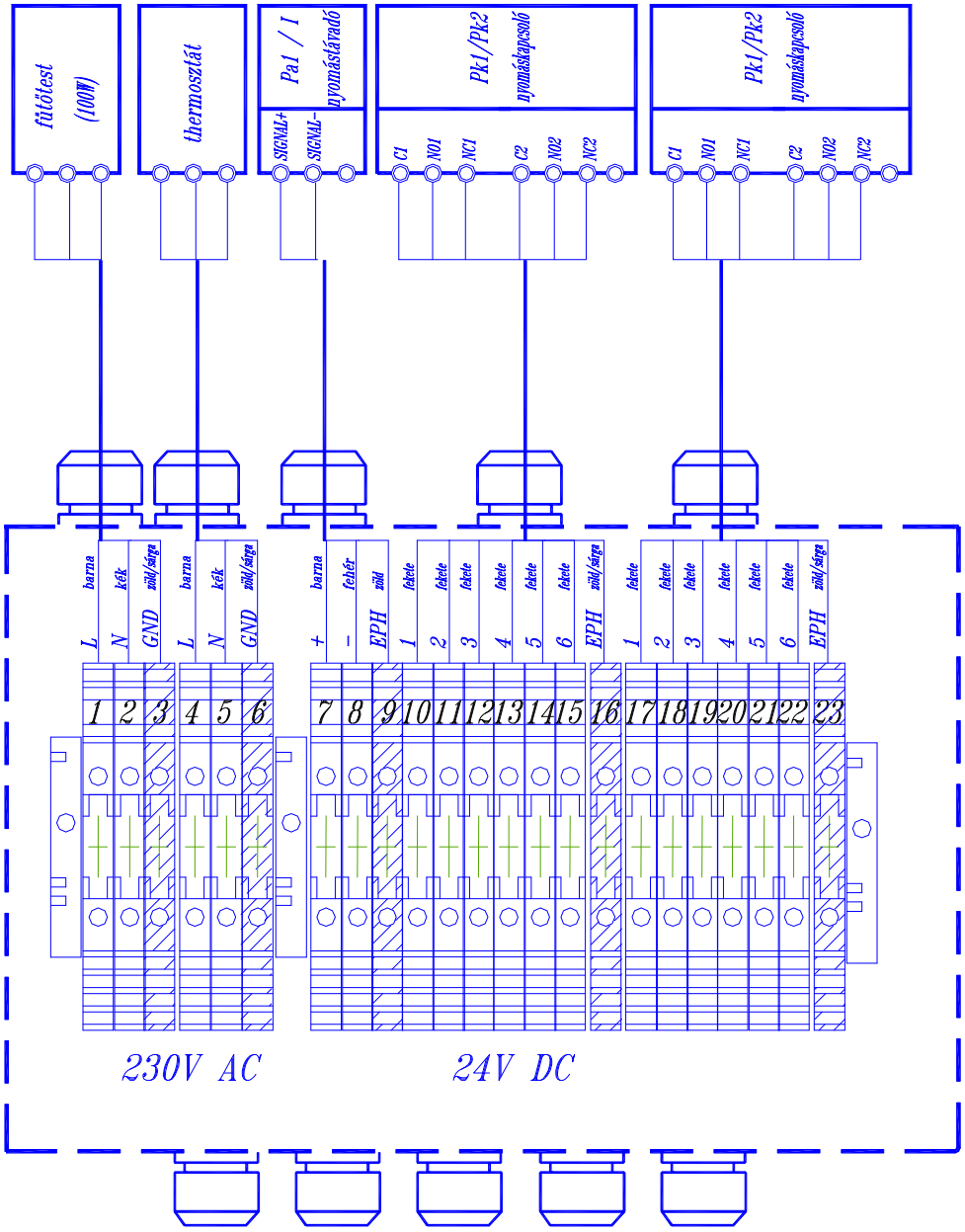

Szám	Megnevezés	Gyártó	Típus	Védettség	Méret	Gyárt. Sz.	Rb. kivitel	Db.
1.	Sorkapocsszekrény	Turbo Team.	HF-SdM -02	IP 67	160x260x90		EEx e II T4	1
2.	Kábelbevezető	CAPRI	ISO…	IP 54	M16 – M32		EEx e II	x
3.	Sorkapocs	Weidmüller	WDU 2,5	IP 54	2,5 mm^2		EEx e II	23
4	Sorkapocs	Weidmüller	WPE 4	IP 54	4 mm^2		EEx e II	1

H-4934 Beregdaróc, Pf. 6, Tel: +36 45 470 041, Fax: +36 45 887 519, www.turboteam.hu, e-mail: ttmail@turbotearn.hu
Budaörsi telephely: +36 23 416 612 Algyői telephely: +36 62 800 303

X06b) Csőbekötés

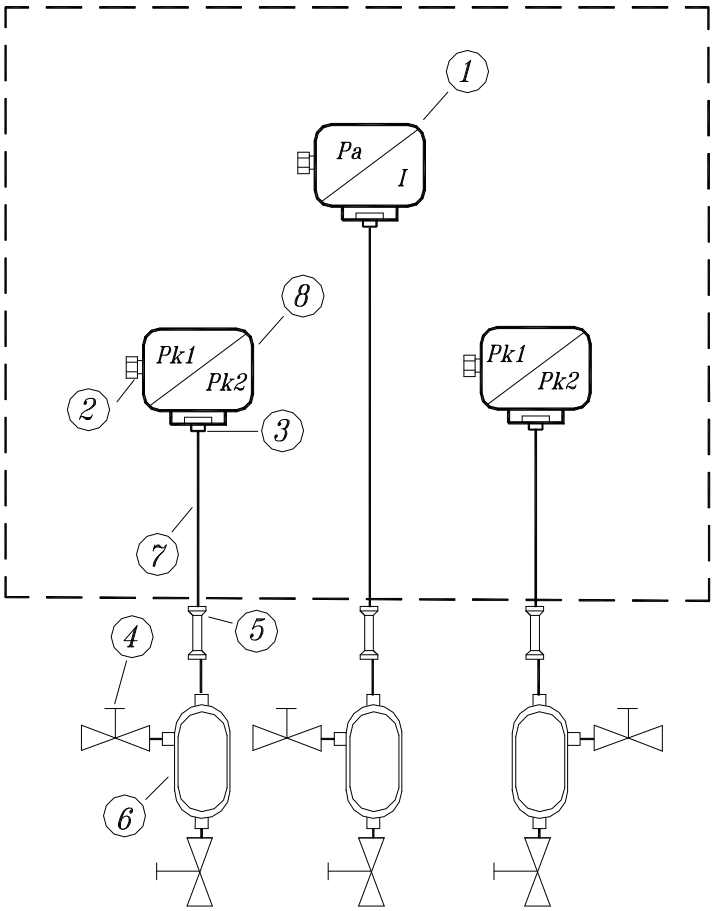

Szám	Megnevezés	Gyártó	Típus	Gyári szám	Vé-dettsé g	Méret	Rb. kivitel	Db.
1.	Intelligens nyomástávadó	Honeywell /Tex-Ga Emerson	ST3000 STA-140 2088..		IP 66		EEx d IIC T6	1
2.	Rb. tömszelence	Hargita Ferenc	HF-Td-27	-	IP 66	½” NPT	EEx d IIC	3
3.	Szűkítő idom KOR kettős roppantógyűrűs	SWAGELOK	768L-SS-12MM-1/2 768L-SS-12MM-1/4	-	-	½”-12mm ¼”-12mm	-	1 2
4.	1 utú tűszelep KOR kettős roppantógyűrűs	SWAGELOK	M-300-SS-L-R-12MM	-	-	12mm	-	6
5.	Csőkötő KOR kettős roppantógyűrűs	SWAGELOK	762L-SS-12MM	-	-	12mm	-	3
6.	Kondenz leválasztó	TURBO TEAM	-	-	-	12mm	-	3
7.	Impulzuscső	Centravis	KO36	-	-	12mm	-	3m
8.	Dual nyomáskapcsoló	Barksdale BETA	B2X../D2X.. W3-P808H-S2N…		IP65 IP65		EEx d IIC T6 EEx d IIC T6/T5	2

H-4934 Beregdaróc, Pf. 6, Tel: +36 45 470 041, Fax: +36 45 887 519, www.turboteam.hu, e-mail: ttmail@turbotearn.hu
Budaörsi telephely: +36 23 416 612 Algyői telephely: +36 62 800 303

X07a) Villamos bekötés

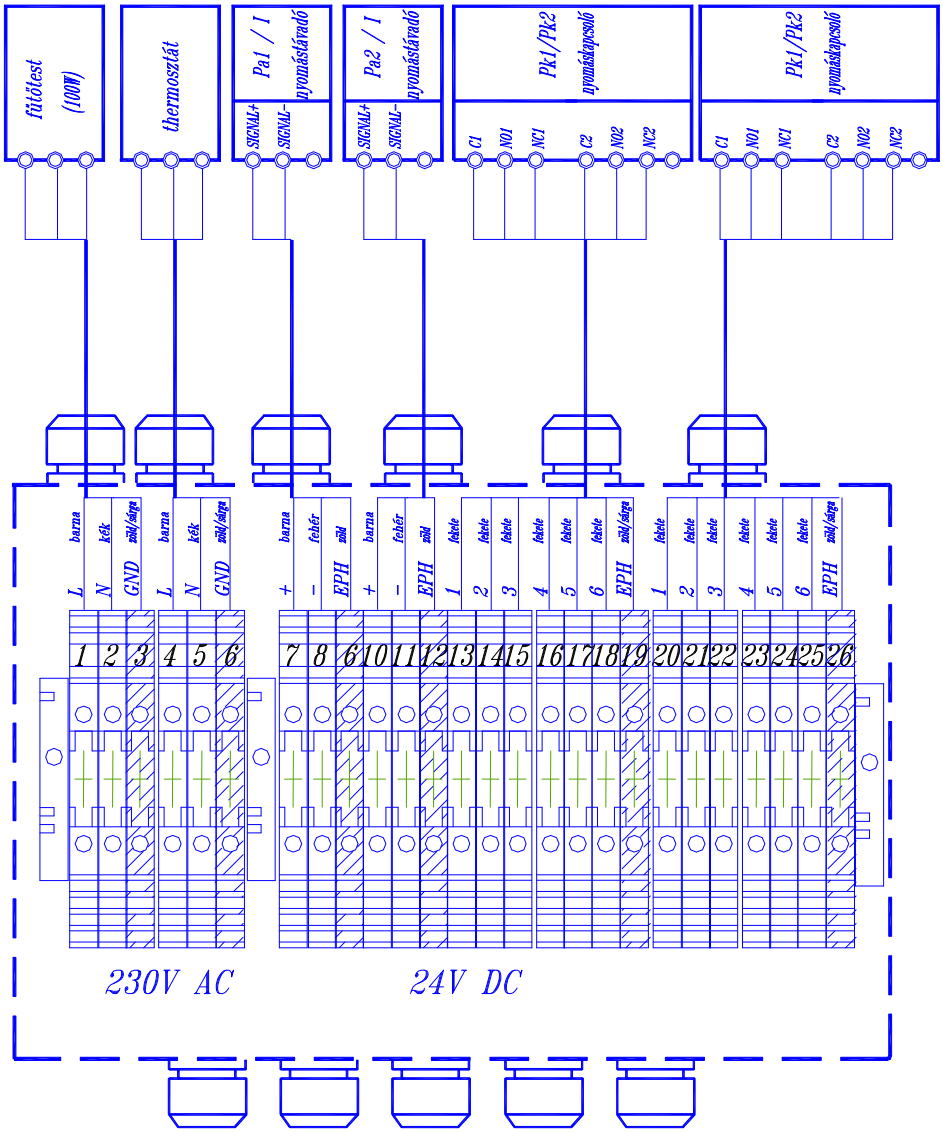

Szám	Megnevezés	Gyártó	Típus	Védettség	Méret	Gyárt. Sz.	Rb. kivitel	Db.
1.	Sorkapocsszekrény	Turbo Team.	HF-SdM -02	IP 67	160x260x90		EEx e II T4	1
2.	Kábelbevezető	CAPRI	ISO…	IP 54	M16 – M32		EEx e II	x
3.	Sorkapocs	Weidmüller	WDU 2,5	IP 54	2,5 mm^2		EEx e II	26
4	Sorkapocs	Weidmüller	WPE 4	IP 54	4 mm^2		EEx e II	1

H-4934 Beregdaróc, Pf. 6, Tel: +36 45 470 041, Fax: +36 45 887 519, www.turboteam.hu, e-mail: ttmail@turbotearn.hu
Budaörsi telephely: +36 23 416 612 Algyői telephely: +36 62 800 303

X07b) Csőbekötés

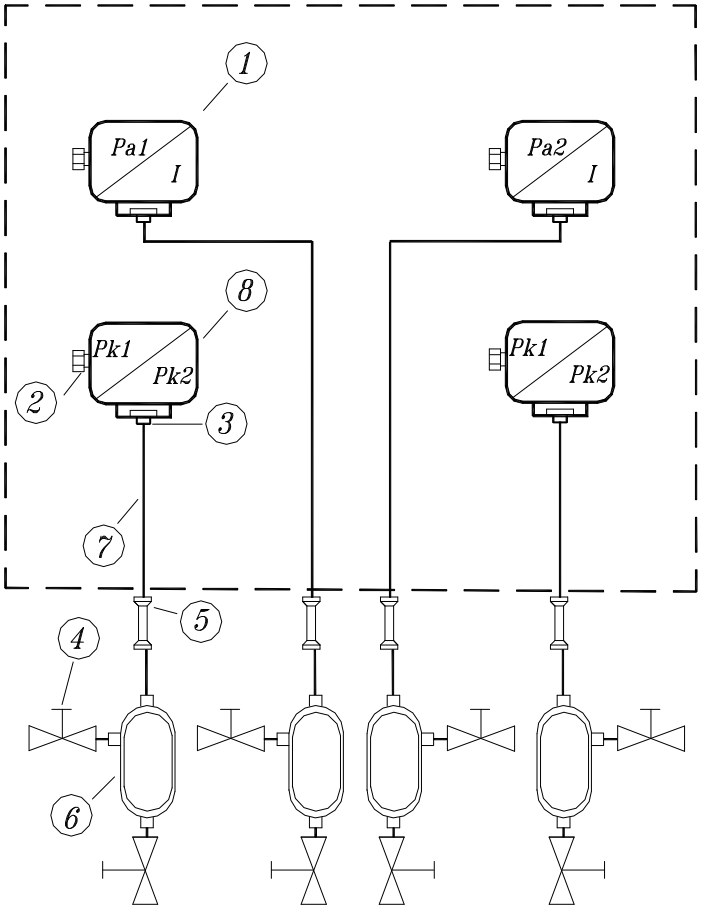

Szám	Megnevezés	Gyártó	Típus	Gyári szám	Vé-dettsé g	Méret	Rb. kivitel	Db.
1.	Intelligens nyomástávadó	Honeywell /Tex-Ga Emerson	ST3000 STA-140 2088..		IP 66		EEx d IIC T6	2
2.	Rb. tömszelence	Hargita Ferenc	HF-Td-27	-	IP 66	½” NPT	EEx d IIC	4
3.	Szűkítő idom KOR kettős roppantógyűrűs	SWAGELOK	768L-SS-12MM-1/2 768L-SS-12MM-1/4	-	-	½”-12mm ¼”-12mm	-	2 2
4.	1 utú tűszelep KOR kettős roppantógyűrűs	SWAGELOK	M-300-SS-L-R-12MM	-	-	12mm	-	8
5.	Csőkötő KOR kettős roppantógyűrűs	SWAGELOK	762L-SS-12MM	-	-	12mm	-	4
6.	Kondenz leválasztó	TURBO TEAM	-	-	-	12mm	-	4
7.	Impulzuscső	Centravis	KO36	-	-	12mm	-	4m
8.	Dual nyomáskapcsoló	Barksdale BETA	B2X../D2X.. W3-P808H-S2N…		IP65 IP65		EEx d IIC T6 EEx d IIC T6/T5	2

H-4934 Beregdaróc, Pf. 6, Tel: +36 45 470 041, Fax: +36 45 887 519, www.turboteam.hu, e-mail: ttmail@turbotearn.hu
Budaörsi telephely: +36 23 416 612 Algyői telephely: +36 62 800 303

X7Xa) Villamos bekötés /BETA/

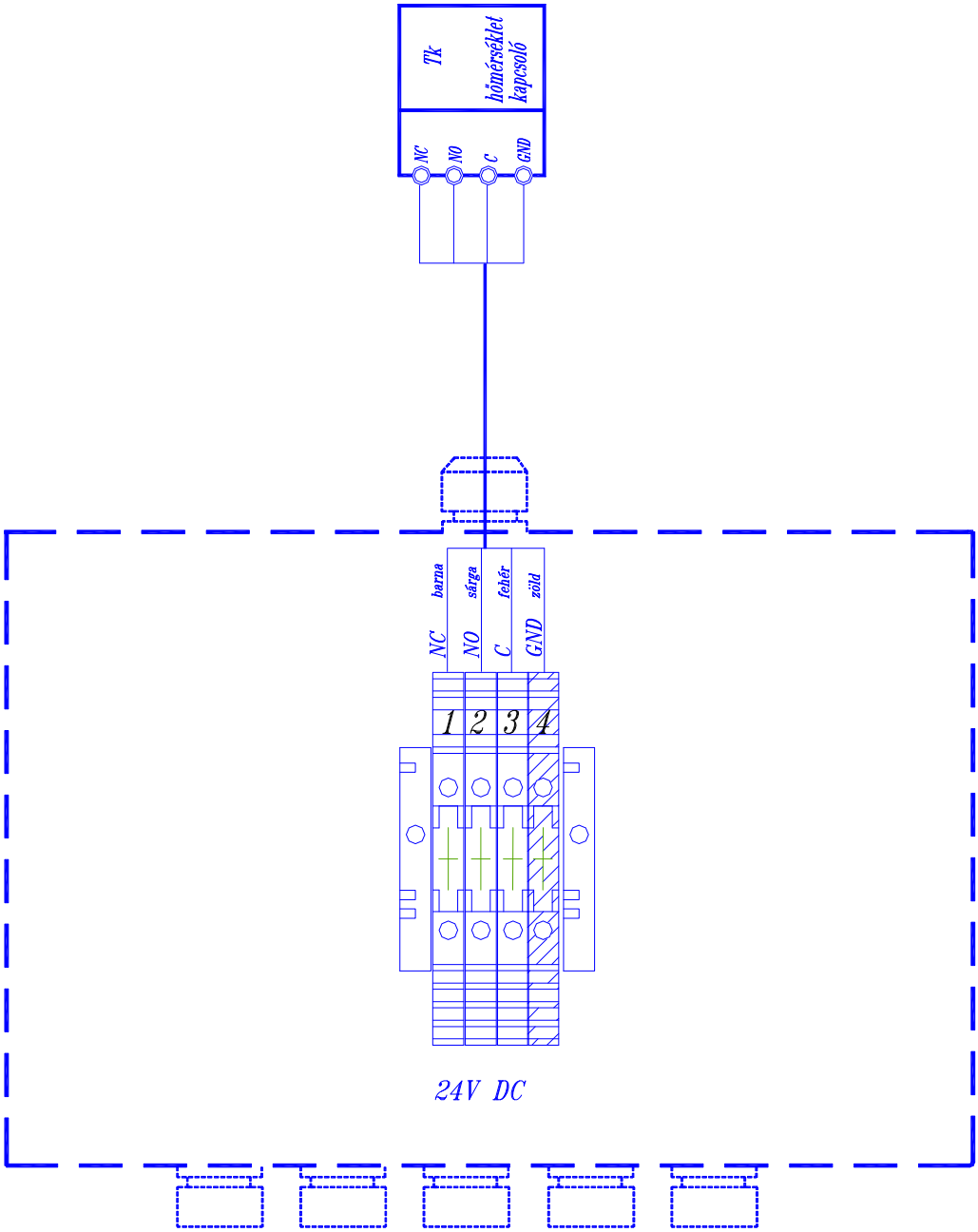

Szám	Megnevezés	Gyártó	Típus	Védettség	Méret	Gyárt. Sz.	Rb. kivitel	Db.
1.	Sorkapocsszekrény	Turbo Team.	HF-SdM -02	IP 67	160x260x90		EEx e II T4	1
2.	Kábelbevezető	CAPRI	ISO…	IP 54	M16 – M32		EEx e II	x
3.	Sorkapocs	Weidmüller	WDU 2,5	IP 54	2,5 mm^2		EEx e II	4
4	Sorkapocs	Weidmüller	WPE 4	IP 54	4 mm^2		EEx e II	1

H-4934 Beregdaróc, Pf. 6, Tel: +36 45 470 041, Fax: +36 45 887 519, www.turboteam.hu, e-mail: ttmail@turbotearn.hu
Budaörsi telephely: +36 23 416 612 Algyői telephely: +36 62 800 303

X10. A földelő hálózatba csatlakoztatott TEX-KMSZ védőföldelési pontjainak jelölései

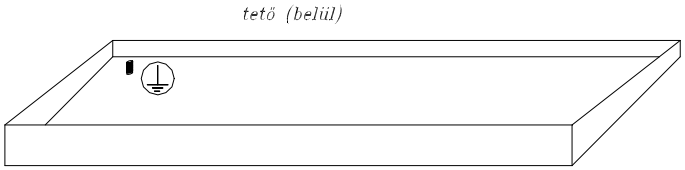

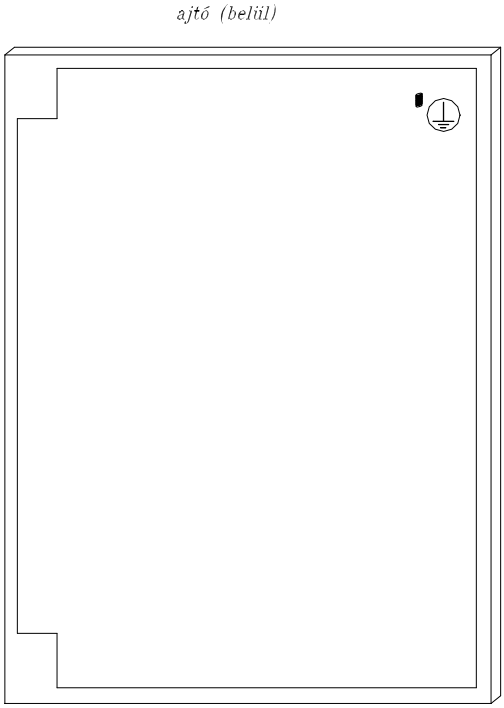

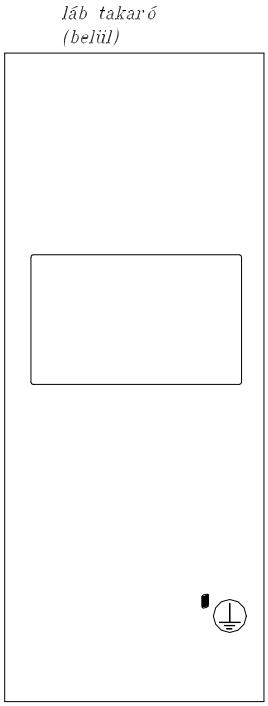

H-4934 Beregdaróc, Pf. 6, Tel: +36 45 470 041, Fax: +36 45 887 519, www.turboteam.hu, e-mail: ttmail@turbotearn.hu
Budaörsi telephely: +36 23 416 612 Algyői telephely: +36 62 800 303

Egyéb kültéri védődobozok:

Pt 100-as érzékelő védődoboza : TEX PTD

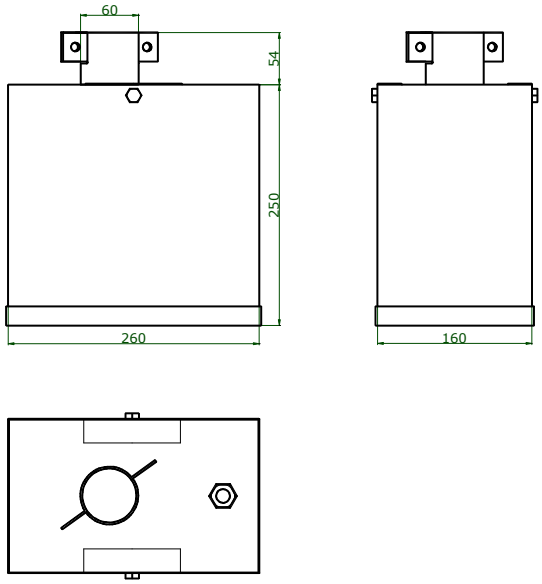

Kromatográf mintavevő védődoboz 1. : TEX WD 1

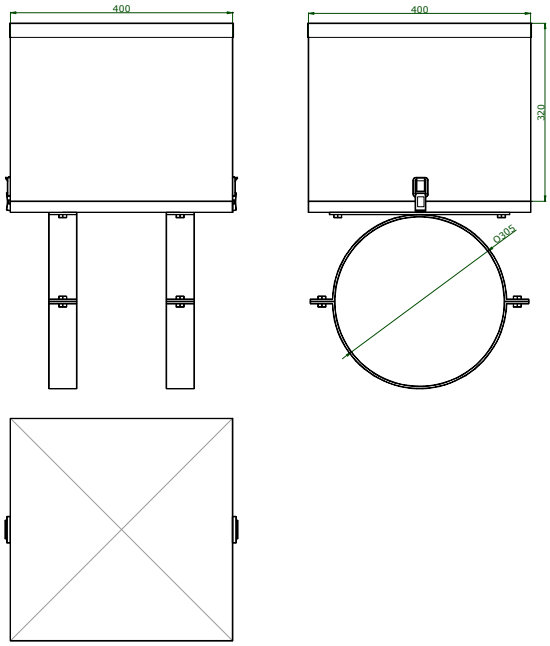

H-4934 Beregdaróc, Pf. 6, Tel: +36 45 470 041, Fax: +36 45 887 519, www.turboteam.hu, e-mail: ttmail@turbotearn.hu
Budaörsi telephely: +36 23 416 612 Algyői telephely: +36 62 800 303

Kromatográf mintavevő védődoboz 2. : TEX WD 2

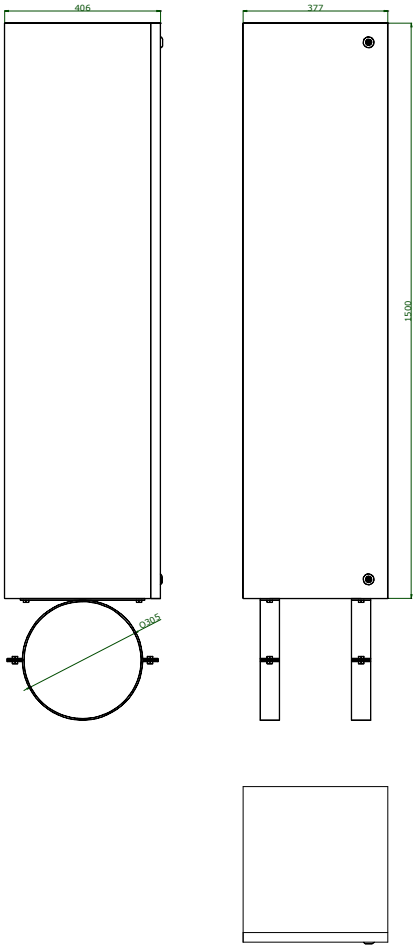

H-4934 Beregdaróc, Pf. 6, Tel: +36 45 470 041, Fax: +36 45 887 519, www.turboteam.hu, e-mail: ttmail@turbotearn.hu
Budaörsi telephely: +36 23 416 612 Algyői telephely: +36 62 800 303

Beépített eszközök műszaki adatai:

Abszolút nyomás távadó

Gyártó:	Turbo Team Kft.
Típus:	**TEX-GA-STA 140**
Tervjel:	
Méréshatár:	0-10-bar A
Tápfeszültség:	24V DC
Kimenő jel:	4-20 mA
Kijelző:	opció, bar kijelzéssel
Pontosság:	0,05 %
Védettség:	IP 65
Rb-s kivitel:	EEx d IIC T6
Felszerelés:	kijelzővel a nyitható ajtó felé szerelve

Szállítandó dokumentációk:

- gépkönyv
- minőségi bizonyítvány
- egyedi gyártóművi minősítő irat
- OMH bizonyítványok
- ATEX bizonylat

Abszolút nyomás távadó

Gyártó:	Turbo Team Kft.
Típus:	**TEX-GA-YSTA 17L**
Tervjel:	
Méréshatár:	0-210-bar A
Tápfeszültség:	24V DC
Kimenő jel:	4-20 mA
Kijelző:	opció,” bar” kijelzéssel
Pontosság:	0,05 %
Védettség:	IP 65
Rb-s kivitel:	EEx d IIC T6
Felszerelés:	kijelzővel a nyitható ajtó felé szerelve

Szállítandó dokumentációk:

- gépkönyv
- minőségi bizonyítvány
- egyedi gyártóművi minősítő irat
- OMH bizonyítványok
- ATEX bizonylat

H-4934 Beregdaróc, Pf. 6, Tel: +36 45 470 041, Fax: +36 45 887 519, www.turboteam.hu, e-mail: ttmail@turbotearn.hu
Budaörsi telephely: +36 23 416 612 Algyői telephely: +36 62 800 303

Nyomás távadó

Gyártó:	Turbo Team Kft.
Típus:	**TEX-GA-STG 170**
Tervjel:	
Méréshatár:	0-64-bar
Tápfeszültség:	24V DC
Kimenő jel:	4-20 mA
Kijelző:	opció, „bar” kijelzéssel
Pontosság:	0,05 %
Védettség:	IP 65
Rb-s kivitel:	EEx d IIC T6
Felszerelés:	kijelzővel a nyitható ajtó felé szerelve

Szállítandó dokumentációk:

- gépkönyv
- minőségi bizonyítvány
- egyedi gyártóművi minősítő irat
- OMH bizonyítványok
- ATEX bizonylat

Nyomás különbség távadó

Gyártó:	Turbo Team Kft.
Típus:	**TEX-GA-STD 120**
Tervjel:	
Méréshatár:	0-1000-mbar
Tápfeszültség:	24V DC
Kimenő jel:	4-20 mA
Kijelző:	opció, „bar” kijelzéssel
Pontosság:	0,05 %
Védettség:	IP 65
Rb-s kivitel:	EEx d IIC T6
Felszerelés:	kijelzővel a nyitható ajtó felé szerelve

Szállítandó dokumentációk:

- gépkönyv
- minőségi bizonyítvány
- egyedi gyártóművi minősítő irat
- OMH bizonyítványok
- ATEX bizonylat

H-4934 Beregdaróc, Pf. 6, Tel: +36 45 470 041, Fax: +36 45 887 519, www.turboteam.hu, e-mail: ttmail@turbotearn.hu
Budaörsi telephely: +36 23 416 612 Algyői telephely: +36 62 800 303

Nyomás különbség távadó

Gyártó:	Turbo Team Kft.
Típus:	**TEX-GA-STD 130**
Tervjel:	
Méréshatár:	0-7000-mbar
Tápfeszültség:	24V DC
Kimenő jel:	4-20 mA
Kijelző:	opció, „bar” kijelzéssel
Pontosság:	0,05 %
Védettség:	IP 65
Rb-s kivitel:	EEx d IIC T6
Felszerelés:	kijelzővel a nyitható ajtó felé szerelve

Szállítandó dokumentációk:

- gépkönyv
- minőségi bizonyítvány
- egyedi gyártóművi minősítő irat
- OMH bizonyítványok
- ATEX bizonylat

Nyomás távadó

Gyártó:	Turbo Team Kft.
Típus:	**TEX-GA-STG 140**
Tervjel:	
Tápfeszültség:	24V DC
Kimenő jel:	4-20 mA
Kijelző:	opció, „bar” kijelzéssel
Pontosság:	0,05 %
Védettség:	IP 65
Rb-s kivitel:	EEx d IIC T6
Felszerelés:	kijelzővel a nyitható ajtó felé szerelve

Szállítandó dokumentációk:

- gépkönyv
- minőségi bizonyítvány
- egyedi gyártóművi minősítő irat
- ATEX bizonylat

H-4934 Beregdaróc, Pf. 6, Tel: +36 45 470 041, Fax: +36 45 887 519, www.turboteam.hu, e-mail: ttmail@turbotearn.hu
Budaörsi telephely: +36 23 416 612 Algyői telephely: +36 62 800 303

Nyomás kapcsoló

Gyártó:	Barksdale
Típus:	**D2X… , B2X…**
Tervjel:	
Tápfeszültség:	24V DC
Kimenő jel:	4-20 mA
Pontosság:	0,05 %
Védettség:	IP 65
Rb-s kivitel:	EEx d IIC T6

Szállítandó dokumentációk:

- gépkönyv
- minőségi bizonyítvány
- egyedi gyártóművi minősítő irat
- ATEX bizonylat

Nyomás kapcsoló

Gyártó:	BETA
Típus:	**W3-P808H-S2N-S1-K1-C**
Tervjel:	
Kimenő jel:	hermetikusan zárt oxidmentes váltókontaktus (SPDT)
Kontaktus terhelhetősége:	28V / 0.5V DC
Kapcsolási tart:	4-170 Bar
Pontosság:	+/- 1 %
Védettség:	IP 65
Rb-s kivitel:	EEx II 2G/D Ex d IIC T6/T5

Szállítandó dokumentációk:

- gépkönyv
- minőségi bizonyítvány
- egyedi gyártóművi minősítő irat
- ATEX bizonylat

H-4934 Beregdaróc, Pf. 6, Tel: +36 45 470 041, Fax: +36 45 887 519, www.turboteam.hu, e-mail: ttmail@turbotearn.hu
Budaörsi telephely: +36 23 416 612 Algyői telephely: +36 62 800 303

Differenciál nyomás kapcsoló

Gyártó:	BETA
Típus:	**W3-D359H-S1N-S1-K1-C**
Tervjel:	
Kimenő jel:	hermetikusan zárt oxidmentes SPDT (1db váltó) kontaktus
Kontaktus terhelhetősége:	28V / 0.5V DC
Kapcsolási tart:	150-3450 mBar
Pontosság:	+/- 1 %
Védettség:	IP 65
Rb-s kivitel:	EEx II 2G/D Ex d IIC T6/T5

Szállítandó dokumentációk:

- gépkönyv
- minőségi bizonyítvány
- egyedi gyártóművi minősítő irat
- ATEX bizonylat

Hőmérséklet kapcsoló

Gyártó:	BETA
Típus:	**W3-T548H-C05-S0-K1-C**
Tervjel:	
Kimenő jel:	hermetikusan zárt oxidmentes váltókontaktus
Kontaktus terhelhetősége:	28V / 0.5V DC
Kapcsolási tart:	0…+95 °C
Pontosság:	+/- 1 %
Védettség:	IP 65
Rb-s kivitel:	EEx II 2G/D Ex d IIC T6/T5

Szállítandó dokumentációk:

- gépkönyv
- minőségi bizonyítvány
- egyedi gyártóművi minősítő irat
- ATEX bizonylat

H-4934 Beregdaróc, Pf. 6, Tel: +36 45 470 041, Fax: +36 45 887 519, www.turboteam.hu, e-mail: ttmail@turbotearn.hu
Budaörsi telephely: +36 23 416 612 Algyői telephely: +36 62 800 303

Villamos fűtőtest

Gyártó:	BARTEC
Típus:	**BARTEC típus**
Tervjel:	
Tápfeszültség:	230 V AC
Teljesítmény:	100 W
Védettség:	IP 54
Rb-s kivitel:	EEx d IIC T4

Szállítandó dokumentációk:

- gépkönyv
- minőségi bizonyítvány
- egyedi gyártóművi minősítő irat
- ATEX bizonylat

Termosztát

Gyártó:	BARTEC
Típus:	**BARTEC típus**
Tervjel:	
Tápfeszültség:	230 V AC
Védettség:	IP 54
Rb-s kivitel:	EEx d IIC T6

Szállítandó dokumentációk:

- gépkönyv
- minőségi bizonyítvány
- egyedi gyártóművi minősítő irat
- ATEX bizonylat

H-4934 Beregdaróc, Pf. 6, Tel: +36 45 470 041, Fax: +36 45 887 519, www.turboteam.hu, e-mail: ttmail@turbotearn.hu
Budaörsi telephely: +36 23 416 612 Algyői telephely: +36 62 800 303

Villamos csatlakozó doboz

Gyártó:	TURBO TEAM
Típus:	**HF-SdM-02**
Tervjel:	
Védettség:	IP 67
Rb-s kivitel:	EEx e, és EEx i IIC T6

Szállítandó dokumentációk:

- gépkönyv
- minőségi bizonyítvány
- egyedi gyártóművi minősítő irat
- ATEX bizonylat

-

Átvezető tömszelence

Gyártó:	Turbo Team
Típus:	HF-TD 27 ½” NPT
Védettség:	IP 68

Szállítandó dokumentációk:

- minőségi bizonyítvány
- ATEX bizonylat

H-4934 Beregdaróc, Pf. 6, Tel: +36 45 470 041, Fax: +36 45 887 519, www.turboteam.hu, e-mail: ttmail@turbotearn.hu
Budaörsi telephely: +36 23 416 612 Algyői telephely: +36 62 800 303

Csőszerelési anyagok:

Lég- és csapadékedény

Gyártó:	TURBO TEAM KFT
Tervjel:	XXXX
Üzemi nyomás:	64 bar g; -50°C – 120°C megengedett hőmérséklet mellett.
Anyaga:	1.4541
Csatlakozó toldat eleme:	1.4541
Tömege:	1.3 kg
Próbanyomás:	100 bar 20°C-on

Szállítandó dokumentációk:

- minőségi bizonyítvány
- nyomáspróba jegyzőkönyv

Varrat nélküli acélcső

Gyártó:	MSZ 4360
Anyaga:	KO 36
Tervjel:	
Méret:	12 x 1 mm

Szállítandó dokumentációk:

- minőségi bizonyítvány
- egyedi gyártóművi minősítő irat

5- utú csaptelep

Gyártó:	BADOTHERM
Típusa:	M5H SSH1 FFDD
Anyaga:	SSt
Tervjel:	
Méret:	2xNPT ½ és 2xNPT ¼

Szállítandó dokumentációk:

- minőségi bizonyítvány
- egyedi gyártóművi minősítő irat

H-4934 Beregdaróc, Pf. 6, Tel: +36 45 470 041, Fax: +36 45 887 519, www.turboteam.hu, e-mail: ttmail@turbotearn.hu
Budaörsi telephely: +36 23 416 612 Algyői telephely: +36 62 800 303

„T” idom

Gyártó:	Swagelok
Anyaga:	SSt
Tervjel:	
Méret:	3x 12 mm

Szállítandó dokumentációk:

- minőségi bizonyítvány
- egyedi gyártóművi minősítő irat

Kábelszerelési anyagok:

Jelkábel

Gyártó:	
Típus:	YSLCY
Tervjel:	
Méret:	4x1,5 mm2
	4x1,5 mm2 (LiYCY)

Sorozatkapocs

Gyártó:	Weidmüller
Típus:	
Tervjel:	XXx
Méret:	WDU-2,5

Tömszelencék

Gyártó:	Weidmüller
Típus:	CAPRI / ECDEF
Tervjel:	
Méret:	ISO M12 x 1,5 - M50 x 1,5

H-4934 Beregdaróc, Pf. 6, Tel: +36 45 470 041, Fax: +36 45 887 519, www.turboteam.hu, e-mail: ttmail@turbotearn.hu
Budaörsi telephely: +36 23 416 612 Algyői telephely: +36 62 800 303